(19) OFICINA ESPAÑOLA DE PATENTES Y MARCAS

ESPAÑA

(11) Número de publicación: **1 075 143**

(21) Número de solicitud: U 201100636

(51) Int. Cl.:
B05C 17/02 (2006.01)

(12) SOLICITUD DE MODELO DE UTILIDAD U

(22) Fecha de presentación: **05.07.2011**

(43) Fecha de publicación de la solicitud: **03.08.2011**

(71) Solicitante/s: **José Hernández Nieto**
c/ Alcalde Moix, nº 7 - 4º 1ª
08207 Sabadell, Barcelona, ES
Javier Font Hernández

(72) Inventor/es: **Hernández Nieto, José y**
Font Hernández, Javier

(74) Agente: **No consta**

(54) Título: **Protector para pintar con rodillo.**

ES 1 075 143 U

DESCRIPCIÓN

Protector para pintar con rodillo.

Objeto técnico de la invención

El objeto de la presente invención se refiere a un dispositivo que, acoplado al mango de manipulación del rodillo para pintar y asegurado sobre dicho mango por medio de un casquillo, sirve para evitar salpicaduras en el proceso de pintado, especialmente cuando se pintan techos o superficies altas casi horizontales por encima del nivel de la cabeza del pintor. Se trata de un accesorio sencillo, económico de fácil utilización.

Sector de la técnica al que se refiere la invención

La invención que se presenta corresponde al Sector de Técnicas Industriales Diversas, afectando a los apartados de útiles de pintura, incidiendo en la industria de fabricación de accesorios para el pintor.

Antecedentes de la invención

Teniendo en cuenta que las operaciones de pintura se vienen haciendo desde tiempo inmemorial en edificios, viviendas, locales públicos etc. se comprende que existen innumerables antecedentes relativos a los accesorios que habitualmente utilizan los pintores. A título de ejemplo podemos citar la clásica brocha de diversos tamaños y formas que poco a poco ha sido sustituida por el rodillo fabricado en diversos materiales. También existen las pistolas para proyección de pintura o esmaltes con grupos auxiliares de compresores de aire.

En el caso de los rodillos existen también de todos los tamaños y especiales para operaciones concretas como pintura de esquinas, radiadores, lugares de difícil acceso, así como bastidores, charolas, cubetas, rejillas para escurrido, guantes y un sinnúmero de accesorios.

Sin embargo, el inventor y los profesionales del ramo siempre han echado en falta algún tipo de accesorio que evite las salpicaduras y chorretones de pintura cuando se está trabajando pintando techos o superficies casi horizontales a cierta altura sobre la cabeza del pintor.

En esos casos el profesional, o se resigna a soportar el goteo continuo, muy molesto que le mancha y cae incluso en la cara, o debe optar por minimizar dicho goteo impregnando el rodillo con muy poca pintura con lo cual su rendimiento baja al tener que realizar dicha impregnación con más frecuencia.

Por esa razón surge la invención que ahora se presenta en este documento y que consiste en una especie de bandeja protectora que se inserta en el mango del rodillo y se asegura por medio de un casquillo flexible. El protector queda colocado debajo del rodillo y está destinado a recibir las gotas de pintura desprendidas en el proceso de pintado.

Descripción de la invención

La presente invención, tal como ha quedado expuesto en la introducción, se refiere a un nuevo dispositivo que, acoplado al mango de manipulación del rodillo para pintar y asegurado por medio de un casquillo flexible, protege al profesional de las inevitables salpicaduras especialmente molestas cuando se pintan techos, o superficies altas casi horizontales, por encima del nivel de la cabeza del pintor.

El protector consiste básicamente en una placa de forma rectangular, cuya dimensión menor es un poco más grande que la del rodillo. En su centro geométrico dispone de un orificio por donde puede pasar el mango del rodillo y una vez insertado éste se asegura la unión con un casquillo de material flexible que se introduce simplemente a presión. La placa del protector está reforzada con unas nervaduras en diversas direcciones. El protector, una vez solidarizado con el mango del rodillo, recoge las gotas o chorretones de pintura que caen en el proceso de pintado.

Para sujetar el protector al mango también puede optarse por dispositivos fabricados en caucho, u otros de tipo pinza cuyas patas tengan una fuerza de cierre que sea suficiente para soportar el peso propio del protector sin que éste se deslice hacia abajo. También se puede optar por casquillos con tuerca.

Una característica importante del protector es que se fabrica en material transparente para que el pintor vea normalmente a su través y controle el proceso de pintado de la misma forma que lo haría si no existiese el protector.

El inventor concibe una alternativa más sencilla y económica consistente en sustituir la placa por el conjunto de una lámina flexible de plástico transparente con solapas que se amoldan a un bastidor.

El bastidor, construido en alambre de hierro de unos 1 a 5 mm. de diámetro, según tamaños, puede tener distintas configuraciones como veremos en las figuras que se incluyen en este documento. Puede ser plano o puede estar dotado de cierta curvatura para formar una superficie cóncava que recoja mejor las gotas de pintura desprendidas desde el rodillo.

La lámina de plástico está dotada de unas solapas que permiten su encaje sobre el bastidor manteniéndose en el mismo con cierta tensión que elimina posibles pliegues o arrugas que podrían dificultar la visión.

Breve descripción de los dibujos

Figura 1

Representa el protector de la invención en tres vistas de planta, alzado y perfil.

1.- Protector

1.1.- Orificio

1.2.- Reborde

1.3.- Nervadura.

Figura 2

Representa el protector de la invención en vistas de alzado y perfil teniendo por encima un rodillo de los habituales y por debajo el casquillo que permitirá solidarizar el protector con el mango del rodillo.

Se ha señalado lo siguiente:

2.- Casquillo

3.- Rodillo

4.- Mango.

Figura 3

Representa el protector de la invención con su correspondiente casquillo, una vez insertado el mango de un rodillo en el protector y asegurada la unión con el casquillo citado. Además se ha acoplado el palo que hace las funciones de alargadera del mango. Se señalan los siguientes elementos además de los indicados en las figuras anteriores:

5.- Palo.

Figura 4

En esta figura se representan diversas opciones concebidas por el inventor para cumplir el mismo fin. En la parte inferior se puede ver el protector que hemos descrito en este documento. En niveles superiores se representan las siguientes opciones basadas en un bastidor de alambre recubierto con una lámina de plástico transparente dotada de solapas:

1.a.- Protector en “H”

1.b.- Protector en “X”

1.c.- Protector en cruz

6.- Lámina de plástico

6.1.- Solapa.

Descripción de una forma de realización preferida

Protector para pintar con rodillo (1) (Fig. 1) consistente en un dispositivo que, acoplado al mango de manipulación de los rodillos de pintor quedando asegurada su unión por medio de un casquillo, protege al profesional de las gotas y salpicaduras que se producen casi inevitablemente en el proceso de pintado, sobre todo si se trabaja en techos o superficies altas sensiblemente horizontales.

En una forma de realización preferida, el protector (1) se concibe como una placa plana, de forma preferentemente rectangular, de plástico transparente, con un orificio central (1.1), un ligero reborde (1.2) y unas nervaduras (1.3) que refuerzan la estructura de la placa para evitar deformaciones. El protector (1) está pensado para recibir por su parte superior el mango (4) de un rodillo (3) de los utilizados habitualmente por los profesionales de la pintura. Dicho mango (4), una vez insertado totalmente en el orificio (1.1), recibe por su parte inferior el casquillo (2), fabricado en material flexible, por lo que puede acoplarse fácilmente ejerciendo una ligera presión. De esa manera el protector (1) queda

aprisionado entre la parte alta del mango (4) y el casquillo (2) tal como se representa en la (Fig. 3) donde, además, se ha incorporado al conjunto el palo (5) a modo de alargadera que permite llegar a los techos que se quiere pintar.

El casquillo (2), perforado, preferentemente cilíndrico de sección en forma de corona circular, está fabricado en material esponjoso, flexible, de poliuretano expandido o similar aunque el inventor concibe otras soluciones alternativas de tipo casquillo con tuerca, o casquillo de caucho que queden acoplados sobre el protector (1) por simple presión y que permitan el paso a su través del mango (4) del rodillo (3).

En el caso de casquillo con tuerca se puede prescindir incluso de la rosca en ambos sustituyéndolos por una especie de tuerca o pieza anular que se ajuste con una disposición tipo “clic”.

En cuanto al protector (1), propiamente dicho, descrito anteriormente como una placa nervada con rebordes, representado nuevamente en la parte inferior de la (Fig. 5), el inventor concibe otras fórmulas alternativas a base de sustituirlo por cualquiera de los protectores representados en la misma (Fig. 5) identificados como (1.a), (1.b) y (1.c), formados por un bastidor fabricado en alambre de diámetro entre 1 y 6 mm. (según tamaños), recubierto de una lámina de plástico (6), transparente dotado de dos solapas (6.1).

En (Fig. 5) (1.a) se ha representado el denominado protector en “H” con la lámina de plástico (6) ligeramente recortada para facilitar la visión del bastidor. Lo mismo se hace en la (Fig. 5) (1.b) que representa el protector en “X”.

Por último en la (Fig. 5) (1.c), parte izquierda, se representa exclusivamente el bastidor del protector en cruz y en la parte derecha se representa la lámina (6) facilitando la vista de las solapas (6.1). que permiten el ajuste de la lámina (6) sobre el correspondiente bastidor estirando ligeramente desde ambos extremos con lo cual la lámina (6) queda bien tensada favoreciendo la visión a través de ella.

En todos los casos los bastidores están dotados de un anillo central, que hace las funciones del orificio (1.1) del protector (1) básico, donde se puede acoplar el mango (4) del rodillo (3) para proceder, por último, a insertar el casquillo (2).

No se considera necesario hacer más extenso el contenido de esta descripción para que un experto en la materia pueda comprender su alcance y las ventajas derivadas de la invención, así como desarrollar y llevar a la práctica el objeto de la misma.

Sin embargo, debe entenderse que la invención ha sido descrita según una realización preferida de la misma, por lo que puede ser susceptible de modificaciones sin que ello repercuta o suponga alteración alguna del fundamento de dicha invención. Es decir, los términos en que ha quedado expuesta esta descripción preferida de la invención, deberán ser tomados siempre con carácter amplio y no limitativo.

REIVINDICACIONES

1. Protector para pintar con rodillo (1) consistente en un dispositivo que, acoplado al mango de manipulación de los rodillos de pintor quedando asegurada su unión por medio de un casquillo, protege al profesional de las gotas y salpicaduras que se producen si se trabaja en techos o superficies altas sensiblemente horizontales, **caracterizado** por tratarse del protector (1), de forma preferentemente rectangular, de plástico transparente, con un orificio central (1.1), un reborde (1.2) y nervaduras (1.3) complementado con un casquillo (2), flexible, de poliuretano expandido o material similar.

2. Protector para pintar con rodillo, según reivindicación primera, **caracterizado** porque el casquillo (2) se fabrica en material de caucho o es del tipo tornillo tuerca o de dos piezas acoplables por simple "clic".

3. Protector para pintar con rodillo, según reivindicaciones anteriores, **caracterizado** porque, alternativamente, está constituido por un bastidor de alambre de diámetro entre 1 y 6 mm. con lámina de plástico (6) transparente, dotada de solapas (1.6).

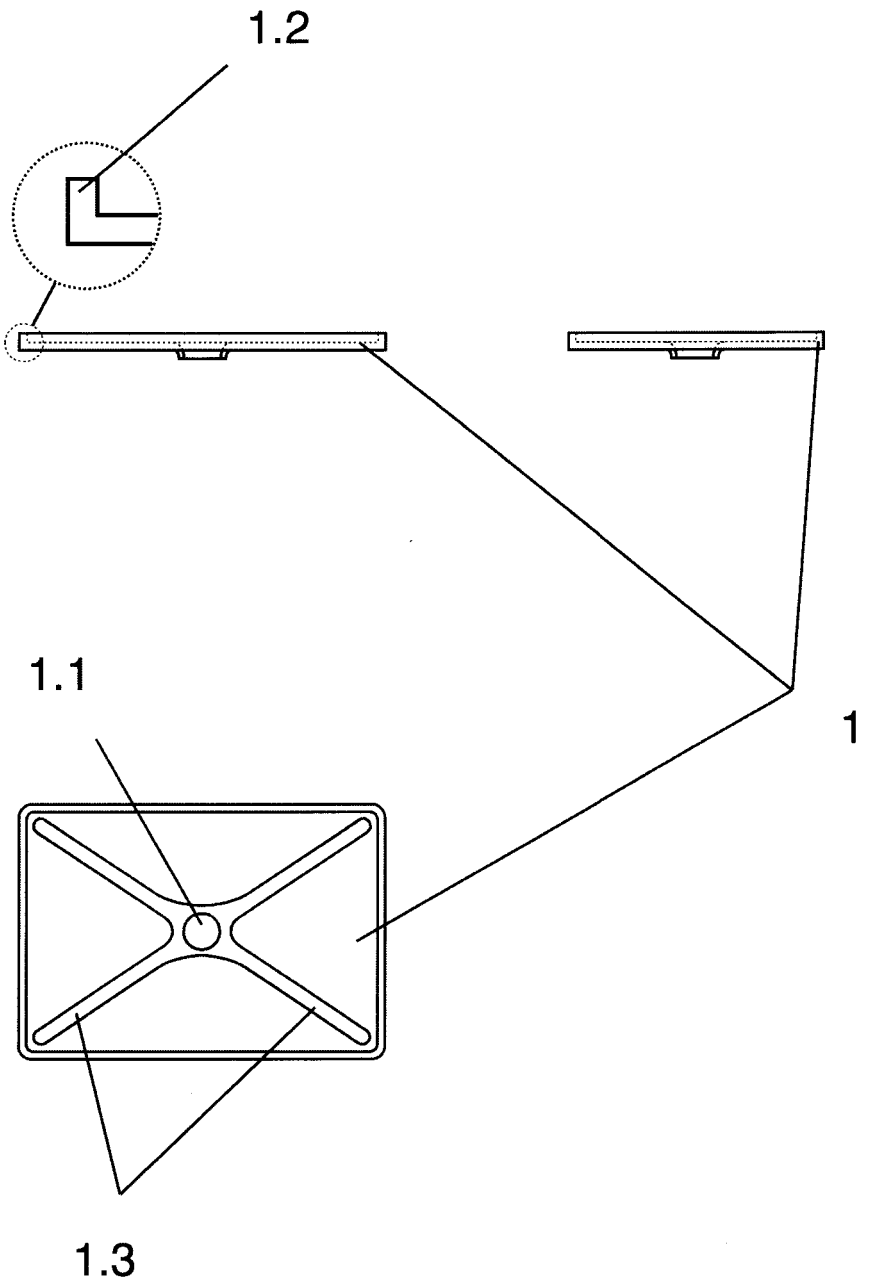

Figura 1

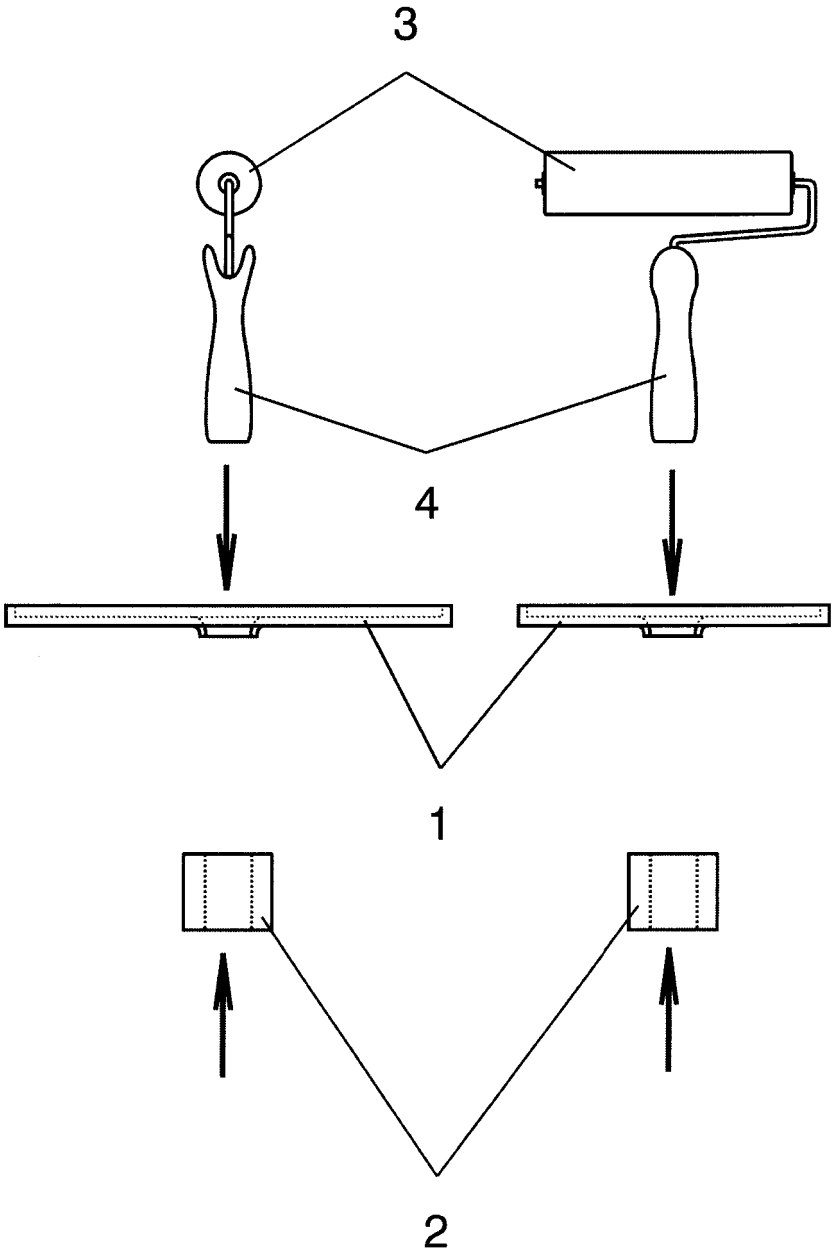

Figura 2

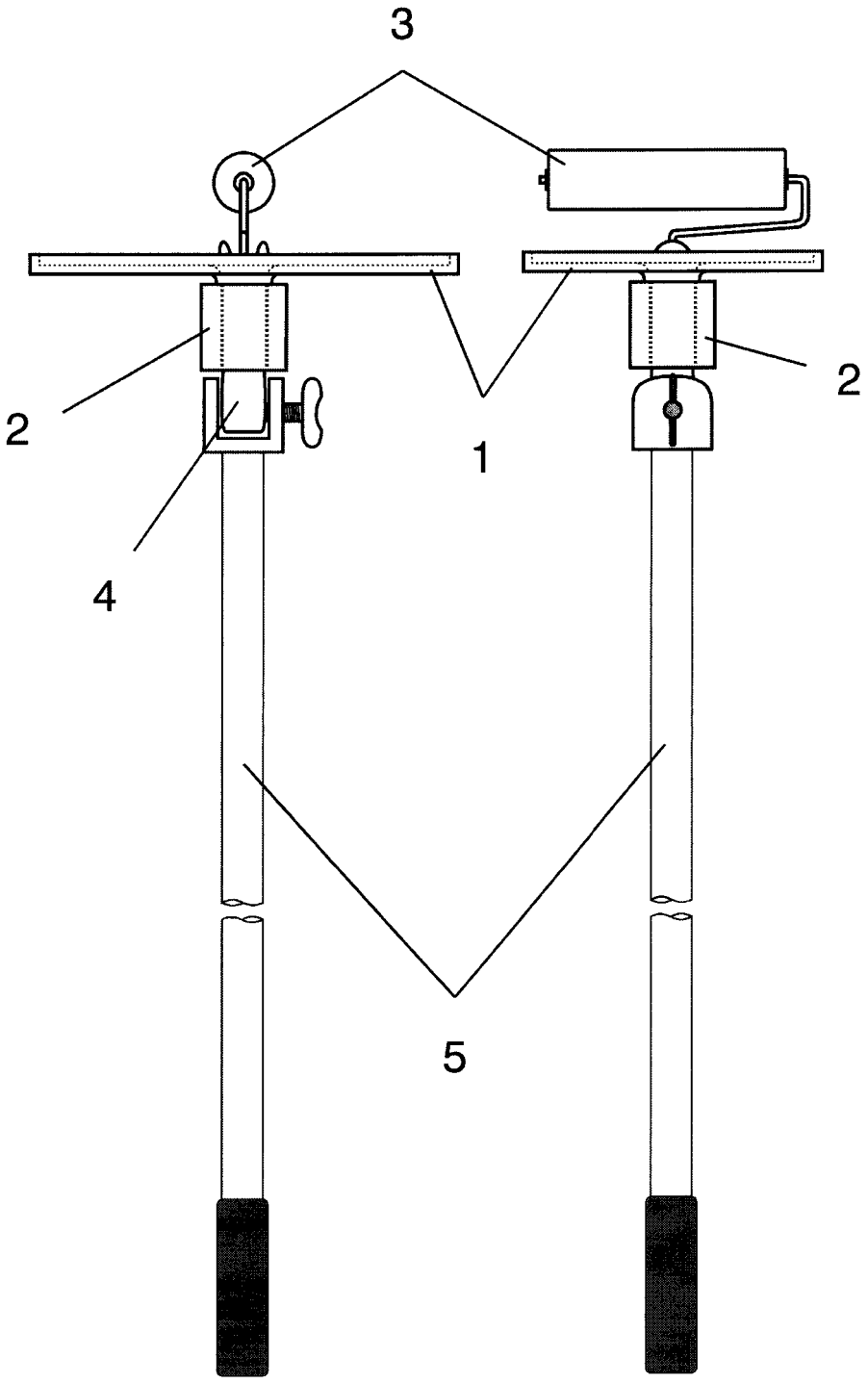

Figura 3

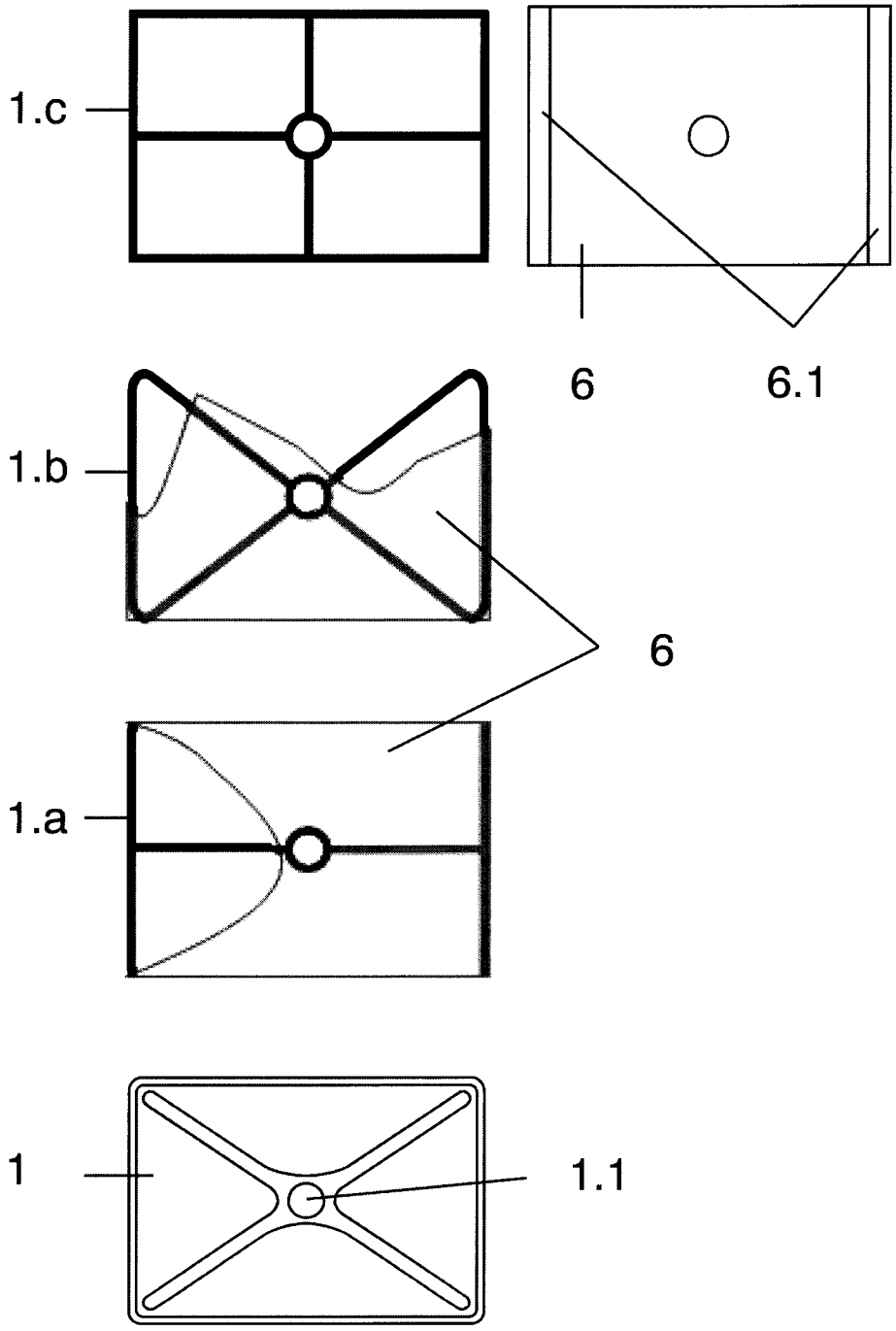

Figura 4