(19)中华人民共和国国家知识产权局

(12)实用新型专利

(10)授权公告号 CN 203506978 U
(45)授权公告日 2014.04.02

(21)申请号 201320572207.7

(22)申请日 2013.09.16

(73)专利权人 昆明理工大学
地址 650093 云南省昆明市五华区学府路253号

(72)发明人 邵玉斌 陈葛

(51)Int.Cl.
A61F 13/02(2006.01)
A61M 35/00(2006.01)

权利要求书1页 说明书2页 附图1页

(54)实用新型名称

一种新型创可贴

(57)摘要

本实用新型涉及一种新型创可贴，属于医疗用品领域。本实用新型包括保护膜、载药垫、粘贴布Ⅰ、粘贴布Ⅱ、粘贴布Ⅲ、开口；其中保护膜的上方设有载药垫，载药垫的上方设有粘贴布Ⅰ，粘贴布Ⅰ的上方对称设有粘贴布Ⅱ、粘贴布Ⅲ，粘贴布Ⅱ和粘贴布Ⅲ的接合处设有开口，保护膜将载药垫、粘贴布Ⅰ、粘贴布Ⅱ、粘贴布Ⅲ覆盖。本实用新型结构简单、使用方便；可以自由调节粘贴布的长度；可避免由于粘贴布过长而覆盖住伤口；可以避免由于粘贴布长度固定而局限被保护部位的范围，可以方便的将多个创可贴进行组合连接使用，实现无缝隙包扎。

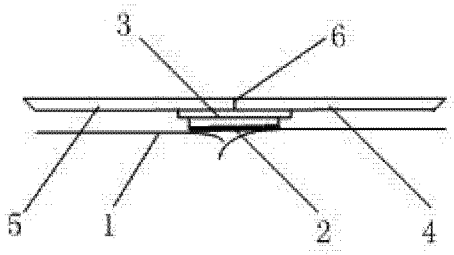

CN 203506978 U

1. 一种新型创可贴，其特征在于：包括保护膜（1）、载药垫（2）、粘贴布Ⅰ（3）、粘贴布Ⅱ（4）、粘贴布Ⅲ（5）、开口（6）；其中保护膜（1）的上方设有载药垫（2），载药垫（2）的上方设有粘贴布Ⅰ（3），粘贴布Ⅰ（3）的上方对称设有粘贴布Ⅱ（4）、粘贴布Ⅲ（5），粘贴布Ⅱ（4）和粘贴布Ⅲ（5）的接合处设有开口（6），保护膜（1）将载药垫（2）、粘贴布Ⅰ（3）、粘贴布Ⅱ（4）、粘贴布Ⅲ（5）覆盖。

2. 根据权利要求 1 所述的新型创可贴，其特征在于：所述粘贴布Ⅰ（3）长度大于载药垫（2）的长度或者粘贴布Ⅰ（3）左右任意一侧的边与载药垫（2）对齐；所述粘贴布Ⅰ（3）的宽度大于载药垫（2）的宽度。

3. 根据权利要求 1 所述的新型创可贴，其特征在于：所述粘贴布Ⅱ（4）、粘贴布Ⅲ（5）的宽度等于载药垫（2）的宽度。

一种新型创可贴

技术领域

[0001] 本实用新型涉及一种新型创可贴，属于医疗用品领域。

背景技术

[0002] 创可贴是人们日常生活中最常用的一种外科用药。现在的创可贴两端的粘贴布长度固定，对于手指上出现的创伤，使用起来较为不便。当用于较细的手指或小孩的手指时，创可贴的粘贴布就会由于相对过长而多重覆盖住伤口，使手指整体包扎过紧，以致难以呼吸，影响伤口的愈合；当用于保护某个部位以避免其被损伤时，粘贴布由于长度固定，就会局限被保护的范围；当伤口过长时，单个创可贴的载药垫无法完全覆盖伤口，若多个创可贴合用，相邻的载药垫之间也会出现缝隙，无法达到安全有效包扎的效果。并且现在的创可贴在包扎伤口时，载药垫有两侧不能实现无缝贴合，使得伤口不能得到充分保护。

[0003] 这些缺点使得上述创可贴已经越来越不能适应人们的需求，我们亟需更方便、更人性化的新型创可贴。

发明内容

[0004] 本实用新型提供了一种新型创可贴，以用于解决现有创可帖的长度调节不便、载药垫上下两侧不能实现无缝贴合的问题。

[0005] 本实用新型的技术方案是：一种新型创可贴，包括保护膜 1、载药垫 2、粘贴布Ⅰ 3、粘贴布Ⅱ 4、粘贴布Ⅲ 5、开口 6；其中保护膜 1 的上方设有载药垫 2，载药垫 2 的上方设有粘贴布Ⅰ 3，粘贴布Ⅰ 3 的上方对称设有粘贴布Ⅱ 4、粘贴布Ⅲ 5，粘贴布Ⅱ 4 和粘贴布Ⅲ 5 的接合处设有开口 6，保护膜 1 将载药垫 2、粘贴布Ⅰ 3、粘贴布Ⅱ 4、粘贴布Ⅲ 5 覆盖。

[0006] 所述粘贴布Ⅰ 3 长度大于载药垫 2 的长度或者粘贴布Ⅰ 3 左右任意一侧的边与载药垫 2 对齐；所述粘贴布Ⅰ 3 的宽度大于载药垫 2 的宽度。

[0007] 所述粘贴布Ⅱ 4、粘贴布Ⅲ 5 的宽度等于载药垫 2 的宽度。

[0008] 使用时，先将保护膜 1 撕开，将载药垫 4 对准伤口粘贴。

[0009] 若需要调节粘贴布的长度，则于开口 6 处撕下粘贴布Ⅱ 4 或粘贴布Ⅲ 5，自由调节粘贴布Ⅱ 4 或粘贴布Ⅲ 5 的粘贴位置，以达到调节粘贴布总长度的目的。

[0010] 当需要减少粘贴布的总长度时，将粘贴布Ⅱ 4 和粘贴布Ⅲ 5 撕下后重叠粘贴于粘贴布Ⅰ 3 上，也可将粘贴布Ⅱ 4 或粘贴布Ⅲ 5 单独撕下后粘贴于粘贴布Ⅰ 3 上。

[0011] 当需要增加粘贴布的总长度时，将粘贴布Ⅱ 4 和粘贴布Ⅲ 5 撕下后分别于距开口 6 一定距离处的两端粘贴。

[0012] 当需要多个创可贴组合连接使用时，针对粘贴布Ⅰ 3 长度大于载药垫 2 的长度或者粘贴布Ⅰ 3 左右任意一侧的边与载药垫 2 对齐两种结构下的创可贴，可撕下多个创可贴的保护膜 1、粘贴布Ⅱ 4 和粘贴布Ⅲ 5 后将带有粘贴布Ⅰ 3 及载药垫 2 的多个创可贴无缝接合，再使用粘贴布Ⅱ 4 和粘贴布Ⅲ 5 进行粘贴。

[0013] 本实用新型的有益效果是：结构简单、使用方便；可以自由调节粘贴布的长度；可

避免由于粘贴布过长而覆盖住伤口；可以避免由于粘贴布长度固定而局限被保护部位的范围，可以方便的将多个创可贴进行组合连接使用，实现无缝隙包扎。

附图说明

[0014] 图 1 为本实用新型中实施例 1 的侧视结构示意图；

[0015] 图 2 为本实用新型中实施例 1 的俯视结构示意图；

[0016] 图 3 为本实用新型中实施例 1 撕下保护膜后的仰视结构示意图；

[0017] 图 4 为本实用新型中实施例 2 的结构示意图；

[0018] 图 5 为本实用新型中实施例 2 的俯视结构示意图；

[0019] 图 6 为本实用新型中实施例 2 撕下保护膜后的仰视结构示意图；

[0020] 图中各标号为：1 为保护膜、2 为载药垫、3 为粘贴布Ⅰ、4 为粘贴布Ⅱ、5 为粘贴布Ⅲ、6 为开口。

具体实施方式

[0021] 下面结合附图和实施例，对本实用新型作进一步说明，但本实用新型的内容并不限于所述范围。

[0022] 实施例 1：如图 1-3 所示，一种新型创可贴，包括保护膜 1、载药垫 2、粘贴布Ⅰ 3、粘贴布Ⅱ 4、粘贴布Ⅲ 5、开口 6；其中保护膜 1 的上方设有载药垫 2，载药垫 2 的上方设有粘贴布Ⅰ 3，粘贴布Ⅰ 3 的上方对称设有粘贴布Ⅱ 4、粘贴布Ⅲ 5，粘贴布Ⅱ 4 和粘贴布Ⅲ 5 的接合处设有开口 6，保护膜 1 将载药垫 2、粘贴布Ⅰ 3、粘贴布Ⅱ 4、粘贴布Ⅲ 5 覆盖。所述粘贴布Ⅰ 3 长度大于载药垫 2 的长度；所述粘贴布Ⅰ 3 的宽度大于载药垫 2 的宽度。所述粘贴布Ⅱ 4、粘贴布Ⅲ 5 的宽度等于载药垫 2 的宽度。

[0023] 实施例 2：如图 4-6 所示，一种新型创可贴，包括保护膜 1、载药垫 2、粘贴布Ⅰ 3、粘贴布Ⅱ 4、粘贴布Ⅲ 5、开口 6；其中保护膜 1 的上方设有载药垫 2，载药垫 2 的上方设有粘贴布Ⅰ 3，粘贴布Ⅰ 3 的上方对称设有粘贴布Ⅱ 4、粘贴布Ⅲ 5，粘贴布Ⅱ 4 和粘贴布Ⅲ 5 的接合处设有开口 6，保护膜 1 将载药垫 2、粘贴布Ⅰ 3、粘贴布Ⅱ 4、粘贴布Ⅲ 5 覆盖。所述粘贴布Ⅰ 3 左右任意一侧的边与载药垫 2 对齐；所述粘贴布Ⅰ 3 的宽度大于载药垫 2 的宽度。所述粘贴布Ⅱ 4、粘贴布Ⅲ 5 的宽度等于载药垫 2 的宽度。所述粘贴布Ⅱ 4、粘贴布Ⅲ 5 的宽度等于载药垫 2 的宽度。

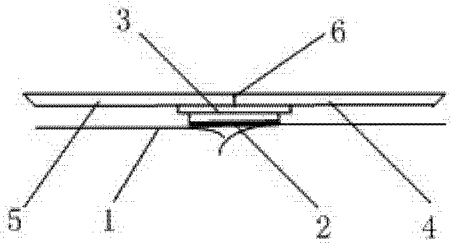

图 1

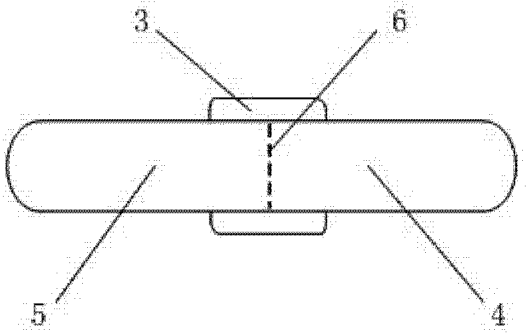

图 2

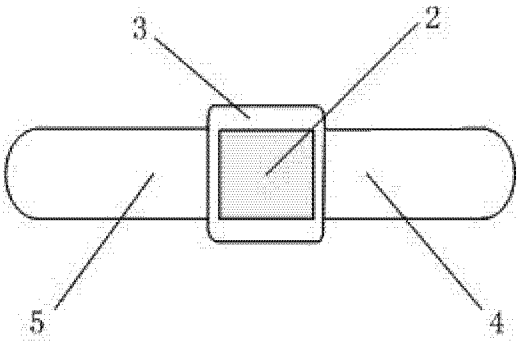

图 3

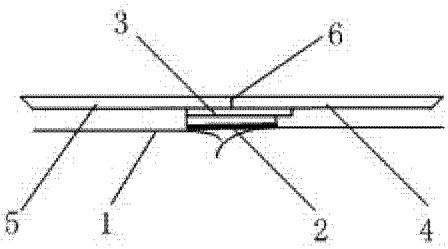

图 4

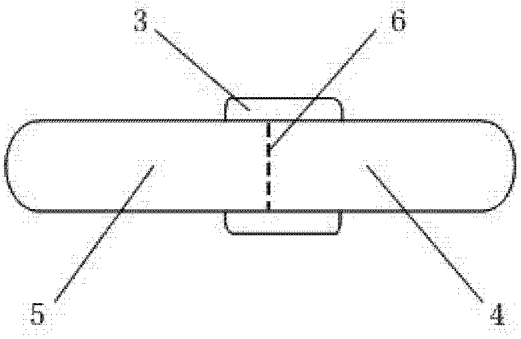

图 5

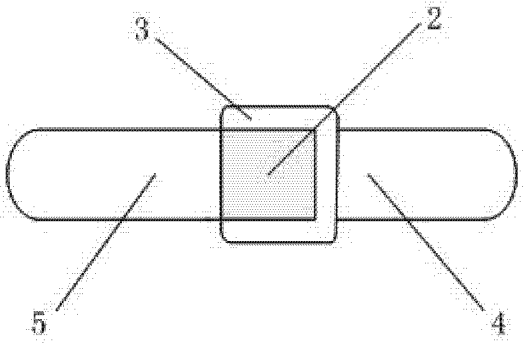

图 6