(19)中华人民共和国国家知识产权局

(12)实用新型专利

(10)授权公告号 CN 206328498 U
(45)授权公告日 2017.07.14

(21)申请号 201621420644.7

(22)申请日 2016.12.23

(73)专利权人 湛江紫荆羽绒制品有限公司
地址 524557 广东省湛江市吴川市塘尾工业区

(72)发明人 陈文坚 李建伟 潘明 康然 陈亚燕 张嘉强

(74)专利代理机构 广州粤高专利商标代理有限公司 44102
代理人 张月光 林伟斌

(51)Int.Cl.
D01B 9/00(2006.01)
B07B 15/00(2006.01)

权利要求书1页 说明书2页 附图1页

(54)实用新型名称

一种羽绒加工分毛机

(57)摘要

本实用新型公开了一种羽绒加工分毛机，包括进料口、烘干室、驱动装置、分散钩、底座、传送装置、羽绒储存室、抽取装置、抽取管、静电导杆和支撑杆，所述进料口的底侧固定有烘干室，且烘干室的内部安装有驱动装置，所述驱动装置的外圈镶嵌有分散钩，且驱动装置的底端设置有烘干管道，所述传送装置的表层镶嵌有静电传导层，且传送装置的右上方安装有羽绒储存室，所述羽绒储存室的底端和抽取装置相连接，且抽取装置的底侧固定有抽取管，所述底座的两侧设置有支撑杆。该羽绒加工分毛机结构简单新颖，在进行羽绒分毛之前可先对羽绒进行烘干，增加分毛的流畅性，其抽取管为细口状设计，在抽取羽绒的同时能够避免毛片被吸入，大大提高了分毛的效率。

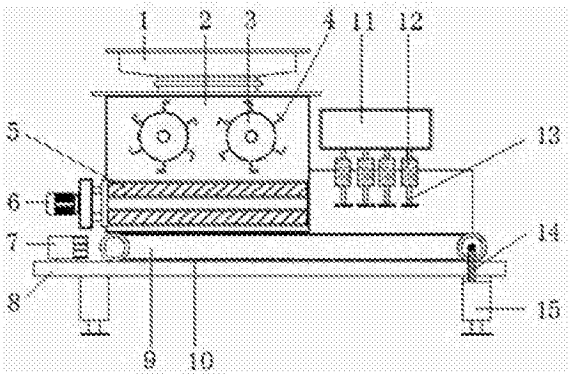

CN 206328498 U

1.一种羽绒加工分毛机，包括进料口(1)、烘干室(2)、驱动装置(3)、分散钩(4)、烘干管道(5)、烘干装置(6)、操作箱(7)、底座(8)、传送装置(9)、静电传导层(10)、羽绒储存室(11)、抽取装置(12)、抽取管(13)、静电导杆(14)和支撑杆(15)，其特征在于：所述进料口(1)的底侧固定有烘干室(2)，且烘干室(2)的内部安装有驱动装置(3)，所述驱动装置(3)的外圈镶嵌有分散钩(4)，且驱动装置(3)的底端设置有烘干管道(5)，所述烘干管道(5)的左端和烘干装置(6)相连接，且烘干装置(6)的底侧安置有操作箱(7)，所述操作箱(7)的底端固定有底座(8)，且底座(8)的上方设置有传送装置(9)，所述传送装置(9)的表层镶嵌有静电传导层(10)，且传送装置(9)的右上方安装有羽绒储存室(11)，所述羽绒储存室(11)的底端和抽取装置(12)相连接，且抽取装置(12)的底侧固定有抽取管(13)，所述底座(8)的两侧设置有支撑杆(15)。

2.根据权利要求 1 所述的一种羽绒加工分毛机，其特征在于：所述烘干管道(5)的内侧均匀分布有出风口(501)。

3.根据权利要求 1 所述的一种羽绒加工分毛机，其特征在于：所述分散钩(4)为光滑陶瓷材质。

4.根据权利要求 1 所述的一种羽绒加工分毛机，其特征在于：所述传送装置(9)的末端镶嵌有静电导杆(14)。

5.根据权利要求 1 所述的一种羽绒加工分毛机，其特征在于：所述抽取管(13)设置有四个，且关于抽取装置(12)中轴线对称。

一种羽绒加工分毛机

技术领域

[0001] 本实用新型涉及羽绒分毛装置技术领域，具体为一种羽绒加工分毛机。

背景技术

[0002] 羽绒是长在鹅、鸭的腹部，成芦花朵状的绒毛，成片状的叫羽毛。由于羽绒是一种动物性蛋白质纤维，可吸收人体散发流动的热气，隔绝外界冷空气的入侵。从蓬松度的检测上来分析，羽绒比蚕丝，棉花等保暖材料都要高一个等级，比如最低标准的450度蓬松的90鸭绒也要比蚕丝和棉花蓬松好，所以羽绒单纯作为一个保暖材料，它的经济价值远远高于其他保暖材料。羽绒生产中，原料包括毛片和羽绒混杂在一起，在进入加工设备之前，需要经过预处理，将毛片和羽绒分开，羽绒进入设备，毛片另外处理，以往没有专用分离设备，是工人在传送带边手工将毛片分拣出来，不但费时费力，且不能完全将毛片分离出去，影响羽绒产品的质量，为此，我们提出一种更实用的羽绒分毛机。

实用新型内容

[0003] 本实用新型的目的在于提供一种羽绒加工分毛机，以解决上述背景技术中提出的人工分毛费时费力的问题。

[0004] 为实现上述目的，本实用新型提供如下技术方案：一种羽绒加工分毛机，包括进料口、烘干室、驱动装置、分散钩、烘干管道、出风口、烘干装置、操作箱、底座、传送装置、静电传导层、羽绒储存室、抽取装置、抽取管、静电导杆和支撑杆，所述进料口的底侧固定有烘干室，且烘干室的内部安装有驱动装置，所述驱动装置的外圈镶嵌有分散钩，且驱动装置的底端设置有烘干管道，所述烘干管道的左端和烘干装置相连接，且烘干装置的底侧安置有操作箱，所述操作箱的底端固定有底座，且底座的上方设置有传送装置，所述传送装置的表层镶嵌有静电传导层，且传送装置的右上方安装有羽绒储存室，所述羽绒储存室的底端和抽取装置相连接，且抽取装置的底侧固定有抽取管，所述底座的两侧设置有支撑杆。

[0005] 优选的，所述烘干管道的内侧均匀分布有出风口。

[0006] 优选的，所述分散钩为光滑陶瓷材质。

[0007] 优选的，所述传送装置的末端镶嵌有静电导杆。

[0008] 优选的，所述抽取管设置有四个，且关于抽取装置中轴线对称。

[0009] 与现有技术相比，本实用新型的有益效果是：该羽绒加工分毛机结构简单新颖，在进行羽绒分毛之前可先对羽绒进行烘干，增加分毛的流畅性，其分散钩的设计使得粘附成块的羽绒能够轻松的被分开，从而使烘干效果更佳，其烘干管道为圆形结构，使羽绒能够全方位的进行烘干，并且烘干后羽绒通过传送装置输送时会产生静电，静电传导层可有效将静电传导到静电导杆上散发至地面，避免静电对羽绒质量产生影响，其抽取管为细口状设计，在抽取羽绒的同时能够避免毛片被吸入，大大提高了分毛的效率。

附图说明

[0010] 图1为本实用新型结构示意图；

[0011] 图2为本实用新型烘干管道结构示意图。

[0012] 图中：1、进料口，2、烘干室，3、驱动装置，4、分散钩，5、烘干管道，501、出风口，6、烘干装置，7、操作箱，8、底座，9、传送装置，10、静电传导层，11、羽绒储存室，12、抽取装置，13、抽取管，14、静电导杆，15、支撑杆。

具体实施方式

[0013] 下面将结合本实用新型实施例中的附图，对本实用新型实施例中的技术方案进行清楚、完整地描述，显然，所描述的实施例仅仅是本实用新型一部分实施例，而不是全部的实施例。基于本实用新型中的实施例，本领域普通技术人员在没有做出创造性劳动前提下所获得的所有其他实施例，都属于本实用新型保护的范围。

[0014] 请参阅图1-2，本实用新型提供一种技术方案：一种羽绒加工分毛机，包括进料口1、烘干室2、驱动装置3、分散钩4、烘干管道5、烘干装置6、操作箱7、底座8、传送装置9、静电传导层10、羽绒储存室11、抽取装置12、抽取管13、静电导杆14和支撑杆15，进料口1的底侧固定有烘干室2，且烘干室2的内部安装有驱动装置3，驱动装置3的外圈镶嵌有分散钩4，且驱动装置3的底端设置有烘干管道5，分散钩4为光滑陶瓷材质，避免羽绒粘附在分散钩4上，烘干管道5的内侧均匀分布有出风口501，使得羽绒能够均匀的烘干，烘干管道5的左端和烘干装置6相连接，且烘干装置6的底侧安置有操作箱7，操作箱7的底端固定有底座8，且底座8的上方设置有传送装置9，传送装置9的表层镶嵌有静电传导层10，且传送装置9的右上方安装有羽绒储存室11，传送装置9的末端镶嵌有静电导杆14，羽绒储存室11的底端和抽取装置12相连接，且抽取装置12的底侧固定有抽取管13，抽取管13设置有四个，且关于抽取装置12中轴线对称，增加抽取速度，底座8的两侧设置有支撑杆15。

[0015] 工作原理：在使用羽绒加工分毛机之前，首先需要对整个机械进行简单的结构的了解，对于这类的分毛机首先通过操作箱7使机械运转，随后将羽绒从进料口1放置到烘干室2内，此时驱动装置3会带动分散钩4对块状羽绒进行分散，分散的羽绒会经烘干管道5通过出风口501进行烘干，烘干后由传送装置9进行输送，输送过程中会产生静电，静电通过静电传导层10传导至静电导杆14上，由静电导杆14传导到地面，此过程中抽取装置12会通过抽取管13抽取羽绒，由于抽取管13为细口状设计，使得毛片被隔离在外，由传送装置9输送出，使得整个分毛的效率得到很好的提高，就这样完成整个羽绒加工分毛机的使用过程。

[0016] 尽管已经示出和描述了本实用新型的实施例，对于本领域的普通技术人员而言，可以理解在不脱离本实用新型的原理和精神的情况下可以对这些实施例进行多种变化、修改、替换和变型，本实用新型的范围由所附权利要求及其等同物限定。

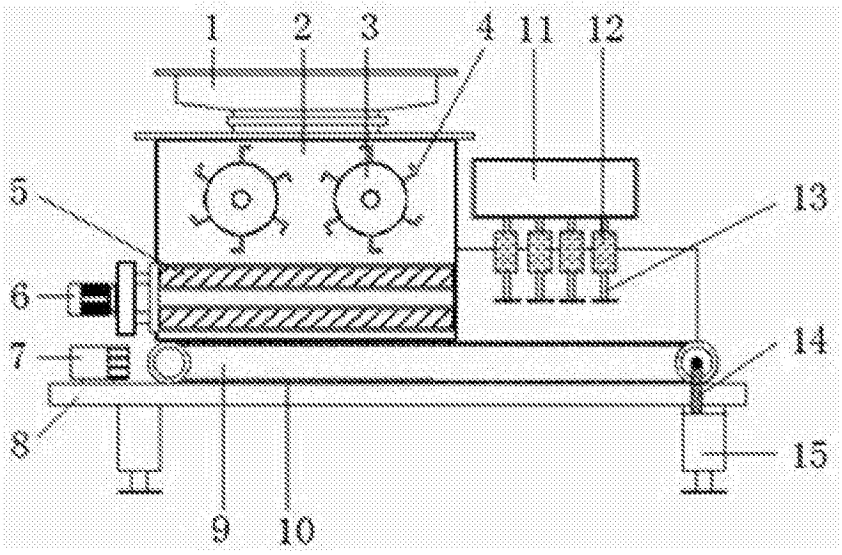

图1

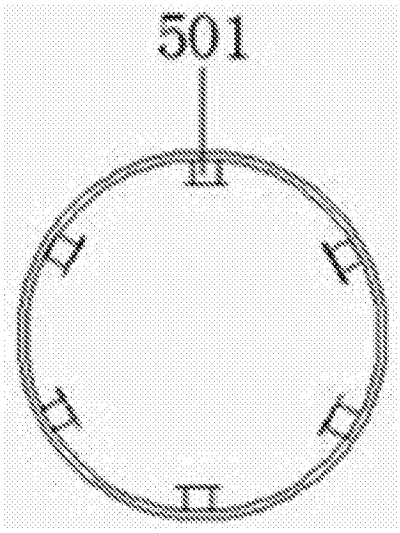

图2