(19)国家知识产权局

(12)实用新型专利

(10)授权公告号 CN 221686742 U
(45)授权公告日 2024.09.10

(21)申请号 202420340520.6

(22)申请日 2024.02.23

(73)专利权人 温州市珺益眼镜有限公司
地址 325000 浙江省温州市瓯海经济开发区北纬一路4号

(72)发明人 张庆安 丁冬梅

(74)专利代理机构 温州冠天知识产权代理事务所(特殊普通合伙) 33346
专利代理师 刘权

(51)Int.Cl.
G02C 5/00(2006.01)
G02C 13/00(2006.01)

权利要求书1页 说明书4页 附图3页

(54)实用新型名称

一种方便拆装镜片的眼镜架

(57)摘要

本实用新型涉及眼镜架技术领域,公开了一种方便拆装镜片的眼镜架,眼镜片通过外框组件与眼镜框固定连接,外框组件包括左外框和右外框、固定设置在左外框和右外框后侧的磁铁、固定设置在左外框和右外框左右两侧的卡扣、连接左外框和右外框的连接组件,磁铁插入磁吸槽与磁吸槽内部铁片磁吸连接后卡扣插入扣合槽与扣块扣合连接,卡扣插入扣合槽与扣块扣合连接后左外框和右外框与眼镜片和眼镜框固定连接。本实用新型无需使用工具即可对眼镜片进行拆装,具备方便拆装眼镜片的有益效果,解决了用户想要拆装眼镜片就需要去到眼镜店,或者使用专用工具,导致用户不方便自行拆装眼镜片的问题,导致影响用户体验问题。

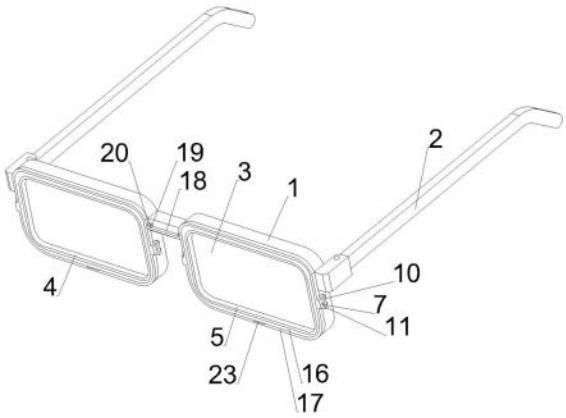

CN 221686742 U

1.一种方便拆装镜片的眼镜架,包括眼镜框(1)、转动设置在眼镜框(1)左右两侧的眼镜腿(2)、安装在眼镜框(1)上的眼镜片(3),其特征在于:所述眼镜片(3)通过外框组件与眼镜框(1)固定连接,所述外框组件包括左外框(4)和右外框(5)、固定设置在左外框(4)和右外框(5)后侧的磁铁(6)、固定设置在左外框(4)和右外框(5)左右两侧的卡扣(7)、连接左外框(4)和右外框(5)的连接组件,所述眼镜框(1)前侧壁上开设有放片槽(8),所述眼镜片(3)位于放片槽(8)内部,所述眼镜框(1)前侧壁上开设有磁吸槽(9),所述磁吸槽(9)内部固定设置有铁片,所述眼镜框(1)上固定设置有扣块(10),所述扣块(10)上开设有扣合槽(11),所述磁铁(6)插入磁吸槽(9)与磁吸槽(9)内部铁片磁吸连接后卡扣(7)插入扣合槽(11)与扣块(10)扣合连接,所述卡扣(7)插入扣合槽(11)与扣块(10)扣合连接后左外框(4)和右外框(5)与眼镜片(3)和眼镜框(1)固定连接。

2.根据权利要求1所述的一种方便拆装镜片的眼镜架,其特征在于:所述放片槽(8)侧壁上均固定设置有弹性垫(12),所述眼镜片(3)位于放片槽(8)内部与弹性垫(12)抵触连接,所述弹性垫(12)材质为弹性橡胶。

3.根据权利要求2所述的一种方便拆装镜片的眼镜架,其特征在于:所述眼镜框(1)前侧固定设置有若干个定位柱(13),所述左外框(4)和右外框(5)后侧壁上均开设有与定位柱(13)相匹配的若干个定位孔(14),所述定位柱(13)插入定位孔(14)与左外框(4)和右外框(5)接触连接。

4.根据权利要求3所述的一种方便拆装镜片的眼镜架,其特征在于:所述左外框(4)和右外框(5)后侧壁上均固定设置有压紧框(15),所述卡扣(7)插入扣合槽(11)与扣块(10)扣合连接后压紧框(15)与眼镜片(3)前侧壁固定连接。

5.根据权利要求4所述的一种方便拆装镜片的眼镜架,其特征在于:所述外框组件还包括装饰框(16),所述左外框(4)和右外框(5)前侧壁上均开设有装饰槽(17),所述装饰框(16)插入装饰槽(17)与左外框(4)和右外框(5)过盈连接。

6.根据权利要求5所述的一种方便拆装镜片的眼镜架,其特征在于:所述连接组件包括位于左外框(4)和右外框(5)之间的连接条(18)、若干个螺丝(19),所述连接条(18)左右两侧均固定设置有连接块(20),所述左外框(4)和右外框(5)朝向彼此一侧壁上均开设有螺孔(21),所述连接块(20)上开设有通孔(22),所述螺丝(19)穿过通孔(22)后旋入螺孔(21)与连接块(20)、左外框(4)和右外框(5)固定连接,所述连接条(18)长度等于眼镜框(1)的横梁长度。

7.根据权利要求6所述的一种方便拆装镜片的眼镜架,其特征在于:所述装饰槽(17)底壁上开设有贯通眼镜框(1)前侧壁的插片槽(23)。

一种方便拆装镜片的眼镜架

技术领域

[0001] 本实用新型涉及眼镜架技术领域,具体涉及一种方便拆装镜片的眼镜架。

背景技术

[0002] 眼镜是由眼镜片和眼镜架组合起来的,用来改善视力、保护眼睛或作装饰用途的用品。眼镜可矫正多种视力问题,包括近视、远视、散光、老花、斜视或弱视等等。根据眼镜的用途,可分为光学眼镜、护目镜、遮光镜、夜视镜等等。

[0003] 眼镜架包括有眼镜框、转动设置在眼镜框上的眼镜腿。现有眼镜的眼镜片通常直接固定在眼镜架上,因此眼镜片难以从眼镜架上拆下。用户想要拆装眼镜片就需要去到眼镜店,或者使用专用工具,这会导致用户不方便自行拆装眼镜片的问题出现,导致影响用户体验问题出现。

实用新型内容

[0004] 本实用新型的目的在于提供一种方便拆装镜片的眼镜架,以解决上述背景技术中提出的问题。

[0005] 为实现上述目的,本实用新型提供如下技术方案:一种方便拆装镜片的眼镜架,包括眼镜框、转动设置在眼镜框左右两侧的眼镜腿、安装在眼镜框上的眼镜片,其特征在于:所述眼镜片通过外框组件与眼镜框固定连接,所述外框组件包括左外框和右外框、固定设置在左外框和右外框后侧的磁铁、固定设置在左外框和右外框左右两侧的卡扣、连接左外框和右外框的连接组件,所述眼镜框前侧壁上开设有放片槽,所述眼镜片位于放片槽内部,所述眼镜框前侧壁上开设有磁吸槽,所述磁吸槽内部固定设置有铁片,所述眼镜框上固定设置有扣块,所述扣块上开设有扣合槽,所述磁铁插入磁吸槽与磁吸槽内部铁片磁吸连接后卡扣插入扣合槽与扣块扣合连接,所述卡扣插入扣合槽与扣块扣合连接后左外框和右外框与眼镜片和眼镜框固定连接。

[0006] 优选的,所述放片槽侧壁上均固定设置有弹性垫,所述眼镜片位于放片槽内部与弹性垫抵触连接,所述弹性垫材质为弹性橡胶。

[0007] 优选的,所述眼镜框前侧固定设置有若干个定位柱,所述左外框和右外框后侧壁上均开设有与定位柱相匹配的若干个定位孔,所述定位柱插入定位孔与左外框和右外框接触连接。

[0008] 优选的,所述左外框和右外框后侧壁上均固定设置有压紧框,所述卡扣插入扣合槽与扣块扣合连接后压紧框与眼镜片前侧壁固定连接。

[0009] 优选的,所述外框组件还包括装饰框,所述左外框和右外框前侧壁上均开设有装饰槽,所述装饰框插入装饰槽与左外框和右外框过盈连接。

[0010] 优选的,所述连接组件包括位于左外框和右外框之间的连接条、若干个螺丝,所述连接条左右两侧均固定设置有连接块,所述左外框和右外框朝向彼此一侧壁上均开设有螺孔,所述连接块上开设有通孔,所述螺丝穿过通孔后旋入螺孔与连接块、左外框和右外框固

定连接,所述连接条长度等于眼镜框的横梁长度。

[0011] 优选的,所述装饰槽底壁上开设有贯通眼镜框前侧壁的插片槽。

[0012] 本实用新型的有益效果在于:当眼镜片需要进行安装时,先将眼镜片放入放片槽内部与弹性垫抵触连接,然后将磁铁对准并插入磁吸槽与磁吸槽内部铁片磁吸连接,使压紧框与眼镜片、左外框和右外框与眼镜框初步固定,由于扣块上开设有扣合槽,当磁铁与磁吸槽内部铁片磁吸连接后,卡扣会插入扣合槽与扣块扣合连接,使压紧框与眼镜片、左外框和右外框与眼镜框完全固定,完成眼镜片的安装,安装时无需使用工具,起到了方便安装眼镜片的作用;当用户想要更换不同透明度或者不同颜色的眼镜片,需要对眼镜片进行拆卸时,按住卡扣后将卡扣推出扣合槽,使卡扣与扣块分离,此时磁铁也会从磁吸槽内部脱离,从而使压紧框与眼镜片、左外框和右外框与眼镜框分离,取下眼镜片即可完成眼镜片的拆卸,拆卸时无需使用工具,起到了方便拆卸眼镜片的作用,此时用户可根据自身需求更换不同透明度或者不同颜色的眼镜片;综上所述,本实用新型无需使用工具即可对眼镜片进行拆装,具备方便拆装眼镜片的有益效果,解决了用户想要拆装眼镜片就需要去到眼镜店,或者使用专用工具,导致用户不方便自行拆装眼镜片的问题,导致影响用户体验问题。

附图说明

[0013] 附图1为本实用新型的结构示意图;

[0014] 附图2为本实用新型的爆炸示意图;

[0015] 附图3为本实用新型的右外框示意图;

[0016] 附图4为本实用新型的俯视图;

[0017] 附图5为附图4中A-A处剖视图。

[0018] 图中:眼镜框1、眼镜腿2、眼镜片3、左外框4、右外框5、磁铁6、卡扣7、放片槽8、磁吸槽9、扣块10、扣合槽11、弹性垫12、定位柱13、定位孔14、压紧框15、装饰框16、装饰槽17、连接条18、螺丝19、连接块20、螺孔21、通孔22、插片槽23。

具体实施方式

[0019] 下面将结合本实用新型实施例中的附图,对本实用新型实施例中的技术方案进行清楚、完整地描述。

[0020] 如图1-5所示,本实用新型公开了一种方便拆装镜片的眼镜架,包括眼镜框1、转动设置在眼镜框1左右两侧的眼镜腿2、安装在眼镜框1上的眼镜片3,所述眼镜片3通过外框组件与眼镜框1固定连接,所述外框组件包括左外框4和右外框5、固定设置在左外框4和右外框5后侧的磁铁6、固定设置在左外框4和右外框5左右两侧的卡扣7、连接左外框4和右外框5的连接组件,所述眼镜框1前侧壁上开设有放片槽8,所述眼镜片3位于放片槽8内部,所述眼镜框1前侧壁上开设有磁吸槽9,所述磁吸槽9内部固定设置有铁片,所述眼镜框1上固定设置有扣块10,所述扣块10上开设有扣合槽11,所述磁铁6插入磁吸槽9与磁吸槽9内部铁片磁吸连接后卡扣7插入扣合槽11与扣块10扣合连接,所述卡扣7插入扣合槽11与扣块10扣合连接后左外框4和右外框5与眼镜片3和眼镜框1固定连接。当眼镜片3需要进行安装时,先将眼镜片3放入放片槽8内部与弹性垫12抵触连接,然后将磁铁6对准并插入磁吸槽9与磁吸槽9内部铁片磁吸连接,使压紧框15与眼镜片3、左外框4和右外框5与眼镜框1初步固定,由于扣

块10上开设有扣合槽11,当磁铁6与磁吸槽9内部铁片磁吸连接后,卡扣7会插入扣合槽11与扣块10扣合连接,使压紧框15与眼镜片3、左外框4和右外框5与眼镜框1完全固定,完成眼镜片3的安装,安装时无需使用工具,起到了方便安装眼镜片3的作用;当用户想要更换不同透明度或者不同颜色的眼镜片3,需要对眼镜片3进行拆卸时,按住卡扣7后将卡扣7推出扣合槽11,使卡扣7与扣块10分离,此时磁铁6也会从磁吸槽9内部脱离,从而使压紧框15与眼镜片3、左外框4和右外框5与眼镜框1分离,取下眼镜片3即可完成眼镜片3的拆卸,拆卸时无需使用工具,起到了方便拆卸眼镜片3的作用,此时用户可根据自身需求更换不同透明度或者不同颜色的眼镜片3;综上所述,本实用新型无需使用工具即可对眼镜片3进行拆装,具备方便拆装眼镜片3的有益效果,解决了用户想要拆装眼镜片3就需要去到眼镜店,或者使用专用工具,导致用户不方便自行拆装眼镜片3的问题,导致影响用户体验问题。

[0021] 优选的,所述放片槽8侧壁上均固定设置有弹性垫12,所述眼镜片3位于放片槽8内部与弹性垫12抵触连接,所述弹性垫12材质为弹性橡胶。由于眼镜片3位于放片槽8内部与弹性垫12抵触连接,当眼镜片3被按压固定时,弹性垫12可以在眼镜框1与眼镜片3之间起到缓冲作用,从而避免眼镜片3被压坏的情况出现;由于弹性垫12材质为弹性橡胶,拥有了弹性好、耐磨性强等特点。

[0022] 优选的,所述眼镜框1前侧固定设置有若干个定位柱13,所述左外框4和右外框5后侧壁上均开设有与定位柱13相匹配的若干个定位孔14,所述定位柱13插入定位孔14与左外框4和右外框5接触连接。由于定位柱13插入定位孔14与左外框4和右外框5接触连接,起到了在左外框4和右外框5与眼镜框1安装时对左外框4和右外框5进行定位的作用。

[0023] 优选的,所述左外框4和右外框5后侧壁上均固定设置有压紧框15,所述卡扣7插入扣合槽11与扣块10扣合连接后压紧框15与眼镜片3前侧壁固定连接。由于卡扣7插入扣合槽11与扣块10扣合连接后压紧框15与眼镜片3前侧壁抵触连接,起到了压紧固定眼镜片3、防止眼镜片3晃动的作用。

[0024] 优选的,所述外框组件还包括装饰框16,所述左外框4和右外框5前侧壁上均开设有装饰槽17,所述装饰框16插入装饰槽17与左外框4和右外框5过盈连接。由于装饰框16插入装饰槽17与左外框4和右外框5过盈连接,起到了装饰左外框4和右外框5、提升美观性的作用。

[0025] 优选的,所述连接组件包括位于左外框4和右外框5之间的连接条18、若干个螺丝19,所述连接条18左右两侧均固定设置有连接块20,所述左外框4和右外框5朝向彼此一侧壁上均开设有螺孔21,所述连接块20上开设有通孔22,所述螺丝19穿过通孔22后旋入螺孔21与连接块20、左外框4和右外框5固定连接,所述连接条18长度等于眼镜框1的横梁长度。由于螺丝19穿过通孔22后旋入螺孔21与连接块20、左外框4和右外框5固定连接,此时左外框4和右外框5为一个整体,当左外框4和右外框5任意一个进行拆装时,会带动另外一个也进行拆装,起到了方便同时拆装左外框4和右外框5的作用;当用户需要灵活拆装左外框4和右外框5时,将螺丝19旋出螺孔21和通孔22使连接块20与左外框4和右外框5分离,可使左外框4和右外框5成为两个独立的个体,起到了灵活拆装左外框4和右外框5的作用。

[0026] 优选的,所述装饰槽17底壁上开设有贯通眼镜框1前侧壁的插片槽23。由于装饰槽17底壁上开设有贯通眼镜框1前侧壁的插片槽23,当用户需要更换不同款式的装饰框16时,将硬塑料片插入插片槽23,然后撬动装饰框16使其下方边框脱离装饰槽17,即可将装饰框

16拆下并更换不同款式的装饰框16,起到了方便更换装饰框16的作用。

[0027] 以上所述仅为本实用新型的较佳实施例,并不用以限制本实用新型,凡在本实用新型的精神和原则之内,所作的任何修改、等同替换、改进等,均应包含在本实用新型的保护范围之内。

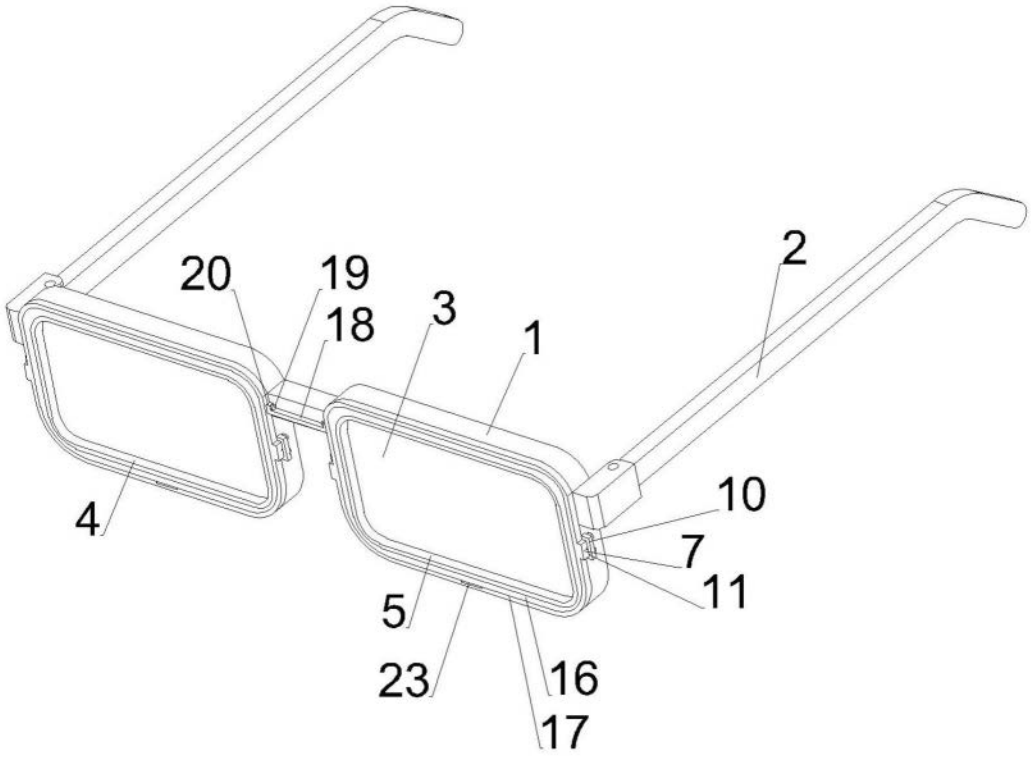
20
19
18
3
1
2
4
10
7
11
5
23
16
17

图 1

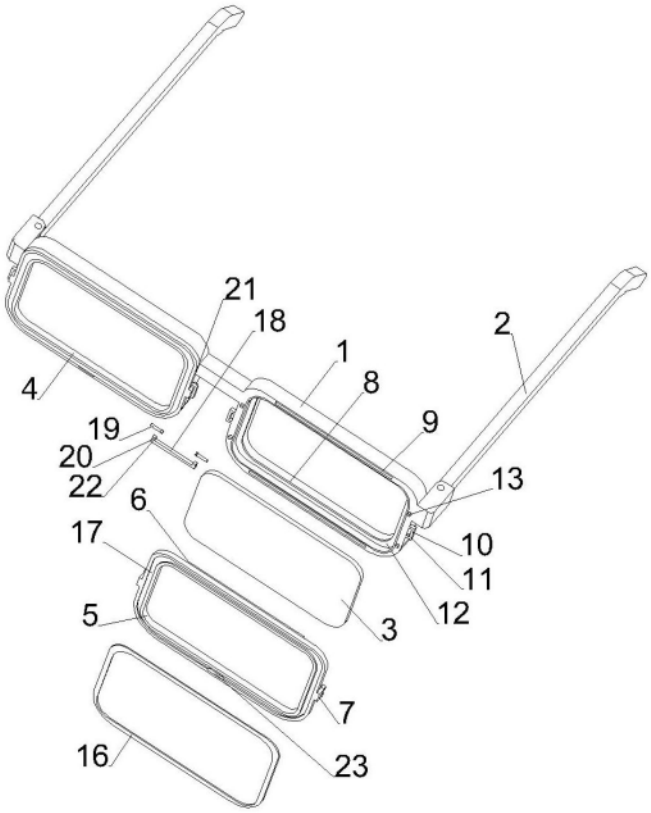
21
18
1
2
4
8
9
19
20
22
13
6
17
10
11
12
5
3
7
16
23

图 2

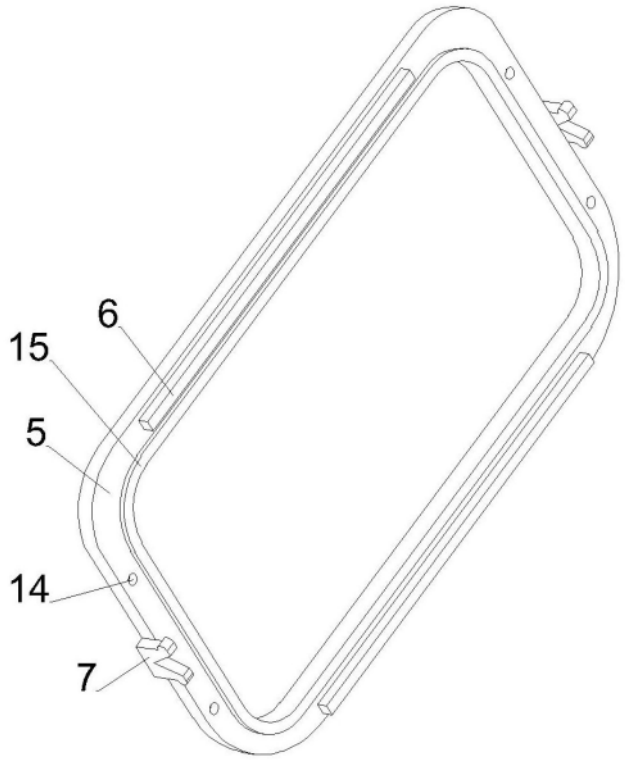

图 3

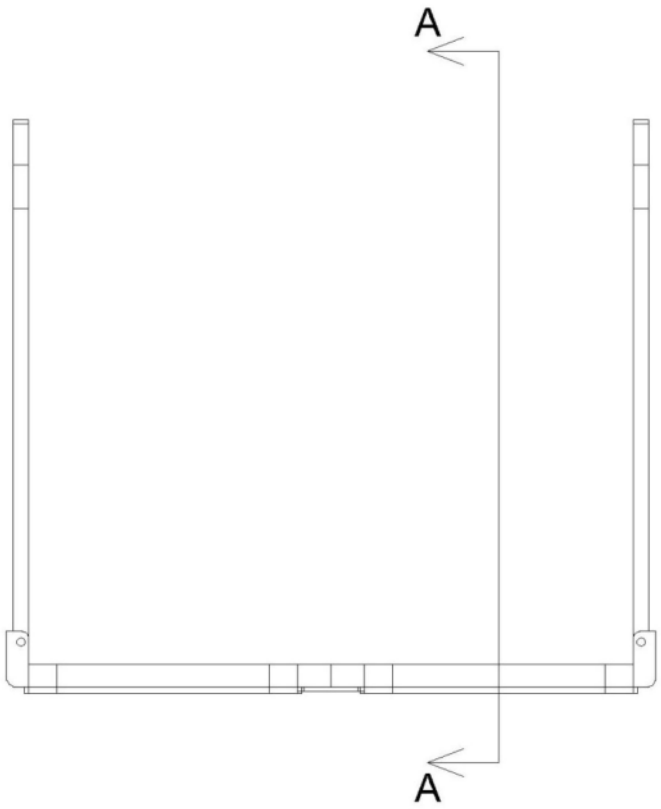

图 4

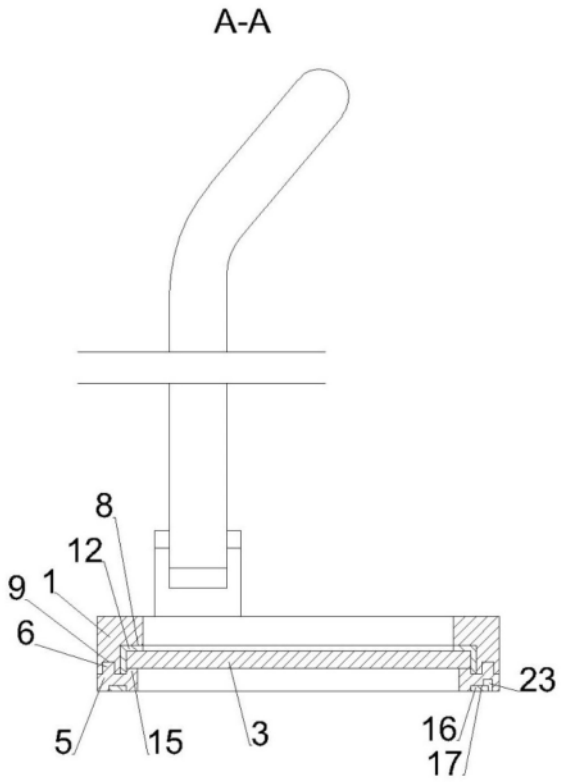

图 5