(19)中华人民共和国国家知识产权局

(12)实用新型专利

(10)授权公告号 CN 203591320 U
(45)授权公告日 2014.05.14

(21)申请号 201220751428.6

(22)申请日 2012.12.26

(73)专利权人 北京爱康宜诚医疗器材股份有限公司
地址 102200 北京市昌平区科技园区白浮泉路10号兴业大厦二层

(72)发明人 李学龙

(51)Int.Cl.
A61B 17/88(2006.01)

权利要求书1页 说明书2页 附图2页

(54)实用新型名称

断尾器

(57)摘要

本实用新型涉及一种骨科手术器械，特别是一种用于脊柱内固定手术中折断长臂钉钉尾的断尾器，该断尾器包括有断尾槽(1)、持片(2)、角度面(3)等组成，手术时断尾槽(1)插入长臂钉(4)中折断钉尾(5)，持片(2)在张力作用下持住钉尾(5)，角度面(3)加大活动空间。

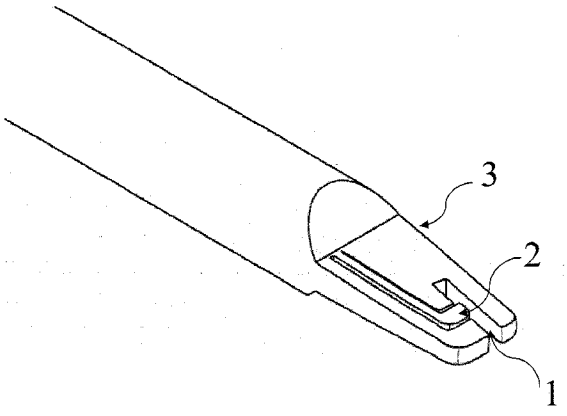

CN 203591320 U

1. 一种断尾器，其特征在于，该断尾器包括有断尾槽 (1)、持片 (2)、角度面 (3)，断尾槽 (1) 厚度为 2-5 毫米，持片 (2) 在张力作用下持住钉尾，断尾槽 (1) 与角度面 (3) 平行。

断尾器

技术领域

[0001] 本实用新型涉及的是一种骨科手术工具，特别是一种用于脊柱内固定手术中长臂矫形钉钉尾折断的断尾器。

背景技术

[0002] 在进行脊柱内固定手术时，需要使用一种长臂矫形钉，钉尾在矫形棒压紧后必须折断，长臂矫形钉钉口非常小，多为 B10 的锯齿螺纹，现有的断尾钳钳口过宽，折断时活动量太小用不上力，还有一种断尾器套筒问题更加的严重，套筒为圆柱形活动空间非常小，折断后钉尾不是滑落就是难以取出。

实用新型内容

[0003] 本实用新型的目的是提供一种在骨科手术，特别是脊柱内固定手术时更加安全有效的手术器械断尾器。

[0004] 为实现上述目的，本实用新型采取以下设计方案：

[0005] 一种骨科手术用断尾器，该断尾器包括有断尾槽 (1)、持片 (2)、角度面 (3) 等组成，手术时断尾槽 (1) 插入长臂钉 (4) 中折断钉尾 (5)，断尾槽 (1) 厚度为 2-5 毫米与钉尾 (5) 稳合度高，槽宽与钉尾 (5) 壁厚相同，持片 (2) 在张力作用下持住钉尾，使折断后钉尾不会滑落患者体内，厚度为 2-5 毫米取出钉尾时从侧面拉出或推出非常容易，角度面 (3) 加大活动空间，断尾槽 (1) 与角度面 (3) 平行进一步加大活动空间，角度面 (3) 为三角形结构受力性好。

[0006] 本实用新型的优点是：

[0007] 1、本实用新型断尾器，在采用以上设计方案后，厚度小与钉尾稳合度高，持片 (2) 张力下持住钉尾，使钉尾不滑落易取出。

[0008] 2、本实用新型断尾器，角度面 (3) 加大活动空间三角形结构受力性好。

[0009] 下面结合附图和具体实施方式对本实用新型做进一步详细说明，本实施方式仅是本实用新型最佳实施方式，并非对本实用新型的限定。

附图说明

[0010] 图 1、图 2 为本实用新型断尾器的结构示意图

[0011] 图 3 为本实用新型断尾器的使用示意图

具体实施方式

[0012] 以下结合附图及具体实施方式对本实用新型作进一步详细说明。

[0013] 参阅图 1、图 2、图 3 所示，是本实用新型结构及使用示意图。一种骨科手术用断尾器，该断尾器包括有断尾槽 (1)、持片 (2)、角度面 (3) 等组成，手术时断尾槽 (1) 插入长臂钉 (4) 中折断钉尾 (5)，断尾槽 (1) 厚度为 2-5 毫米与钉尾稳合度高，槽宽与钉尾 (5) 壁厚

相同，持片 (2) 在张力作用下持住钉尾，使折断后钉尾不会滑落患者体内，厚度为 2-5 毫米取出钉尾时从侧面拉出或推出非常容易，角度面 (3) 加大活动空间，断尾槽 (1) 与角度面 (3) 平行关系进一步加大活动空间，角度面 (3) 为三角形结构受力性好。

[0014] 本实用新型的加工方法是：车削加工、铣削加工等，上述加工方法均为相当成熟的加工方法，应用上不存在技术困难。

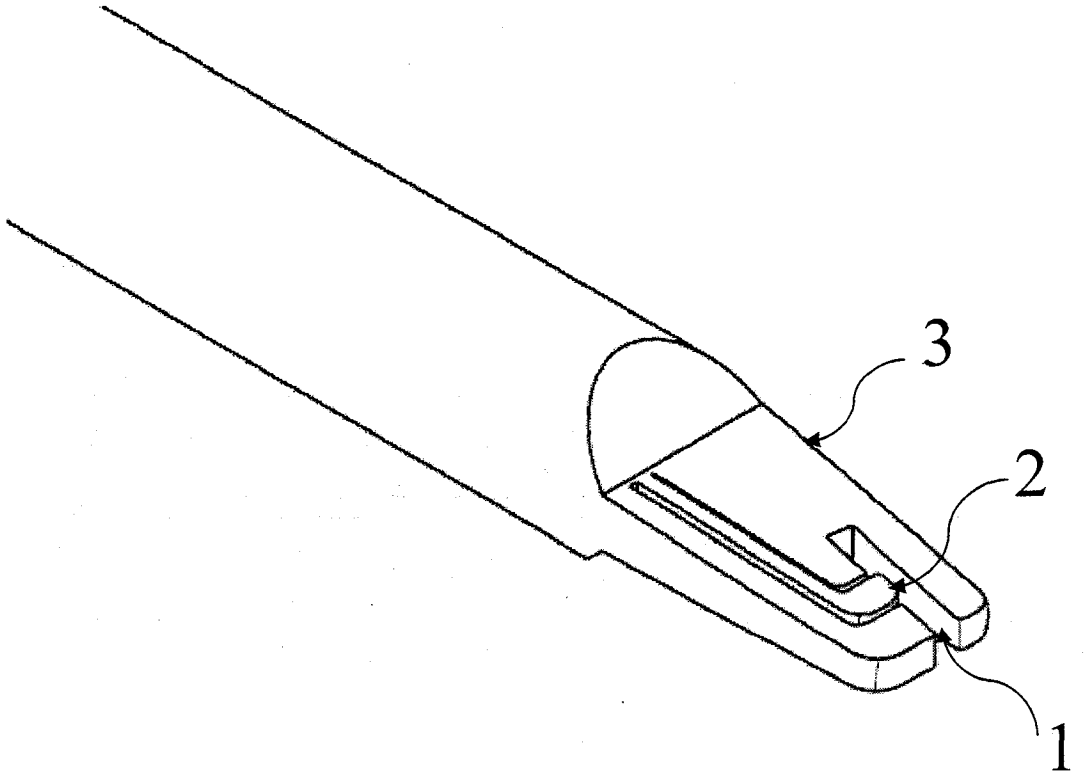

图 1

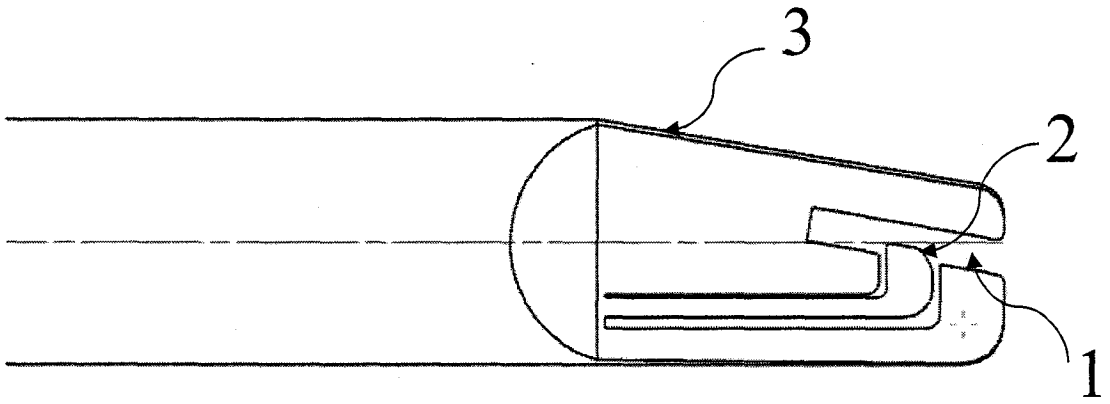

图 2

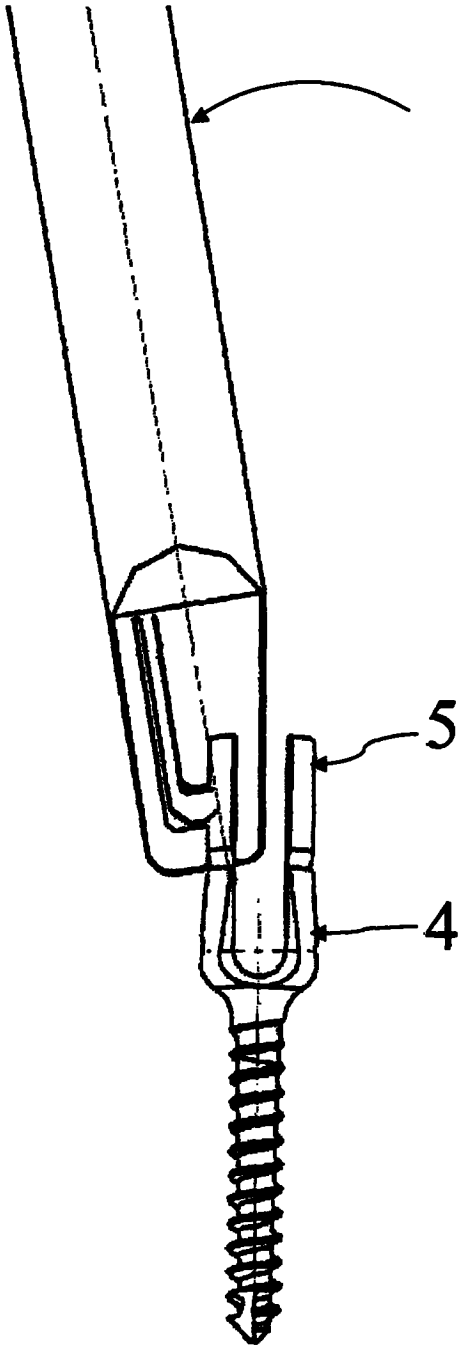

图 3