(19)中华人民共和国国家知识产权局

(12)实用新型专利

(10)授权公告号 CN 204118449 U
(45)授权公告日 2015.01.21

(21)申请号 201420297606.1

(22)申请日 2014.06.05

(73)专利权人 霍山县向阳恒温器有限公司
地址 237200 安徽省六安市霍山县与儿街镇盛大工业园

(72)发明人 荣鑫

(51)Int.Cl.
H01R 43/28(2006.01)

权利要求书1页 说明书2页 附图1页

(54)实用新型名称

一种用于电脑剥线机的引线装置

(57)摘要

本实用新型公开了一种用于电脑剥线机的引线装置，包括两侧设有定位座的支撑板，定位座上设有通孔，两个通孔位于一条直线上，支撑板上下交错设置有若干个上滚轮和下滚轮，所述上滚轮和下滚轮的内径切线与两通孔之间的直线相重叠，上滚轮设有滚轮提升装置，定位座与支撑板可拆卸连接，便于对导线安装定位，同时适用于不同直径的导线。

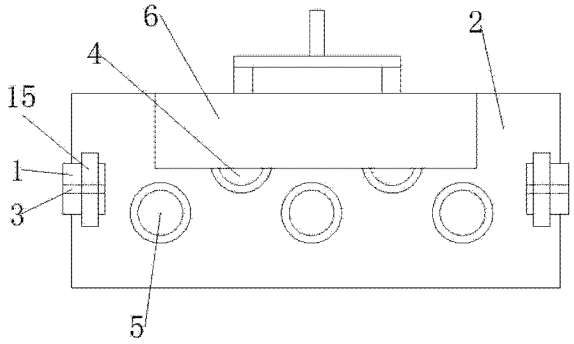

CN 204118449 U

1. 一种用于电脑剥线机的引线装置，其特征在于：包括两侧设有定位座的支撑板，定位座上设有通孔，两个通孔位于一条直线上，支撑板上下交错设置有若干个上滚轮和下滚轮，所述上滚轮和下滚轮的内径切线与两通孔之间的直线相重叠，上滚轮设有滚轮提升装置，定位座与支撑板可拆卸连接。

2. 根据权利要求 1 所述的用于电脑剥线机的引线装置，其特征在于：所述支撑板的上方设有支撑架，所述上滚轮设有滚轮支架，滚轮支架沿竖直方向在支撑架内滑动，滚轮支架上方设有竖直方向上的圆柱，滚轮支架与支撑架支架设有套接于圆柱的弹簧。

3. 根据权利要求 2 所述的用于电脑剥线机的引线装置，其特征在于：所述圆柱通过连杆相连接，连杆上方设有手柄。

4. 根据权利要求 2 所述的用于电脑剥线机的引线装置，其特征在于：所述支撑架在竖直方向上设有滑槽，所述管轮支架的两侧设有凸块，凸块设置在滑槽内。

5. 根据权利要求 1 所述的用于电脑剥线机的引线装置，其特征在于：所述支撑板两侧设有安装槽，所述定位座设置在安装槽内。

一种用于电脑剥线机的引线装置

技术领域

[0001] 本实用新型涉及玩具相关产品领域，特别涉及一种用于电脑剥线机的引线装置。

背景技术

[0002] 在电子、电器、电讯等设备领域，经常需要使用两端或者两端和中间均剥去绝缘层的导线短节，尤其是两端和中间若干小段均剥去绝缘层的导线短节，更是广泛的运用在这些设备电路之间的连接上。在早期电子行业还不是很发达的时候，人们都是用手工裁线剥线，随着电子行业的发展，人们发明了电脑剥线机，用机器取代了手工裁线剥线工序，大大提高了生产效率，其引线装置至适合对一种导线进行裁线剥线，十分不便。

实用新型内容

[0003] 本实用新型所要解决的技术问题是提供一种用于电脑剥线机的引线装置，滚轮设有提升装置，可以适用不同直径的导线，以解决现有技术中导致的上述多项缺陷。

[0004] 为实现上述目的，本实用新型提供以下的技术方案：一种用于电脑剥线机的引线装置，包括两侧设有定位座的支撑板，定位座上设有通孔，两个通孔位于一条直线上，支撑板上下交错设置有若干个上滚轮和下滚轮，所述上滚轮和下滚轮的内径切线与两通孔之间的直线相重叠，上滚轮设有滚轮提升装置，定位座与支撑板可拆卸连接。

[0005] 优选的，所述支撑板的上方设有支撑架，所述上滚轮设有滚轮支架，滚轮支架沿竖直方向在支撑架内滑动，滚轮支架上方设有竖直方向上的圆柱，滚轮支架与支撑架支架设有套接于圆柱的弹簧。

[0006] 优选的，所述圆柱通过连杆相连接，连杆上方设有手柄。

[0007] 优选的，所述支撑架在竖直方向上设有滑槽，所述管轮支架的两侧设有凸块，凸块设置在滑槽内。

[0008] 优选的，所述支撑板两侧设有安装槽，所述定位座设置在安装槽内。

[0009] 采用以上技术方案的有益效果是：本实用新型结构的引线装置，通过上下交错的上滚轮和下滚轮对导线进行引线和定位，上滚轮设有提升装置，便于对导线进行牵引，可以适用于不同直径的导线，定位座与安装槽可拆卸连接，根据不同直径的导线，选择不同通孔直径的定位座，该实用新型结构的引线装置便于对导线安装定位，同时适用于不同直径的导线。

附图说明

[0010] 图 1 是本实用新型一种用于电脑剥线机的引线装置的结构示意图；

[0011] 图 2 是图 1 所示滚轮提升装置的结构示意图。

[0012] 其中，1-- 定位座、2-- 支撑板、3-- 通孔、4-- 上滚轮、5-- 下滚轮、6-- 提升装置、7-- 支撑架、8-- 滚轮支架、9-- 圆柱、10-- 弹簧、11-- 连杆、12-- 手柄、13-- 滑槽、14-- 凸块、15-- 安装槽。

具体实施方式

[0013] 下面结合附图详细说明本实用新型的优选实施方式。

[0014] 图 1 出示本实用新型的具体实施方式：一种用于电脑剥线机的引线装置，包括两侧设有定位座 1 的支撑板 2，定位座 1 上设有通孔 3，两个通孔 3 位于一条直线上，支撑板 2 上下交错设置有若干个上滚轮 4 和下滚轮 5，上滚轮 4 和下滚轮 5 的内径切线与两通孔 3 之间的直线相重叠，上滚轮 4 设有滚轮提升装置 6，定位座 1 与支撑板 2 可拆卸连接，支撑板 2 两侧设有安装槽 15，所述定位座 1 设置在安装槽 15 内。

[0015] 如图 2 所示，本滚轮提升装置 6 的结构包括支撑板 2 的上方设有支撑架 7，上滚轮 4 设有滚轮支架 8，滚轮支架 8 沿竖直方向在支撑架 7 内滑动，滚轮支架 8 上方设有竖直方向上的圆柱 9，滚轮支架 8 与支撑架 7 支架设有套接于圆柱 9 的弹簧 10，圆柱 9 通过连杆 11 相连接，连杆 11 上方设有手柄 12，支撑架 7 在竖直方向上设有滑槽 13，所述管轮支架的两侧设有凸块 14，凸块 14 设置在滑槽 13 内。

[0016] 在实施过程中，通过手柄 12 将整个滚轮提升装置 6 提起，将导线穿过支撑板 2 两侧的定位座 1，然后将提升装置 6 放下，上下滚轮 5 与导线相贴合，提升装置 6 内的弹簧 10 起到复位夹紧的作用，而定位座 1 与安装槽 15 可拆卸连接，可以根据导线直径的大小，旋转不同直径通孔 3 的定位座 1。

[0017] 本实用新型结构的引线装置，通过上下交错的上滚轮 4 和下滚轮 5 对导线进行引线和定位，上滚轮 4 设有提升装置 6，便于对导线进行牵引，可以适用于不同直径的导线，定位座 1 与安装槽 15 可拆卸连接，根据不同直径的导线，选择不同通孔 3 直径的定位座 1，该实用新型结构的引线装置便于对导线安装定位，同时适用于不同直径的导线。

[0018] 以上所述的仅是本实用新型的优选实施方式，应当指出，对于本领域的普通技术人员来说，在不脱离本实用新型创造构思的前提下，还可以做出若干变形和改进，这些都属于本实用新型的保护范围。

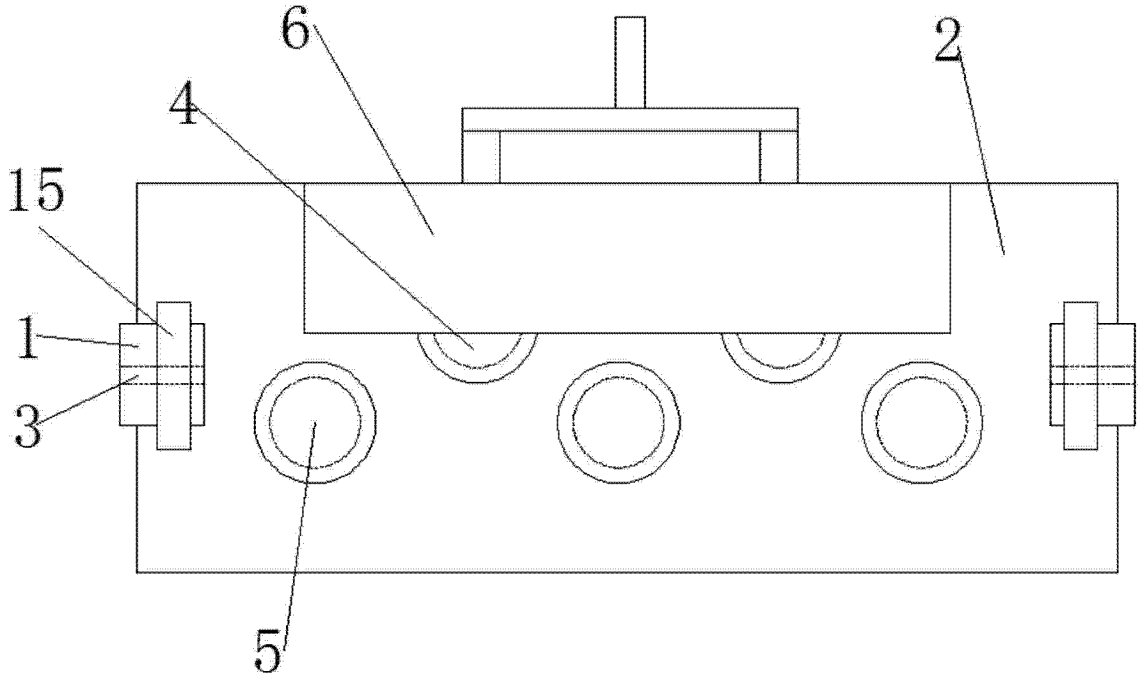

图 1

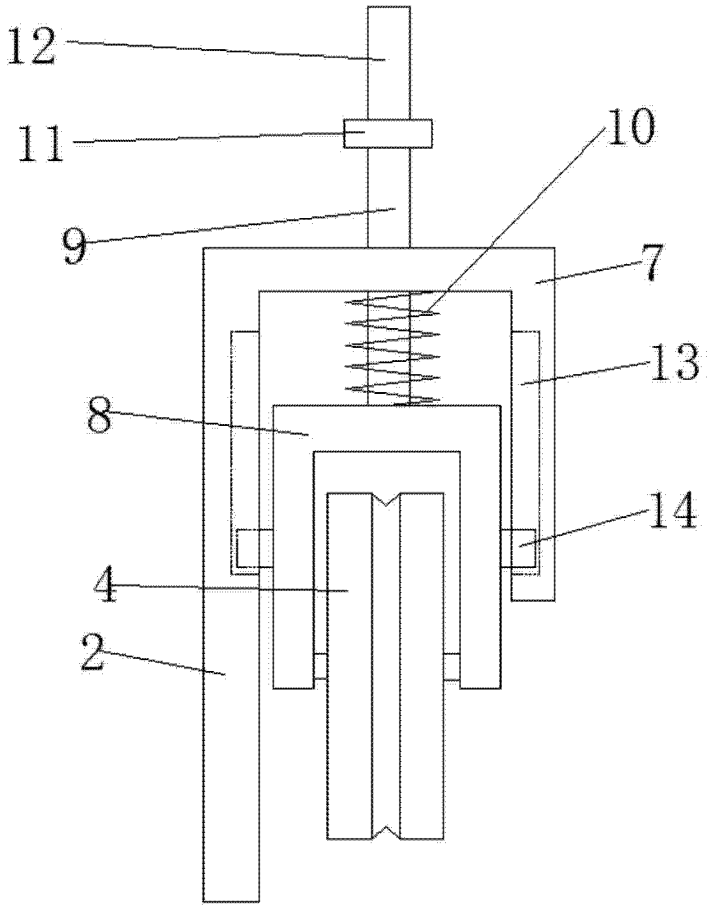

图 2