(19)中华人民共和国国家知识产权局

(12)实用新型专利

(10)授权公告号 CN 203328025 U
(45)授权公告日 2013.12.11

(21)申请号 201320298926.4

(22)申请日 2013.05.27

(73)专利权人 沈家刚
地址 241000 安徽省芜湖市新芜区吉和新村5栋2单元502室

(72)发明人 沈家刚

(51)Int.Cl.
A42B 1/18(2006.01)

权利要求书1页 说明书4页 附图2页

(54)实用新型名称

一种遮阳帽

(57)摘要

本实用新型公开了一种遮阳帽，包括具有帽檐的帽子，帽檐设有连接部，连接部与设有防尘部和遮光部的面罩活动连接；连接部包括定位片，定位片的两端分别通过与帽檐相应位置设置的搭扣活动连接，定位片一侧与所述的遮光部连接，另一侧为与帽檐适应的弧形边，弧形边与帽檐外侧贴合；或为置于帽檐两端的一侧与帽檐内侧贴合的具有弹性的夹子和端部分别与夹子活动连接的定位片，定位片一侧与所述的遮光部连接，另一侧为与帽檐适应的弧形边，弧形边与帽檐外侧贴合，采用本实用新型的技术方案，根据不同环境选择佩戴方式，可将防尘罩、滤光片回收一并将其推进帽檐的挂轴内，并藏匿于帽檐下，做到将防晒、滤光、防尘组合面罩等结构收拢，提高其美观度。

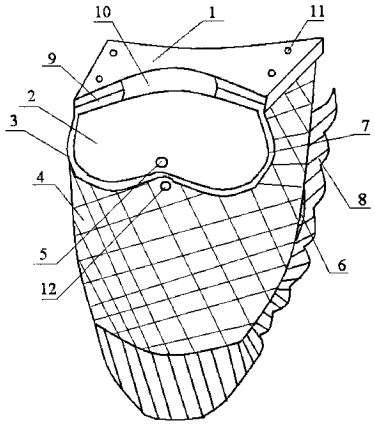

CN 203328025 U

1. 一种遮阳帽，包括具有帽檐的帽子，其特征在于：所述的帽檐设有连接部，连接部与设有防尘部和遮光部的面罩活动连接。

2. 按照权利要求 1 所述的一种遮阳帽，其特征在于：所述的连接部包括定位片，定位片的两端分别通过与帽檐相应位置设置的搭扣活动连接，定位片一侧与所述的遮光部连接，另一侧为与帽檐适应的弧形边，弧形边与帽檐外侧贴合。

3. 按照权利要求 1 所述的一种遮阳帽，其特征在于：所述的遮光部包括连接件和滤光片，连接件为织物制成的条状的布轴，长度与定位片适应，其一侧与定位片连接，另一侧与滤光片的一侧连接，布轴的两端还设置有摩擦阻力肩，滤光片的另一侧还设置有拉链，滤光片可沿滤光片与布轴的连接端向靠近帽檐处翻转，滤光片远离定位片一侧的中部设置有与定位片搭扣配合的复位搭扣。

4. 按照权利要求 3 所述的一种遮阳帽，其特征在于：所述的滤光片为略小于帽檐的月牙形，滤光片远离连接件一侧的中部设有内凹的圆弧。

5. 按照权利要求 3 所述的一种遮阳帽，其特征在于：所述的布轴为织物包裹海绵或弹力棉软材质制成的条状物。

6. 按照权利要求 1 所述的一种遮阳帽，其特征在于：所述的防尘部包括网状的防尘罩，防尘罩的一侧通过拉链与滤光片连接，从拉链一端为起点至拉链的另一端环绕面罩设有带状的松紧，防尘罩置于面部的两侧边还设有弹性的挂耳带，松紧远离防尘罩一侧还设置有环绕松紧的带状的花边，防尘罩位于复位搭扣处设有可让防尘罩穿过滤光片的锁眼。

7. 按照权利要求 6 所述的一种遮阳帽，其特征在于：所述的布防尘罩下端分别延手臂和后背延长，形成连体的防晒披肩。

8. 按照权利要求 1 所述的一种遮阳帽，其特征在于：所述的连接部包括置于帽檐两端的一侧与帽檐内侧贴合的具有弹性的夹子和端部分别与夹子活动连接的定位片，定位片一侧与所述的遮光部连接，另一侧为与帽檐适应的弧形边，弧形边与帽檐外侧贴合；所述的帽檐前中部还设有使滤光片和防尘罩弹压在其中的复位钩。

9. 按照权利要求 8 所述的一种遮阳帽，其特征在于：所述的夹子包括一端闭合使夹子呈“U”型的相对设置的夹板，夹板位于“U”型口部一端的内侧分别设有咬住帽檐的齿扣，置于帽檐内侧夹板的中部分别设有与夹板为一体的夹板挂轴，夹板挂轴前端设有防止挂布脱落的三角形。

10. 按照权利要求 8 所述的一种遮阳帽，其特征在于：所述的复位钩底部一端横向设有弹力复位片。

一种遮阳帽

技术领域

[0001] 本实用新型属于日用生活用品领域，更具体地说，本实用新型涉及一种遮阳帽。

背景技术

[0002] 沙尘暴与雾霾天气的频发，加之马路上车辆不断增多，各种灰尘、花粉、飞禽羽毛、绿化带飞虫等，给日常外出或旅游带来极大的不便；尤其夏季高温高热环境下为防尘、防晒、防强光等，外出不仅需在耳朵勒上口罩，还要戴滤光眼镜与防晒的帽子，十分憋闷、麻烦；另爱美女士化妆后每每因汗水或遇上雨天骑车或步行，还没到达目的地早已面目全非，现有技术采用一种头套式的面罩，美观度较低，遇风尘较大的天气，还必须佩戴口罩，无论是将面罩部分罩在面部还是翻卷在帽子的顶部，都影响整体美观度。

实用新型内容

[0003] 本实用新型所要解决的技术问题是提供一种可将防晒、滤光、防尘组合面罩收拢，提高其美观度与方便度的遮阳帽。

[0004] 为了实现上述目的，本实用新型采取的技术方案为：所提供的一种遮阳帽，包括具有帽檐的帽子，所述的帽檐设有连接部，连接部与设有防尘部和遮光部的面罩活动连接。

[0005] 优选的，连接部包括定位片，定位片的两端分别通过与帽檐相应位置设置的搭扣活动连接，定位片一侧与所述的遮光部连接，另一侧为与帽檐适应的弧形边，弧形边与帽檐外侧贴合。

[0006] 优选的，遮光部包括连接件和滤光片，连接件为织物制成的条状的布轴，长度与定位片适应，其一侧与定位片连接，另一侧与滤光片的一侧连接，布轴的两端还设置有摩擦阻力肩，滤光片的另一侧还设置有拉链，滤光片可沿滤光片与布轴的连接端向靠近帽檐处翻转，滤光片远离定位片一侧的中部设置有与定位片搭扣配合的复位搭扣。

[0007] 优选的，滤光片为略小于帽檐的月牙形，滤光片远离连接件一侧的中部设有内凹的圆弧。

[0008] 优选的，布轴为织物包裹海绵或弹力棉软材质制成的条状物。

[0009] 优选的，防尘部包括网状的防尘罩，防尘罩的一侧通过拉链与滤光片连接，从拉链一端为起点至拉链的另一端环绕面罩设有带状的松紧，防尘罩置于面部的两侧边还设有挂耳带，松紧远离防尘罩一侧还设置有环绕松紧的带状的花边，防尘罩位于复位搭扣处设有可让防尘罩穿过滤光片的锁眼。

[0010] 优选的，布防尘罩下端分别延手臂和后背延长，形成连体的防晒披肩。

[0011] 优选的，连接部包括置于帽檐两端的一侧与帽檐内侧贴合的具有弹性的夹子和端部分别与夹子活动连接的定位片，定位片一侧与所述的遮光部连接，另一侧为与帽檐适应的弧形边，弧形边与帽檐外侧贴合；帽檐前中部还设有使滤光片和防尘罩弹压在其中的复位钩。

[0012] 优选的，夹子包括一端闭合使夹子呈“U”型的相对设置的夹板，夹板位于“U”型口

部一端的内侧分别设有咬住帽檐的齿扣，置于帽檐内侧夹板的中部分别设有与夹板为一体的夹板挂轴，夹板挂轴前端设有防止挂布脱落的三角形。

[0013] 优选的，复位钩底部一端横向设有弹力复位片。

[0014] 采用本实用新型的技术方案，帽檐设有连接部，连接部与设有防尘部和遮光部的面罩活动连接，可根据不同环境，选择不同的佩戴方式，定位片上的搭扣与帽檐两边的搭扣一一对应，使定位片下的滤光与防尘组合与帽檐之间形成可扣可卸状态，定位片下的滤光与防尘组合与任意一种有舌帽配合使用，也可以通过夹子使定位片下组合与帽檐相连接，夹子突出来的齿扣可牢牢的抓紧帽檐避免组合防尘罩滑落；在定位片下的滤光片拉下时形成滤光部，再将滤光片上的罩体拉下形成防尘部，滤光部与防尘部之间用拉链连接或直接将防尘罩连在滤光片周边，滤光片远离定位片一侧的中部设置有复位搭扣，无需使用滤光片时，复位搭扣将滤光片收起；防尘罩为弹力网纱布或一般柔性的布料制作，在防尘罩底部边上裹松紧带，在松紧带处用其它面料制成延伸的防晒花边状，防尘罩可以与脸部同等大小，也可加宽或加长至颈部，也可仅以防尘为主而不增加防晒面积，防尘罩周边可以为松紧也可穿入一般带子，防尘罩可直接套在下巴处，也可在两边增加弹性挂耳带，滤光片为略小于帽檐的月牙形，滤光片远离连接件一侧的中部设有内凹的圆弧，为减少呼吸阻力，本实用新型除了让鼻孔与防尘面罩近距离接触外其余部位均为镂空结构，确保使用者高温季节佩戴时不憋闷，延伸出的防晒花边更增加了脸与颈部手臂部的防晒面积，定位片的两端分别插入具有弹力的夹子下面的挂轴上，使定位片与帽檐下部紧密相贴，滤光片可下拉至 45 度左右，也可将防尘罩、滤光片回收一并将其推进帽檐的挂轴内，并藏匿于帽檐下，做到将防晒、滤光、防尘组合面罩等结构收拢，提高其美观度；挂轴对应防尘面罩位置上留一锁眼，确保罩体布在回收时可让开挂轴使滤光片与罩体一并收缩到夹板挂轴内，复位钩的作用是插在帽檐前中部的一个小配件，在使用过程中，人们有时不需要用滤光部与防尘部的时候，就是通过复位钩将滤光片包括上面收叠的防尘罩一起弹压进复位钩，复位钩的中部横向设有弹力复位片，收叠的防尘罩通过弹力复位片将其卡入复位钩中，复位钩是整个滤光与防尘部与市售任一款有舌帽子匹配使用时采用的一个连接配件，位于帽檐前中部，它是用来挂住整个滤光部与防尘部的，本实用新型不仅造型美观，透气、轻便，而且也方便装卸，便于清洗与携带。

[0015] 以下将结合附图和实施例，对本实用新型进行较为详细的说明。

附图说明

[0016] 下面对本说明书各幅附图所表达的内容及图中的标记作简要说明：

[0017] 图 1 为本实用新型一种遮阳帽的示意图；

[0018] 图 2 为图 1 本实用新型一种遮阳帽的示意图所示的复位钩的示意图；

[0019] 图 3 为图 1 本实用新型一种遮阳帽的示意图所示的夹子的示意图。

[0020] 图中标记为：1、定位片；2、滤光片；3、拉链；4、防尘罩；5、复位搭扣；6、挂耳带；7、松紧；8、花边；9、布轴；10、摩擦阻力肩；11、搭扣；12、锁眼；13、复位钩；14、三角形；15、齿扣；16、弹力复位片；17、夹板挂轴。

具体实施方式

[0021] 下面对照附图，通过对实施例的描述，对本实用新型的具体实施方式如所涉及的各构件的形状、构造、各部分之间的相互位置及连接关系、各部分的作用及工作原理、制造工艺及操作使用方法等，作进一步详细的说明，以帮助本领域的技术人员对本实用新型的实用新型构思、技术方案有更完整、准确和深入的理解。

[0022] 实施例 1

[0023] 图 1 为本实用新型一种遮阳帽示意图；如图所示的本实用新型一种遮阳帽，具有帽檐的帽子，帽檐设有连接部，连接部与设有防尘部和遮光部的面罩活动连接，滤光部与防尘部是通过与帽檐上相对应的搭扣 11 活动连接的定位片 1，定位片 1 一侧与遮光部连接，另一侧为与帽檐适应的弧形边，弧形边与帽檐外侧贴合，遮光部包括连接件和滤光片 2，连接件为织物制成的条状的布轴 9，长度与定位片 1 适应，其一侧与定位片 1 连接，另一侧与滤光片 2 的一侧连接，布轴 9 的两端还设置有摩擦阻力肩 10，滤光片 2 的另一侧还设置有拉链 3，滤光片 2 可沿滤光片 2 与布轴 9 的连接端向靠近帽檐处翻转，滤光片 2 远离定位片 1 一侧的中部设置有复位搭扣 5；防尘部包括网状的防尘罩 4，防尘罩 4 的一侧通过拉链 3 与滤光片 2 连接，从拉链 3 一端为起点至拉链 3 的另一端环绕防尘罩 4 设有带状的松紧 7，防尘罩 4 置于面部的两侧边还设有挂耳带 6，松紧 7 远离防尘罩 4 一侧还设置有环绕松紧 7 的带状的花边 8，布轴 9 为织物包裹海绵或弹力棉软材质制成的条状物，滤光片 2 为略小于帽檐的月牙形，滤光片 2 远离连接件一侧的中部设有内凹的圆弧，防尘罩 4 位于复位搭扣 5 处设有可让防尘罩穿过滤光片 2 的锁眼 12，防尘罩 4 从滤光片复位搭扣 5 的锁眼 12 中穿出来，这样滤光片 2 上的复位搭扣 5 才能与帽舌上的搭扣 11 相互作用，保证将防尘罩 4 收起。

[0024] 实施例 2

[0025] 图 2 为图 1 本实用新型一种遮阳帽的示意图所示的复位钩的示意图；图 3 为图 1 本实用新型一种遮阳帽的示意图所示的夹子的示意图，如图所示的连接部包括置于帽檐两端的一侧与帽檐内侧贴合的具有弹性的夹子 13 和端部分别与夹子 13 活动连接的定位片 1，定位片 1 一侧与遮光部连接，另一侧为与帽檐适应的弧形边，弧形边与帽檐外侧贴合，帽檐前中部还设有使滤光片和防尘罩弹压在其中的复位钩 13；夹子包括一端闭合使夹子呈“U”型的相对设置的夹板，夹板位于“U”型口部一端的内侧分别设有咬住帽檐的齿扣 15，置于帽檐内侧夹板的中部分别设有与夹板为一体的夹板挂轴 17，夹板挂轴 17 前端设有防止挂布脱落的三角形 14，复位钩 13 底部一端横向设有弹力复位片 16，其它结构与实施例 1 同。

[0026] 采用本实用新型的技术方案，可根据不同环境，选择不同的佩戴方式，定位片 1 上的搭扣与帽檐两边的搭扣 11 一一对应，使定位片 1 下的滤光与防尘组合与帽檐之间形成可扣可卸状态，定位片 1 下的滤光与防尘组合与任意一种有舌帽配合使用，也可以通过一种弹力的夹子使定位片 1 组合与帽檐相连接，夹子突出来的齿扣 15 可牢牢的抓紧帽檐避免组合防尘罩 4 滑落；在定位片 1 的滤光片 2 拉下时形成滤光部，再将滤光片 2 上的罩体拉下形成防尘部，滤光部与防尘部之间用拉链连接或直接将防尘罩 4 连在滤光片 2 周边，滤光片 2 远离定位片 1 一侧的中部设置有复位搭扣 5，无需使用滤光片时，复位搭扣 5 将滤光片 2 收起；防尘罩 4 为弹力网纱布或一般柔性的布料制作，在防尘罩 4 底部边上裹松紧 7，在松紧 7 处用其它面料制成延伸的防晒花边 8，防尘罩 4 可以与脸部同等大小，也可加宽或加长至颈部，也可仅以防尘为主而不增加防晒面积，防尘罩 4 周边可以松紧 7 也可穿入一般带子，防尘罩 4 可直接套在下巴处，也可在两边增加弹性挂耳带 6，滤光片 2 为略小于帽檐的月牙形，

滤光片 2 远离连接件一侧的中部设有内凹的圆弧，为减少呼吸阻力，本实用新型除了让鼻孔与防尘面罩近距离接触外其余部位均为镂空结构，确保使用者高温季节佩戴时不憋闷，延伸出的防晒花边更增加了脸与颈部手臂部的防晒面积，定位片 1 的两端分别插入弹力夹下面的挂轴 16 上，使定位片 1 与帽檐下部紧密相贴，滤光片 2 可下拉至 45 度左右，也可将防尘罩 4、滤光片一并回收将其推进帽檐的夹板挂轴 17 内，藏匿于帽檐下，做到将防晒、滤光、防尘组合面罩等结构收拢，提高其美观度；夹板挂轴 17 对应防尘罩 4 位置上留一锁眼 12，确保罩体布在回收时可让开挂轴使滤光片 2 与罩体一并收缩到夹板挂轴 17 内，复位钩 13 的作用是插在帽檐前中部的一个小配件，在使用过程中，人们有时不需要用滤光部与防尘部的时候，就是通过复位钩 13 将滤光片包括上面收叠的防尘罩 4 一起弹压进复位钩 13，复位钩 13 底部一端横向设有弹力复位片 16，收叠的防尘罩 4 通过弹力复位片 16 将其卡入复位钩 13 中，复位钩 13 是整个滤光与防尘部与市售任一款有舌帽子匹配使用时采用的一个连接配件，位于帽檐前中部，它是用来挂住整个滤光部与防尘部的，本实用新型不仅造型美观，透气、轻便，而且也方便装卸，便于清洗与携带。

[0027] 上面结合附图对本实用新型进行了示例性描述，显然本实用新型具体实现并不受上述方式的限制，只要采用了本实用新型的方法构思和技术方案进行的各种非实质性的改进，或未经改进将本实用新型的构思和技术方案直接应用于其它场合的，均在本实用新型的保护范围之内。

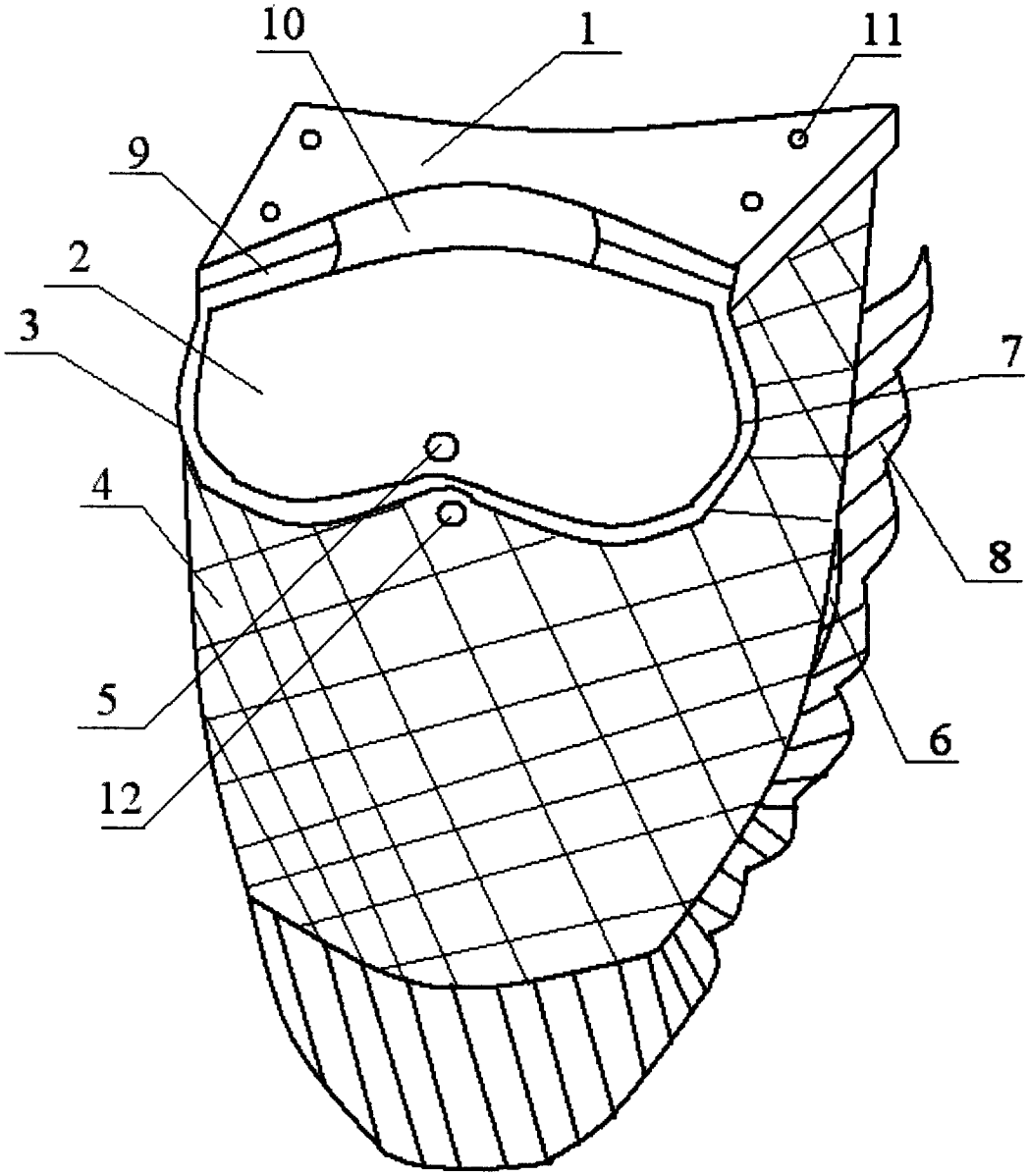

图 1

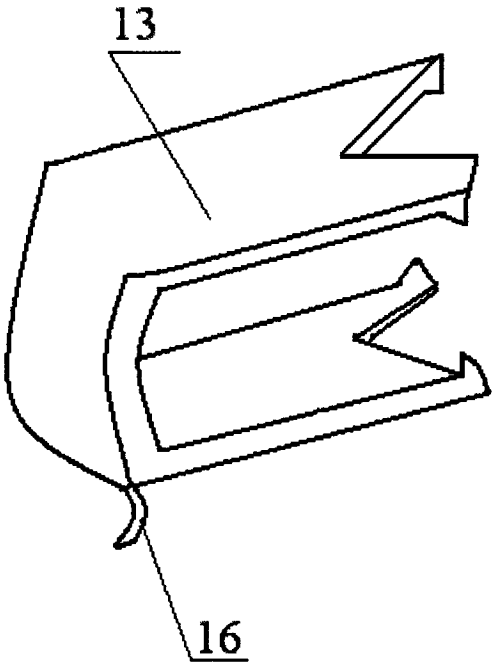

图 2

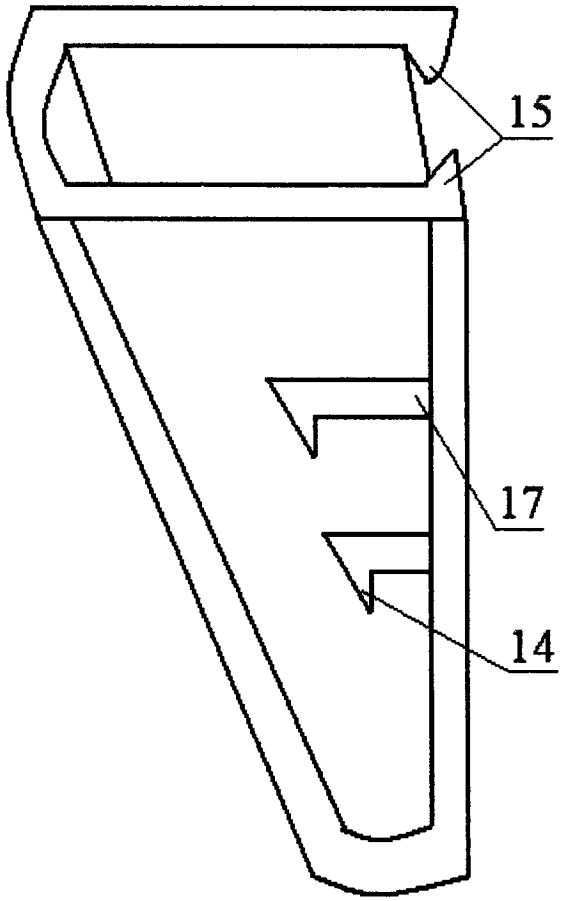

图 3