(19)中华人民共和国国家知识产权局

(12)发明专利申请

(10)申请公布号 CN 106037856 A
(43)申请公布日 2016.10.26

(21)申请号 201610456845.0

(22)申请日 2016.06.22

(71)申请人 南京医科大学第一附属医院
地址 210029 江苏省南京市鼓楼区广州路300号

(72)发明人 韩平

(74)专利代理机构 南京知识律师事务所 32207
代理人 高玲玲

(51)Int.Cl.
A61B 17/12(2006.01)
A61B 17/42(2006.01)
A61B 17/28(2006.01)

权利要求书1页 说明书3页 附图2页

(54)发明名称

一种子宫止血钳

(57)摘要

本发明公开了一种子宫止血钳，包括：两个矩形钳头、两个曲形钳柄、转轴、两个钳臂和两个手柄；其中所述矩形钳头呈镂空矩形，设置在曲形钳柄前端，所述曲形钳柄呈外凸曲形，尾部连接钳臂，钳臂的尾端设置有手柄；转轴设置在曲形钳柄和钳臂中间，使两个曲形钳柄和钳臂交叉连接并能够沿转轴扣合或张开，扣合后，两个矩形钳头紧密贴合，两个曲形钳柄间呈中空状。本发明的子宫止血钳结构新颖，易于操作，用于夹持剖宫产(胎儿娩出后)子宫体、尤其是子宫下段前后壁，起到立即对整个器官压迫止血作用，避免胎盘附着部位短期内大量出血，配合子宫动脉栓塞术、子宫切除术、及呼叫援助治疗，力保产妇的生命安全。

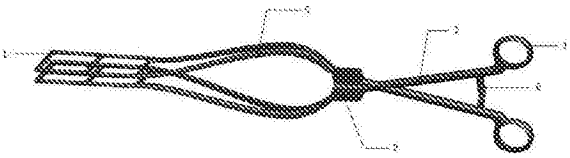

CN 106037856 A

1.一种子宫止血钳，其特征在于包括：两个矩形钳头、两个曲形钳柄、转轴、两个钳臂和两个手柄；其中所述矩形钳头呈镂空矩形，设置在曲形钳柄前端，所述曲形钳柄呈外凸曲形，尾部连接钳臂，钳臂的尾端设置有手柄；转轴设置在曲形钳柄和钳臂中间，使两个曲形钳柄和钳臂交叉连接并能够沿转轴扣合或张开，扣合后，两个矩形钳头紧密贴合，两个曲形钳柄间呈中空状。

2.根据权利要求1所述的子宫止血钳，其特征在于：所述矩形钳头的边缘呈圆角，矩形的长度在5～8cm，宽度在4～5cm。

3.根据权利要求1所述子宫止血钳，其特征在于：所述曲形钳柄包括一至三根曲形柄，在曲形柄的数量为一根时，数量为两根和三根时，曲形柄的前端相互分离分别连接矩形钳头，尾部相连连接钳臂。

4.根据权利要求3述的子宫止血钳，其特征在于：所述矩形钳头的长边与钳臂之间的夹角在投影面上为180°，曲形柄两端连线的长度为15～18cm。

5.根据权利要求4所述的子宫止血钳，其特征在于：所述曲形柄前端的曲率小于后端的曲率，曲形柄两端连线与前端的夹角为20°～30°，与后端的夹角为40°～60°。

6.根据权利要求3所述的子宫止血钳，其特征在于：所述矩形钳头的长边与钳臂之间的夹角在投影面上为135°～145°，曲形底边的长度为5～8cm。

7.根据权利要求6所述的子宫止血钳，其特征在于：所述曲形柄两端的曲率相同。

8.根据权利要求1述子宫止血钳，其特征在于：所述钳臂靠近手柄的位置设置有锁紧定位的卡齿。

一种子宫止血钳

技术领域

[0001] 本发明属于医用手术器械技术领域，特别涉及一种用于妇产科手术能够钳夹子宫的子宫止血钳。

背景技术

[0002] 目前，妇产科医生在为产妇实行手术时，常用到且用到最多的就是止血钳。但目前市面的止血钳多用于局部血管的钳夹止血(弯头、直头止血钳)，最多是局部组织的钳夹止血(如卵圆钳)，缺乏一种能对整个子宫器官钳夹的止血工具。

[0003] 中国专利CN201410086066.7公开了一种妇产科止血钳，上钳头和下钳头上设置有相互啮合的突起和凹陷，采用齿条设计，可以在使用过程中有效夹紧，钳头上的橡胶垫能够减少病人在手术过程中的痛苦。

[0004] 随着“前置胎盘”，尤其是“凶险型前置胎盘”发病率升高，再次手术分娩时，子宫(下段)出血严重，甚至是致命性大量出血，迫切需要一种能钳夹子宫(和、或子宫下段)，立即减少、制止子宫出血的工具。

发明内容

[0005] 本发明的目的是针对现有技术的缺陷，提供一种适用于妇产科手术能够钳夹子宫的子宫止血钳。

[0006] 为了实现上述目的，本发明采用以下技术方案：一种子宫止血钳，包括：两个矩形钳头、两个曲形钳柄、转轴、两个钳臂和两个手柄；其中所述矩形钳头呈镂空矩形，设置在曲形钳柄前端，所述曲形钳柄呈外凸曲形，尾部连接钳臂，钳臂的尾端设置有手柄；转轴设置在曲形钳柄和钳臂中间，使两个曲形钳柄和钳臂交叉连接并能够沿转轴扣合或张开，扣合后，两个矩形钳头紧密贴合，两个曲形钳柄间呈中空状。

[0007] 所述矩形钳头的边缘呈圆角，矩形的长度在5～8cm，宽度在4～5cm。

[0008] 所述曲形钳柄包括一至三根曲形柄，在曲形柄的数量为一根时，数量为两根和三根时，曲形柄的前端相互分离分别连接矩形钳头，尾部相连连接钳臂。

[0009] 所述矩形钳头的长边与钳臂之间的夹角在投影面上为180°，曲形柄两端连线的长度为15～18cm。

[0010] 所述曲形柄前端的曲率小于后端的曲率，曲形柄两端连线与前端的夹角为20°～30°，与后端的夹角为40°～60°。

[0011] 所述矩形钳头的长边与钳臂之间的夹角在投影面上为135°～145°，曲形底边的长度为5～8cm。

[0012] 所述曲形柄两端的曲率相同。

[0013] 所述钳臂靠近手柄的位置设置有锁紧定位的卡齿。

[0014] 本发明的子宫止血钳整体钳头为矩形，曲形钳柄为外凸曲形，曲形钳柄包括一至三根曲形柄，在曲形柄的数量为一根时，数量为两根和三根时，曲形柄的前端相互分离分别

连接矩形钳头，尾部相连连接钳臂，钳臂靠近手柄的位置设置有锁紧定位的卡齿。并根据使用部位不同，分为子宫体部及下段止血钳和子宫下段止血钳。

[0015] 其中子宫体部及下段止血钳的矩形钳头的长边与钳臂之间的夹角在投影面上为180°，同时曲形柄较长，两端连线的长度为15～18cm，并且曲形柄前端的曲率小于后端的曲率，曲形柄两端连线与前端的夹角为20°～30°，与后端的夹角为40°～60°。曲形钳柄扣合后曲形柄间的形状和子宫形状基本吻合，可以跨过子宫体，钳夹前子宫后壁，如果宫体收缩不佳，可以根据子宫大小，在宫体前后壁垫压纱布，对子宫体压迫，起到止血效果。同时矩形钳头能钳夹子宫下段前后壁50％的面积，两把钳子的钳头可以夹持整个子宫下段，避开子宫动脉。子宫体部及下段止血钳主要作用是大面积钳夹子宫、子宫下段前后壁，起到压迫止血的作用。胎儿娩出后，若怀疑胎盘植入，不易剥离的，不强行剥离胎盘，立即将子宫搬出盆腹腔，用两把子宫体部及下段止血钳钳夹于宫体及下段——如果宫体收缩不佳，可以根据子宫大小，在宫体前后壁垫压纱布——对子宫体加强压迫，起到止血效果，避免胎盘附着部位短期内大量出血，保全孕产妇生命安全。

[0016] 子宫下段止血钳的矩形钳头的长边与钳臂之间的夹角在投影面上为135°～145°，曲形底边的长度为5～8cm，并且曲形柄两端的曲率相同。矩形钳头可以夹持子宫下段，曲形钳柄的曲形柄呈小曲形中空，与钳头主方向成一定角度角，可以避开子宫血管，减少子宫下段出血，同时不影响对子宫血管的操作。适用于仅子宫下段出血的患者，尤其适用于整个宫体不能搬出盆腔的患者，止血钳握持部分在盆腔外。

[0017] 本发明的子宫止血钳结构新颖，易于操作，用于夹持剖宫产(胎儿娩出后)子宫体、尤其是子宫下段前后壁，起到立即对整个器官压迫止血作用，避免胎盘附着部位短期内大量出血，配合子宫动脉栓塞术、子宫切除术、及呼叫援助治疗，力保产妇的生命安全。同时能够有效避开子宫动脉，在手术时不影响对子宫动脉的操作。

附图说明

[0018] 图1是实施例1子宫体部及下段止血钳的结构示意图。

[0019] 图2是实施例1子宫体部及下段止血钳扣合时的结构示意图

图3是实施例2子宫下段止血钳的结构示意图。

[0020] 图4是实施例2子宫下段止血钳的结构示意图。

具体实施方式

[0021] 下面结合附图和具体实施例对本发明做进一步的说明。

[0022] 实施例1

如图1和2所示，子宫体部及下段止血钳包括：两个矩形钳头1、两个曲形钳柄、转轴2、两个钳臂3和两个手柄4。其中曲形钳柄包括两根曲形柄5。

[0023] 其中矩形钳头呈镂空矩形，边缘呈圆角，矩形的长度在5～8cm，宽度在4～5cm。曲形柄的前端相互分离分别连接矩形钳头，尾部相连连接钳臂，两个曲形柄和钳臂成Y形，钳臂的尾端设置有手柄；转轴设置在曲形钳柄和钳臂中间，使两个曲形钳柄和钳臂交叉连接并能够沿转轴扣合或张开，扣合后，两个矩形钳头紧密贴合，曲形柄间呈中空状。钳臂靠近手柄的位置设置有锁紧定位的卡齿6。

[0024] 子宫体部及下段止血钳的矩形钳头的长边与钳臂之间的夹角在投影面上为180°，同时曲形柄较长，两端连线的长度为15～18cm，并且曲形柄前端的曲率小于后端的曲率，曲形柄两端连线与前端的夹角为20°～30°，与后端的夹角为40°～60°。

[0025] 曲形钳柄扣合后曲形柄间的形状和子宫形状基本吻合，可以跨过子宫体，钳夹前子宫后壁，如果宫体收缩不佳，可以根据子宫大小，在宫体前后壁垫压纱布，对子宫体压迫，起到止血效果。同时矩形钳头能钳夹子宫下段前后壁50％的面积，两把钳子的钳头可以夹持整个子宫下段，避开子宫动脉。子宫体部及下段止血钳主要作用是大面积钳夹子宫、子宫下段前后壁，起到压迫止血的作用。胎儿娩出后，若怀疑胎盘植入，不易剥离的，不强行剥离胎盘，立即将子宫搬出盆腹腔，用两把子宫体部及下段止血钳钳夹于宫体及下段——如果宫体收缩不佳，可以根据子宫大小，在宫体前后壁垫压纱布——对子宫体加强压迫，起到止血效果，避免胎盘附着部位短期内大量出血，保全孕产妇生命安全。

[0026] 实施例2

如图3和4所示，子宫下段止血钳包括：两个矩形钳头1、两个曲形钳柄、转轴2、两个钳臂3和两个手柄4。其中曲形钳柄包括两根曲形柄5。

[0027] 其中矩形钳头呈镂空矩形，边缘呈圆角，矩形的长度在5～8cm，宽度在4～5cm。曲形柄的前端相互分离分别连接矩形钳头，尾部相连连接钳臂，两个曲形柄和钳臂成Y形，钳臂的尾端设置有手柄；转轴设置在曲形钳柄和钳臂中间，使两个曲形钳柄和钳臂交叉连接并能够沿转轴扣合或张开，扣合后，两个矩形钳头紧密贴合，曲形柄间呈中空状。钳臂靠近手柄的位置设置有锁紧定位的卡齿6。

[0028] 矩形钳头的长边与钳臂之间的夹角在投影面上为135°～145°，曲形底边的长度为5～8cm，并且曲形柄两端的曲率相同。

[0029] 子宫下段止血钳的矩形钳头可以夹持子宫下段，曲形钳柄的曲形柄呈小曲形中空，与钳头主方向成一定角度角，可以避开子宫血管，减少子宫下段出血，同时不影响对子宫血管的操作。适用于仅子宫下段出血的患者，尤其适用于整个宫体不能搬出盆腔的患者，止血钳握持部分在盆腔外。

[0030] 以上所述，仅是本发明的较佳实施例而已，并非对本发明做任何形式的限制。凡是依据本发明的技术和方法实质对以上实施例所作的任何简单修改、等同变化与修饰，均仍属于本发明的技术和方法方案的范围内。

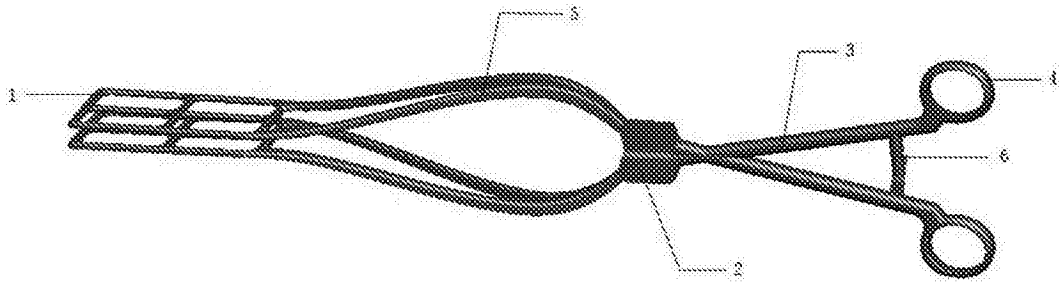

图1

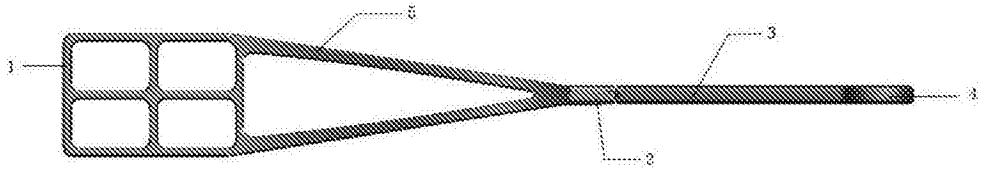

图2

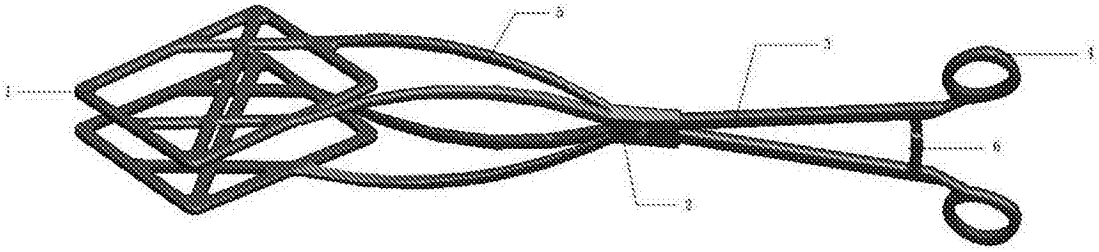

图3

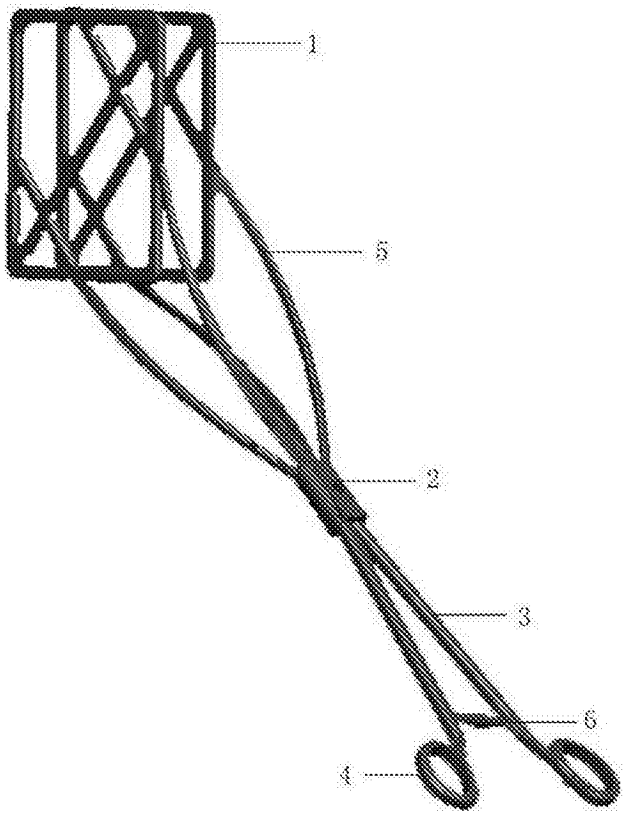

图4