(19)中华人民共和国国家知识产权局

(12)实用新型专利

(10)授权公告号 CN 202208541 U
(45)授权公告日 2012.05.02

(21)申请号 201120318314.8

(22)申请日 2011.08.29

(73)专利权人 武汉钢铁(集团)公司
地址 430080 湖北省武汉市武昌区友谊大道999号

(72)发明人 王明江 刘全喜 许宏斌 钟丽丽

(74)专利代理机构 湖北武汉永嘉专利代理有限公司 42102
代理人 段姣姣

(51)Int.Cl.
B65G 65/04(2006.01)
B65G 65/28(2006.01)

权利要求书 1 页 说明书 1 页 附图 1 页

(54)实用新型名称

一种能防止物料落入的斗轮取料机

(57)摘要

一种能防止物料落入的斗轮取料机，其主要由斗轮、斗轮连接的弧形板、斗轮传动轴、取料斗、滚筒一、滚筒二、运输带、及滚筒机架组成，其特征在于：在弧形板上连接弧形防料板；在滚筒二上方与滚筒机架连接的挡料板。本实用新型能降低设备维修成本，提高皮带使用寿命，减轻操作人员的劳动强度，并且结构简单、实用、检修耗时少、费用小，并便于检修和维护。

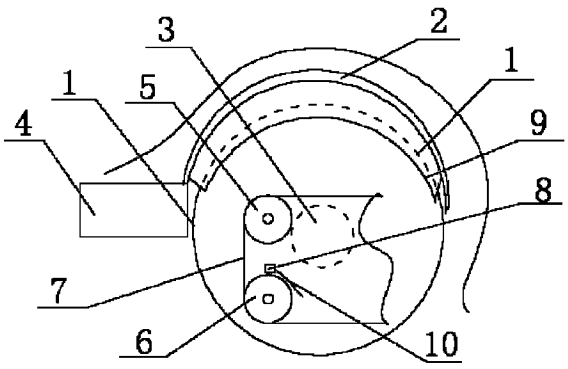

CN 202208541 U

1. 一种能防止物料落入的斗轮取料机，主要由斗轮、斗轮连接的弧形板、斗轮传动轴、取料斗、滚筒一、滚筒二、运输带、及滚筒机架组成，其特征在于：在弧形板上连接弧形防料板；在滚筒二上方与滚筒机架连接的挡料板。

2. 如权利要求 1 所述的一种能防止物料落入的斗轮取料机，其特征在于：在滚筒二的下方设有接料板。

一种能防止物料落入的斗轮取料机

技术领域

[0001] 本实用新型涉及取料机，具体属于料斗取料机。

背景技术

[0002] 斗轮取料机是冶金、电力、港口等部门的大中型储料场、散料堆取作业中广泛使用的大型关键设备。RC1 取料机主要挖取熔剂矿和混匀矿。RC1 取料机由于斗轮取料过程中，因斗轮体和圆弧板被矿物挤压造成间隙，产生撒料现象，矿石滚落到返层皮带常把皮带划破，严重影响生产及皮带的使用寿命。

实用新型内容

[0003] 本实用新型的目的在于克服上述不足，提供一种能够避免矿石由斗轮进入返层皮带内，及避免皮带被矿石划破，从而达到延长皮带使用寿命的能防止物料落入的斗轮取料机。

[0004] 实现上述目的的技术措施：

[0005] 一种能防止物料落入的斗轮取料机，主要由斗轮、斗轮连接的弧形板、斗轮传动轴、取料斗、滚筒一、滚筒二、运输带、及滚筒机架组成，其在于：在弧形板上连接弧形防料板；在滚筒二上方与滚筒机架连接的挡料板。

[0006] 其特征在于：在滚筒二的下方设有接料板。

[0007] 本实用新型的特点在于能降低设备维修成本，提高皮带使用寿命，减轻操作人员的劳动强度，并且结构简单、实用、检修耗时少、费用小，并便于检修和维护。

附图说明

[0008] 图 1 为本实用新型的结构示意图

[0009] 图 2 为图 1 中滚筒二的结构示意图

[0010] 图中：1- 斗轮，2- 弧形板，3- 斗轮传动轴，4- 取料斗，5- 滚筒一，6- 滚筒二，7- 运输带，8- 滚筒机架，9- 弧形防料板，10- 挡料板，11- 接料板。

具体实施方式

[0011] 下面结合附图做进一步描述：

[0012] 一种能防止物料落入的斗轮取料机，主要由斗轮 1、斗轮体 1 连接的弧形板 2、斗轮传动轴 3、取料斗 4、滚筒一 5、滚筒二 6、运输带 7、及滚筒机架 8 组成。为避免矿石由斗轮进入返层皮带内，及避免皮带被矿石划破，故在弧形板 2 上采用焊接或螺栓连接弧形防料板 9；在滚筒二 6 的上方与滚筒机架 8 采用焊接或螺栓连接挡料板 10；并在滚筒二 6 的下方设有接料板 11。

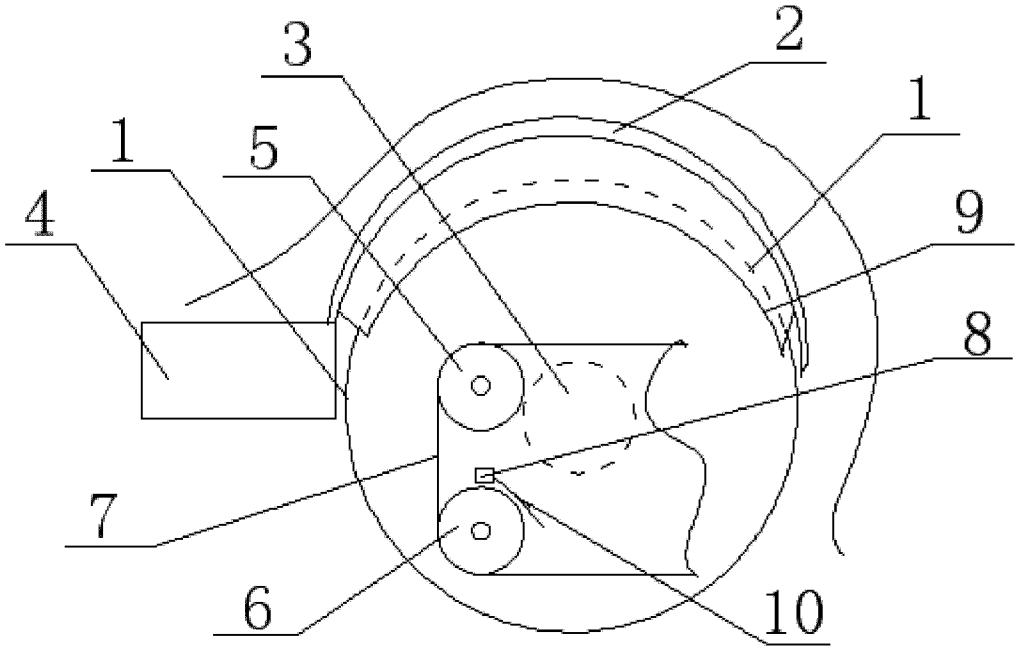

图 1

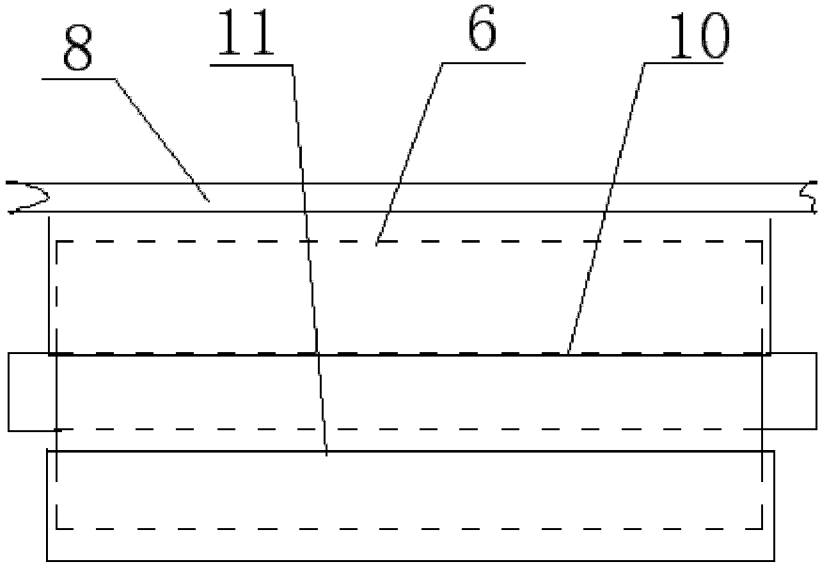

图 2