(19)中华人民共和国国家知识产权局

(12)实用新型专利

(10)授权公告号 CN 210397338 U
(45)授权公告日 2020.04.24

(21)申请号 201921210345.4

(22)申请日 2019.07.26

(73)专利权人 山东凯勒蓝房家居文化发展有限公司
地址 255086 山东省淄博市高新区王埠路8号

(72)发明人 柯伟浩

(74)专利代理机构 青岛发思特专利商标代理有限公司 37212
代理人 马俊荣

(51)Int.Cl.
F16B 5/00(2006.01)

权利要求书1页 说明书3页 附图3页

(54)实用新型名称

板材平面拼接结构

(57)摘要

本实用新型属于板材连接技术领域，具体涉及一种板材平面拼接结构，包括平行对接的板材I和板材II，板材I的一端设有第一L形卡扣，第一L形卡扣包括第一凸台和第一凹槽，在第一凹槽的一侧设置第一凸台，另一侧设有第一斜槽，第一斜槽内设有弹性体，弹性体的头部高出第一斜槽；板材II与板材I对接的一端设有与第一L形卡扣相适配的第二L形卡扣，第二L形卡扣包括第二凸台和第二凹槽，在第二凹槽的一侧设置第二凸台，第二凸台侧面设有与弹性体相适配的第二边槽。本实用新型结构方式简单、安装过程简便，可以使两块板材快捷容易的完成平行对接。本实用新型在家具、护墙板方面的使用可以节省各类成本，并可以避免使用金属配件连接带来的诸多问题。

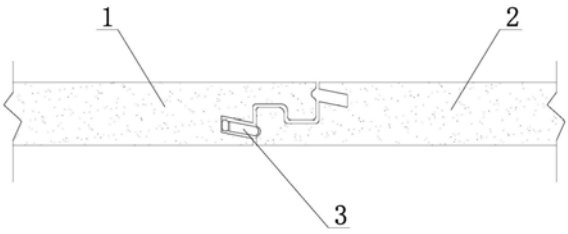

CN 210397338 U

1.一种板材平面拼接结构,包括平行对接的板材I(1)和板材II(2),其特征在于:板材I(1)的一端设有第一L形卡扣(4),第一L形卡扣(4)包括第一凸台(4.1)和第一凹槽(4.2),在第一凹槽(4.2)的一侧设置第一凸台(4.1),另一侧设有第一斜槽(5),第一斜槽(5)内设有弹性体(3),弹性体(3)的头部高出第一斜槽(5);板材II(2)与板材I(1)对接的一端设有与第一L形卡扣(4)相适配的第二L形卡扣(7),第二L形卡扣(7)包括第二凸台(7.1)和第二凹槽(7.2),在第二凹槽(7.2)的一侧设置第二凸台(7.1),第二凸台(7.1)侧面设有与弹性体(3)相适配的第二边槽(9)。

2.根据权利要求1所述的板材平面拼接结构,其特征在于:所述的第一凸台(4.1)、第一凹槽(4.2)、第二凸台(7.1)、第二凹槽(7.2)的边角做圆角处理。

3.根据权利要求1所述的板材平面拼接结构,其特征在于:所述的弹性体(3)为条形,弹性体(3)包括主体部(3.1),主体部(3.1)底部设有若干弹性脚(3.2)。

4.根据权利要求1所述的板材平面拼接结构,其特征在于:所述的弹性体(3)的长度与第一斜槽(5)的长度一致。

5.根据权利要求1所述的板材平面拼接结构,其特征在于:在第二凹槽(7.2)的另一侧设有第二斜槽(8),第二斜槽(8)内也设置弹性体(3),弹性体(3)的头部高出第二斜槽(8),第一凸台(4.1)侧面设有与弹性体(3)相适配的第一边槽(6)。

板材平面拼接结构

技术领域

[0001] 本实用新型涉及一种板材平面拼接结构，属于板材连接技术领域。

背景技术

[0002] 现代生活中，家具中的各类柜体的板材、护墙板的板材之间主要采用角码、螺钉连接固定，装饰表面露钉，效果不美观。螺钉主要靠的是挤和钻进木质内部，这样容易对硬木造成木材劈裂，而且金属配件易锈蚀氧化，锈蚀后影响整体效果，使用寿命缩短。金属配件与家具材质不同，结合以后，软硬不一，易磨损、移动和散架。

[0003] 并且用角码、螺钉连接的家具、护墙板等还会收到运输限制，许多用角码、螺钉连接的家具出厂时即已装配好，增加了人工装配成本，占用空间大，也提高了运输成本。而如果做成分体式，后期角码、螺钉连接组装难度大，也不便于客户收到后自己组装，因此带来诸多不便。

实用新型内容

[0004] 根据以上现有技术中的不足，本实用新型要解决的技术问题是：提供一种板材平面拼接结构，简化板材的连接过程，降低组装连接难度，减少各类成本，以解决上述问题。

[0005] 本实用新型所述的板材平面拼接结构，包括平行对接的板材I和板材II，板材I的一端设有第一L形卡扣，第一L形卡扣包括第一凸台和第一凹槽，在第一凹槽的一侧设置第一凸台，另一侧设有第一斜槽，第一斜槽内设有弹性体，弹性体的头部高出第一斜槽；板材II与板材I对接的一端设有与第一L形卡扣相适配的第二L形卡扣，第二L形卡扣包括第二凸台和第二凹槽，在第二凹槽的一侧设置第二凸台，第二凸台侧面设有与弹性体相适配的第二边槽。

[0006] 拼装时，板材II左移，板材II的第二凸台将弹性体压入板材I的第一斜槽内，第二凸台顺利进入到第一凹槽中，第一凸台顺利进入到第二凹槽中，接着弹性体弹起卡到第二凸台侧面的边槽内，即第一L形卡扣与第二L形卡扣完成卡合，从而将板材I与板材II牢牢连接固定在一起，实现两块板材的平面拼接。将两块板材往相反的方向滑动即可完成拆卸(如图3所示)。

[0007] 所述的第一凸台、第一凹槽、第二凸台、第二凹槽的边角做圆角处理。

[0008] 所述的弹性体为条形，弹性体包括主体部，主体部底部设有若干弹性脚。

[0009] 所述的弹性体的长度与第一斜槽的长度一致。

[0010] 在第二凹槽的另一侧设有第二斜槽，第二斜槽内也可以设置弹性体，弹性体的头部高出第二斜槽，第一凸台侧面设有与弹性体相适配的第一边槽。第二斜槽内弹性体的设置可以使得连接更为稳固。

[0011] 本实用新型与现有技术相比所具有的有益效果是：

[0012] 本实用新型所述的板材平面拼接结构，结构方式简单、安装过程简便，可以使两块板材快捷容易的完成平行对接。可拆装运输，送达目的地再组合安装起来的，节省运输空

间，极大节省了运输成本和减少在运输过程中出现的磕磕碰碰的问题，也能节省人工装配成本。精确的插入式结构可以有效保障家具、护墙板等稳固、耐久，不易变形，还避免了使用金属配件带来的锈蚀等诸多问题。

附图说明

[0013] 图1是本实用新型拼接在一起的结构示意图；

[0014] 图2是本实用新型拆分后的结构示意图；

[0015] 图3是本实用新型的拆卸方式示意图；

[0016] 图4是弹性体的结构示意图之一；

[0017] 图5是图4中A-A的剖面图；

[0018] 图6是弹性体的结构示意图之二；

[0019] 图7是图6中B-B的剖面图。

[0020] 图中：1、板材I；2、板材II；3、弹性体；4、第一L形卡扣；5、第一斜槽；6、第一边槽；7、第二L形卡扣；8、第二斜槽；9、第二边槽；

[0021] 3.1、主体部；3.2、弹性脚；

[0022] 4.1、第一凸台；4.2、第一凹槽；

[0023] 7.1、第二凸台；7.2、第二凹槽。

具体实施方式

[0024] 下面结合实施例对本实用新型做进一步描述：

[0025] 如图1～7所示，本实用新型所述的板材平面拼接结构，包括平行对接的板材I1和板材II2，板材I1的一端设有第一L形卡扣4，第一L形卡扣4包括第一凸台4.1和第一凹槽4.2，在第一凹槽4.2的一侧设置第一凸台4.1，另一侧设有第一斜槽5，第一斜槽5内设有弹性体3，弹性体3的头部高出第一斜槽5；板材II2与板材I1对接的一端设有与第一L形卡扣4相适配的第二L形卡扣7，第二L形卡扣7包括第二凸台7.1和第二凹槽7.2，在第二凹槽7.2的一侧设置第二凸台7.1，第二凸台7.1侧面设有与弹性体3相适配的第二边槽9。

[0026] 本实施例的第一凸台4.1、第一凹槽4.2、第二凸台7.1、第二凹槽7.2的边角做圆角处理。

[0027] 弹性体3为条形(如图4、6所示)，弹性体3包括主体部3.1，主体部3.1底部设有若干弹性脚3.2。且弹性体3的长度与第一斜槽5、第二斜槽8的长度一致。

[0028] 在第二凹槽7.2的另一侧设有第二斜槽8，第二斜槽8内也设置弹性体3，弹性体3的头部高出第二斜槽8，第一凸台4.1侧面设有与弹性体3相适配的第一边槽6。第二斜槽8内弹性体3的设置可以使得连接更为稳固。

[0029] 拼装时，板材II2左移，板材II2的第二凸台7.1将弹性体3压入板材I1的第一斜槽5内，第二凸台7.1顺利进入到第一凹槽4.2中，第一凸台4.1顺利进入到第二凹槽7.2中，接着弹性体3弹起卡到第二凸台7.1侧面的边槽内，即第一L形卡扣4与第二L形卡扣7完成卡合，从而将板材I1与板材II2牢牢连接固定在一起，实现两块板材的平面拼接。将两块板材往相反的方向滑动即可完成拆卸(如图3所示)。本实用新型结构方式简单、安装过程简便，可以使两块板材快捷容易的完成平行对接。本实用新型在家具、护墙板方面的使用可以节省各

类成本,并可以避免使用金属配件连接带来的诸多问题。

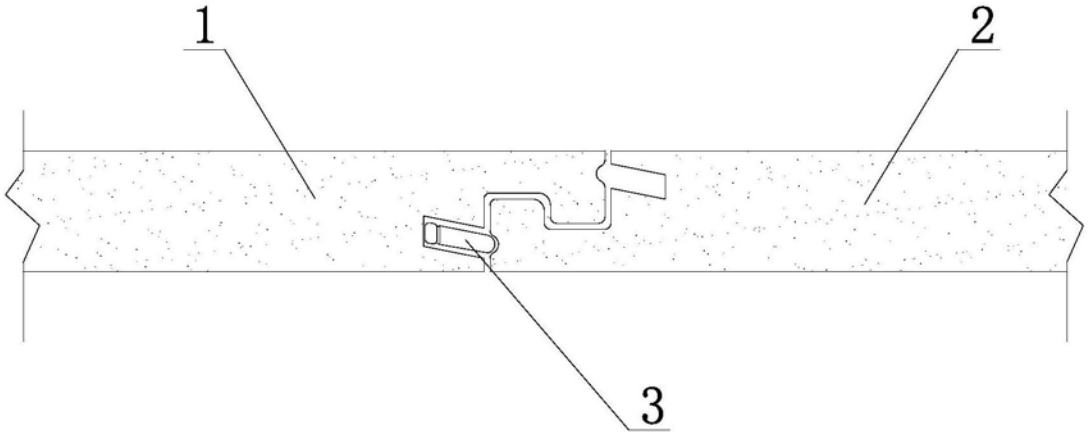

图1

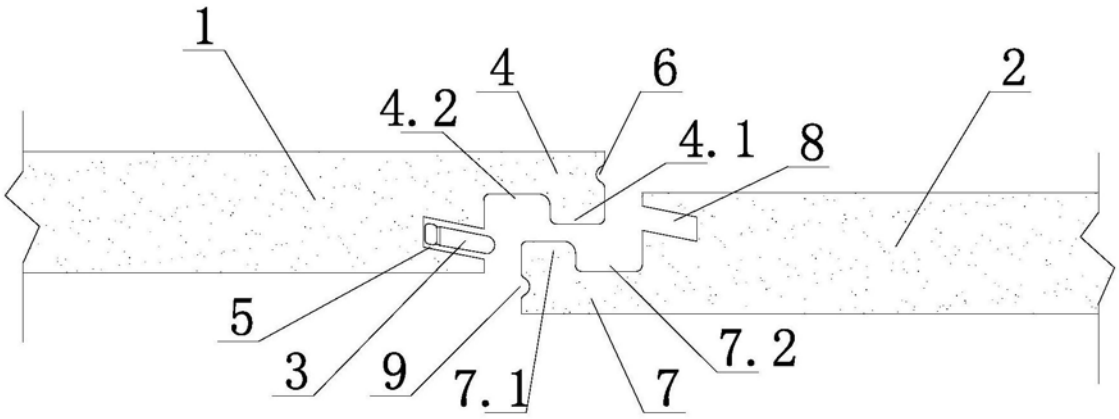

图2

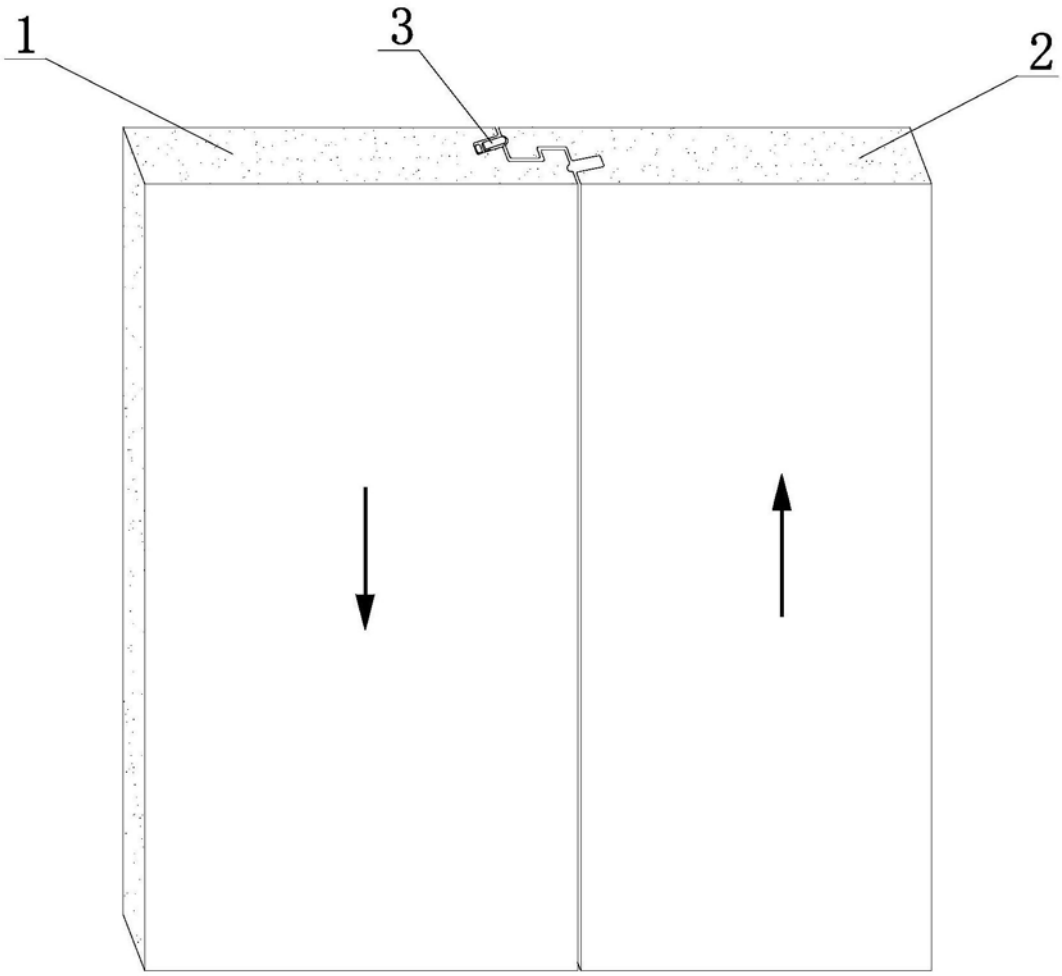

图3

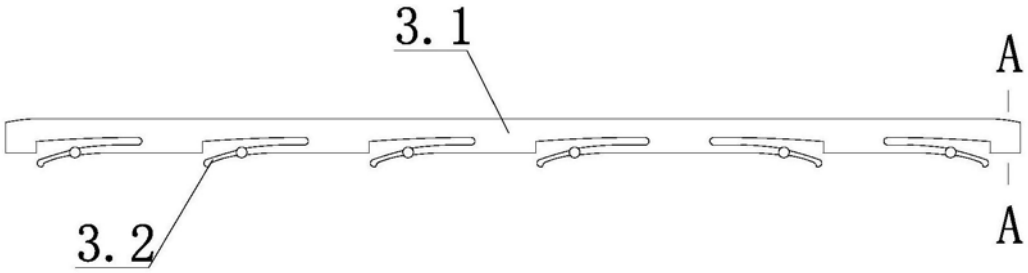

图4



图5

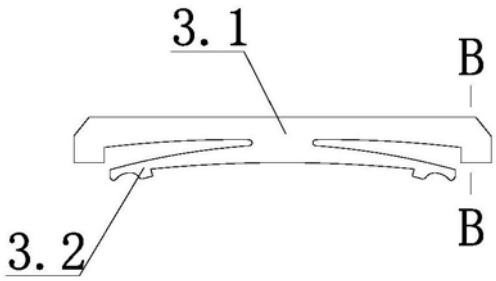

图6



图7