(19)国家知识产权局

(12)实用新型专利

(10)授权公告号 CN 219155086 U
(45)授权公告日 2023.06.09

(21)申请号 202320153528.7

(22)申请日 2023.02.08

(73)专利权人 孙云鹤
地址 133000 吉林省延边朝鲜族自治州延吉市建工街延兴社区五十一组

(72)发明人 孙云鹤

(74)专利代理机构 广东问道知识产权代理事务所(特殊普通合伙) 44826
专利代理师 毛伟昕

(51)Int.Cl.
B65D 25/04(2006.01)
B65D 43/16(2006.01)
B65D 81/05(2006.01)

权利要求书1页 说明书3页 附图3页

(54)实用新型名称

一种消防安全携行箱

(57)摘要

本实用新型提供一种消防安全携行箱，包括箱体，箱体的顶部一侧边缘处铰接有箱盖，箱体的两侧内壁均通过安装组件滑动连接有分隔板，箱体的正面顶部固定连接有标签块，箱体的正面中间处固定连接有握把，箱体的底部四周边角处均固定连接有防撞块，安装组件包括固定连接于箱体一侧内壁的滑轨，支撑架的一侧固定连接有与滑轨滑动连接的滑板，箱体的内部两侧均固定连接有多个挂钩，通过箱体的内部设有分隔板用以分隔空间，以规整放置各种消防工具，且分隔板的分隔大小可以自主调节，其中支撑架的内部滑动连接有两个挡板，经调节挡板的位置以改变箱体内部的分隔空间大小，进而满足不同大小工具的分隔放置，从而更好的帮助使用人员取放工具。

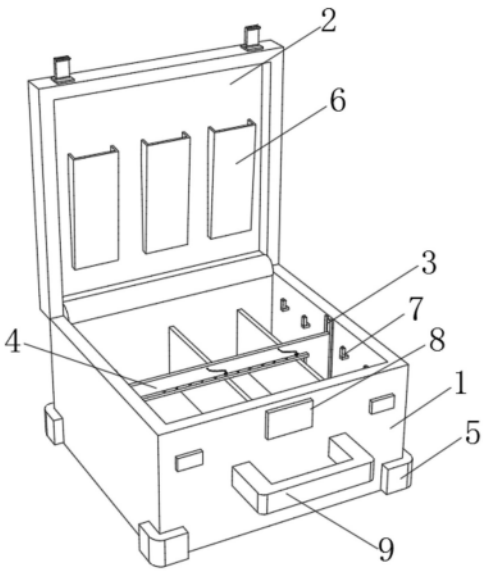

CN 219155086 U

1.一种消防安全携行箱,包括箱体(1),其特征在于:所述箱体(1)的顶部一侧边缘处铰接有箱盖(2),所述箱体(1)的两侧内壁均通过安装组件(3)滑动连接有分隔板(4),所述箱体(1)的正面顶部固定连接有标签块(8),所述箱体(1)的正面中间处固定连接有握把(9);

所述分隔板(4)包括滑动连接于箱体(1)内部的支撑架(41),所述支撑架(41)的正面滑动连接有两个挡板(42),所述支撑架(41)的正面顶部固定连接有限位条(43),所述支撑架(41)的正面通过尼龙绳固定连接有两个锁柱(44),所述限位条(43)和挡板(42)的顶部均开设有与锁柱(44)穿插连接的锁孔(45)。

2.根据权利要求1所述的一种消防安全携行箱,其特征在于:所述箱体(1)的底部四周边角处均固定连接有防撞块(5)。

3.根据权利要求1所述的一种消防安全携行箱,其特征在于:所述安装组件(3)包括固定连接于箱体(1)一侧内壁的滑轨(31),所述支撑架(41)的一侧固定连接有与滑轨(31)滑动连接的滑板(32)。

4.根据权利要求1所述的一种消防安全携行箱,其特征在于:所述箱盖(2)的正面固定连接有多个折叠袋(6)。

5.根据权利要求1所述的一种消防安全携行箱,其特征在于:所述箱体(1)的内部两侧均固定连接有多个挂钩(7)。

6.根据权利要求1所述的一种消防安全携行箱,其特征在于:所述箱体(1)的内腔底部固定连接有吸水板(10),所述吸水板(10)为吸水海绵材料制成。

7.根据权利要求1所述的一种消防安全携行箱,其特征在于:所述箱体(1)的底部表面固定连接有多个防滑条(11)。

一种消防安全携行箱

技术领域

[0001] 本实用新型涉及消防工具箱技术领域，具体为一种消防安全携行箱。

背景技术

[0002] 消防安全携行箱、又称为消防安全员携行箱，是用于存放消防器具的一种常用工具箱，其一般为高塑料箱，具有一定的便携性和较好的结构强度，在申请号为“CN202222191712.9”所公开的“一种消防安全携行箱”，其“包括箱体、配合在箱体上的箱盖，箱体内腔主要分为下腔体和上腔体，下腔体内用于容纳电气元件，电气元件的操作开关安装在箱体外壁，上腔体用于容纳消防器材，其特征在于：在下腔体内设置有线管，在线管前方设置有四个微型喇叭，线管后端固定连接在箱体后侧壁，每个微型喇叭一通过电线连接一个独立的开关按钮，四个微型喇叭前端卡在箱体前侧壁。”是一种日益成熟的技术，其通过设有的可一次性放置四个独立喇叭的支撑架，进而解决了传统消防安全携行箱一次性携带喇叭数量少的问题，且使用起来较为方便，但存在一定的不足：随着消防器具种类的增多，消防安全携行箱的内部极容易出现工具摆放混乱的情况，十分不便于快速取用，且消防箱的大小一般直接决定了所能携带工具数量的多少，但较大的工具箱往往会失去便携性，进而需要一种存储量大且便于将工具有序摆放的消防携行箱。

实用新型内容

[0003] 本实用新型的目的在于提供一种消防安全携行箱，以解决上述背景技术提出的问题。

[0004] 为实现上述目的，本实用新型提供如下技术方案：一种消防安全携行箱，包括箱体，所述箱体的顶部一侧边缘处铰接有箱盖，所述箱体的两侧内壁均通过安装组件滑动连接有分隔板，所述箱体的正面顶部固定连接有标签块，所述箱体的正面中间处固定连接有握把；

[0005] 所述分隔板包括滑动连接于箱体内部的支撑架，所述支撑架的正面滑动连接有两个挡板，所述支撑架的正面顶部固定连接有限位条，所述支撑架的正面通过尼龙绳固定连接有两个锁柱，所述限位条和挡板的顶部均开设有与锁柱穿插连接的锁孔。

[0006] 作为本实用新型一种优选方案：所述箱体的底部四周边角处均固定连接有防撞块。

[0007] 作为本实用新型一种优选方案：所述安装组件包括固定连接于箱体一侧内壁的滑轨，所述支撑架的一侧固定连接有与滑轨滑动连接的滑板。

[0008] 作为本实用新型一种优选方案：所述箱盖的正面固定连接有多个折叠袋。

[0009] 作为本实用新型一种优选方案：所述箱体的内部两侧均固定连接有多个挂钩。

[0010] 作为本实用新型一种优选方案：所述箱体的内腔底部固定连接有吸水板，所述吸水板为吸水海绵材料制成。

[0011] 作为本实用新型一种优选方案：所述箱体的底部表面固定连接有多个防滑条。

[0012] 与现有技术相比，本实用新型的有益效果是：

[0013] 1)通过箱体的内部设有分隔板用以分隔空间，以规整放置各种消防工具，且分隔板的分隔大小可以自主调节，其中支撑架的内部滑动连接有两个挡板，经调节挡板的位置以改变箱体内部的分隔空间大小，进而满足不同大小工具的分隔放置，从而更好的帮助使用人员取放工具；

[0014] 2)通过设置的安装组件进行快速安装分隔板，其中将分隔板两侧的滑板对应箱体两侧内壁的滑轨进行插入，进而快速完成分隔板的安装，且箱体的两侧内壁均设有多个挂钩用以挂置一些工具，同时在箱盖的正面设有多个折叠袋，以更与存放一些小的工具及零件，从而该消防携行箱的存储量更大且使用方便。

附图说明

[0015] 图1为本实用新型的实施例1的结构示意图；

[0016] 图2为本实用新型的实施例1的内部结构示意图；

[0017] 图3为本实用新型的实施例1的分隔板的拆分示意图；

[0018] 图4为本实用新型的实施例2的结构示意图。

[0019] 图中：1、箱体；2、箱盖；3、安装组件；31、滑轨；32、滑板；4、分隔板；41、支撑架；42、挡板；43、限位条；44、锁柱；45、锁孔；5、防撞块；6、折叠袋；7、挂钩；8、标签块；9、握把；10、吸水板；11、防滑条。

具体实施方式

[0020] 下面将结合本实用新型实施例中的附图，对本实用新型实施例中的技术方案进行清楚、完整地描述，显然，所描述的实施例仅仅是本实用新型一部分实施例，而不是全部的实施例。基于本实用新型中的实施例，本领域普通技术人员在没有做出创造性劳动前提下所获得的所有其他实施例，都属于本实用新型保护的范围。

[0021] 实施例1

[0022] 请参阅图1-3，本实用新型提供一种技术方案：一种消防安全携行箱，包括箱体1，箱体1的顶部一侧边缘处铰接有箱盖2，箱体1的两侧内壁均通过安装组件3滑动连接有分隔板4，箱体1的正面顶部固定连接有标签块8，箱体1的正面中间处固定连接有握把9；

[0023] 分隔板4包括滑动连接于箱体1内部的支撑架41，支撑架41的正面滑动连接有两个挡板42，支撑架41的正面顶部固定连接有限位条43，支撑架41的正面通过尼龙绳固定连接有两个锁柱44，限位条43和挡板42的顶部均开设有与锁柱44穿插连接的锁孔45。

[0024] 优选的，箱体1的底部四周边角处均固定连接有防撞块5。

[0025] 具体的，经设有的多个防撞块5进行加固箱体1的边角处，提高其箱体1整体的抗撞性。

[0026] 优选的，安装组件3包括固定连接于箱体1一侧内壁的滑轨31，支撑架41的一侧固定连接有与滑轨31滑动连接的滑板32。

[0027] 具体的，将支撑架41一侧的滑板32与箱体1内壁的滑轨31对齐并插入，以快速完成分隔板4的安装。

[0028] 优选的，箱盖2的正面固定连接有多个折叠袋6。

[0029] 具体的，经设有的多个折叠袋6可以存放一些小工具及零件。

[0030] 优选的，箱体1的内部两侧均固定连接有多个挂钩7。

[0031] 具体的，经设有的多个挂钩7可以用于挂置消防工具，以提升箱体1内部的工具携带量。

[0032] 优选的，箱体1的内腔底部固定连接有吸水板10，吸水板10为吸水海绵材料制成。

[0033] 具体的，经在箱体1的内腔设有吸水板10用于吸收消防工具上溅射的水分，且吸水板10为吸水海绵材料制成，以更好的避免箱体1内部积水的情况出现。

[0034] 工作原理：使用人员通过设有的分隔板4以更好的将消防工具分类存放，并可以根据实际的消防工具大小进行调节分隔板4的分隔空间大小，以满足不同大小的工具分类放置，其中滑动支撑架41内的挡板42，以快速完成箱体1内部分隔空间大小的调节，且调节完毕后，可以通过将挡板42顶部的锁孔45与限位条43上的锁孔45对齐，再依次插入锁柱44，进而完成挡板42位置的锁死，从而该消防携行箱的使用更为方便，同时为提升箱体1的可携带工具的数量，在箱体1的内壁两侧均设有多个挂钩7用于挂置工具，且箱盖2的正面设有多个折叠袋6用于存放一些小零件，进而该消防携行箱的存储量更大。

[0035] 实施例2

[0036] 参阅图4所示，本实施例区别实施例1的区别特征是：箱体1的底部表面固定连接有多个防滑条11。

[0037] 具体的，经在箱体1的底部增设有多个防滑条11，以更好的平稳放置该消防携行箱，使用起来更加方便可靠。

[0038] 本说明中未作详细描述的内容属于本领域专业技术人员公知的现有技术，尽管参照前述实施例对本实用新型进行了详细的说明，对于本领域的技术人员来说，其依然可以对前述各实施例所记载的技术方案进行修改，或者对其中部分技术特征进行等同替换，凡在本实用新型的精神和原则之内，所作的任何修改、等同替换、改进等，均应包含在本实用新型的保护范围之内。

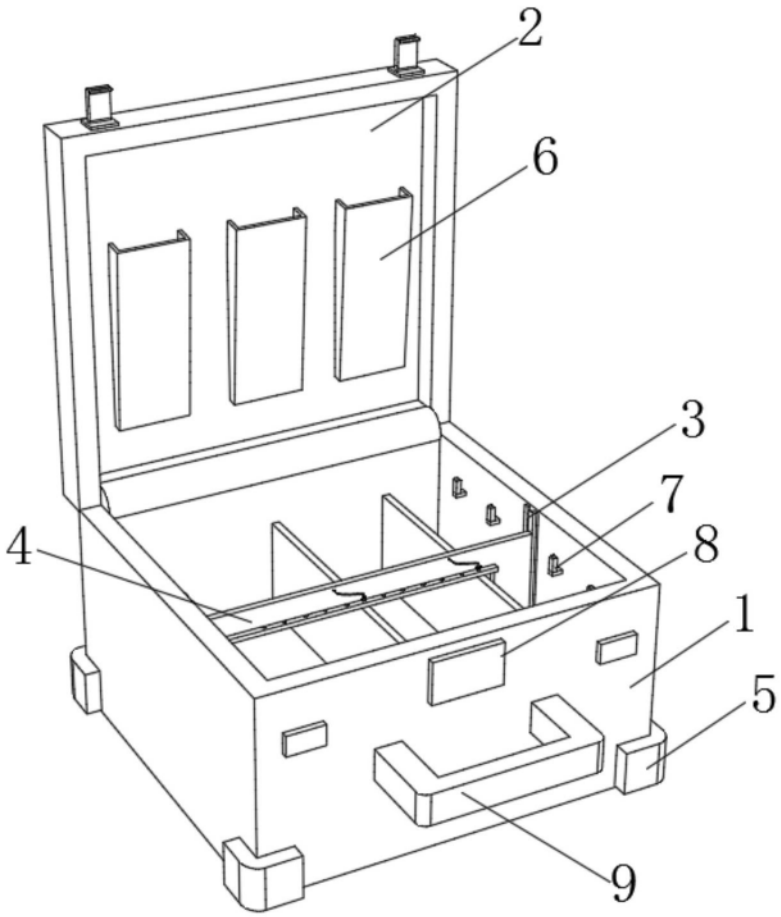

图1

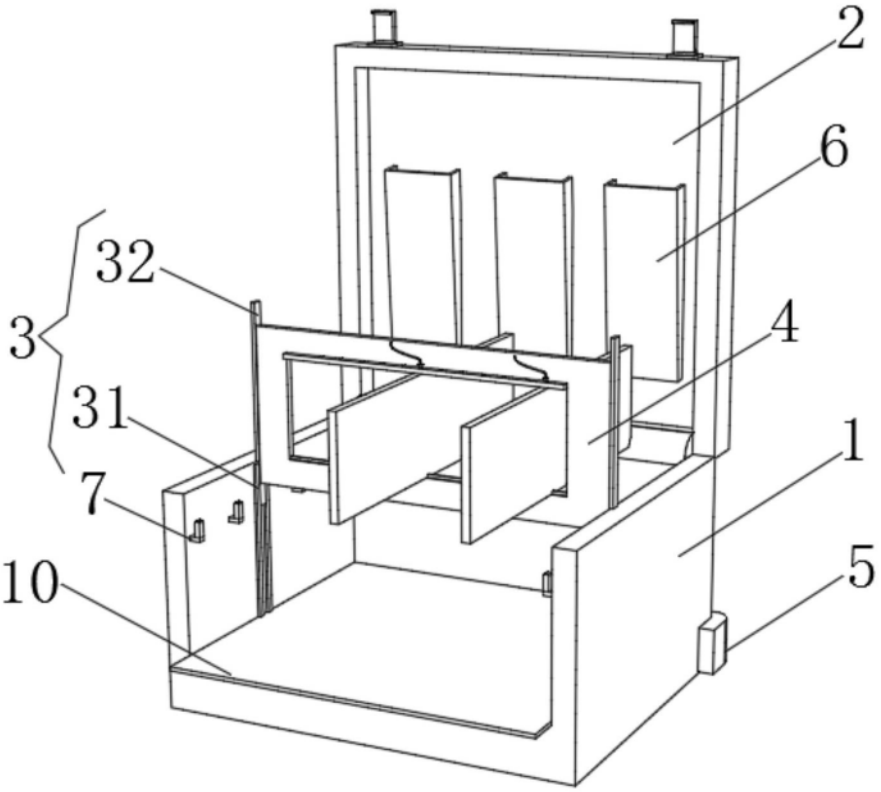

图2

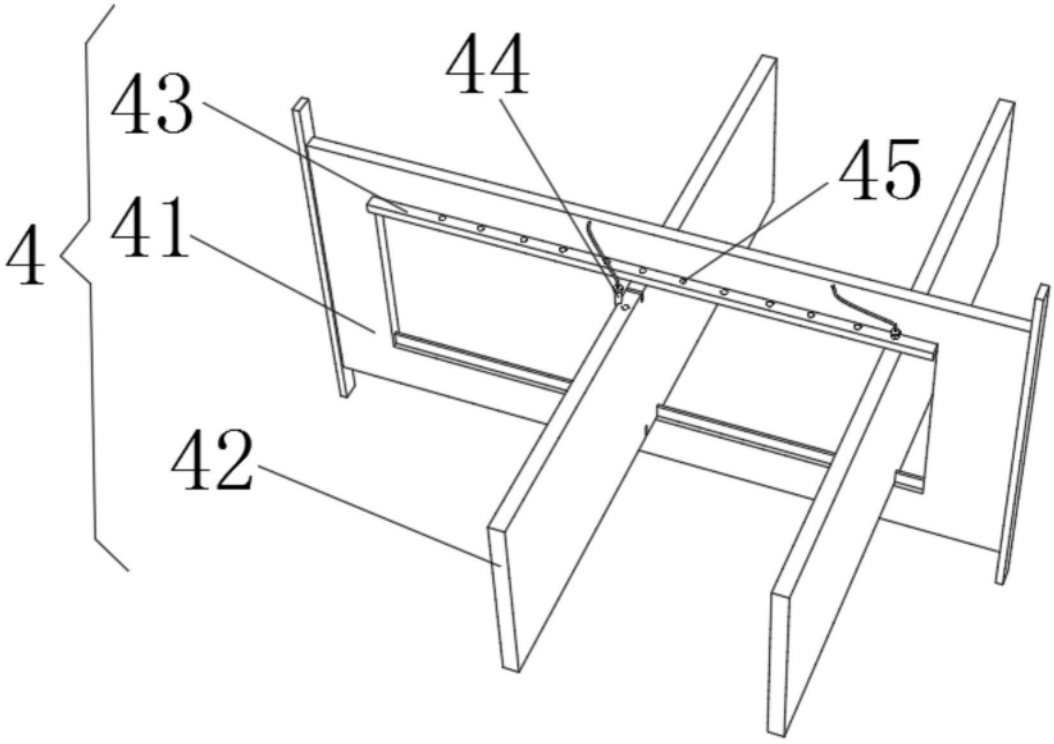

图3

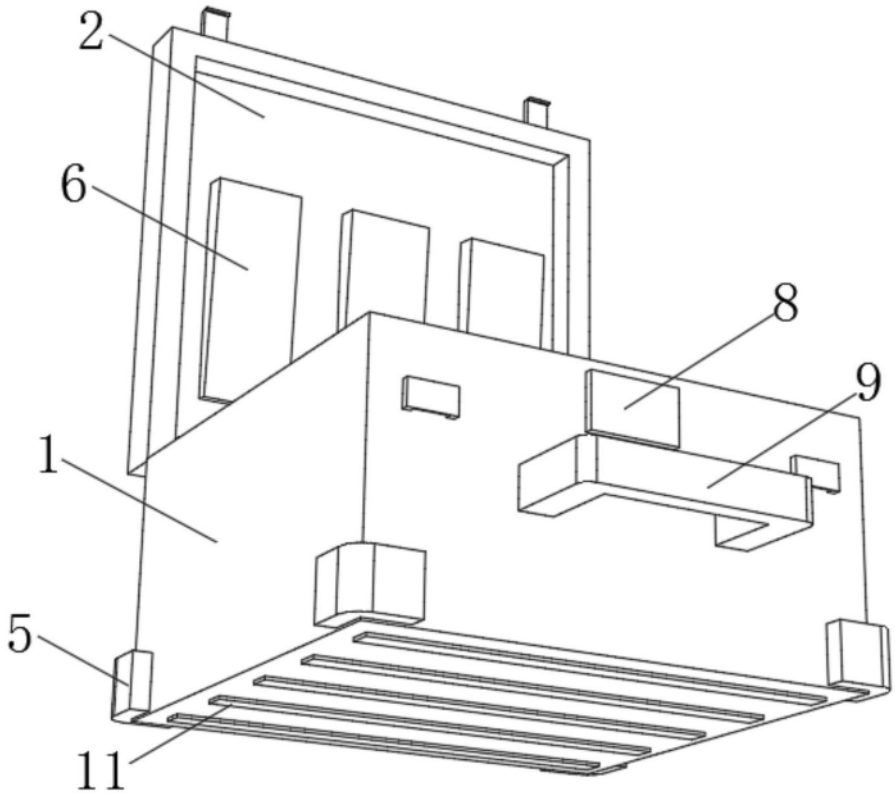

图4