(19)中华人民共和国国家知识产权局

(12)实用新型专利

(10)授权公告号 CN 215961283 U
(45)授权公告日 2022.03.08

(21)申请号 202122088944.7

(22)申请日 2021.09.01

(73)专利权人 姚君玲
地址 610000 四川省成都市锦江区庆云南街10号

(72)发明人 姚君玲 陈忱 冯永亮

(51)Int.Cl.
A61L 2/18(2006.01)
A61L 2/10(2006.01)
A61L 2/26(2006.01)

权利要求书1页 说明书3页 附图4页

(54)实用新型名称

一种妇产科护理用灭菌消毒柜

(57)摘要

本实用新型公开了一种妇产科护理用灭菌消毒柜，包括主体，所述主体的内壁设置有冲洗机构，所述冲洗机构包括接水管，所述接水管的内壁连通有分水管，所述分水管的内壁连通有两个消毒水箱，两个所述消毒水箱的内壁均连通有喷管，所述喷管的两侧外壁均固定连接有第一连接头，所述第一连接头的外壁与主体的内壁转动连接。通过接水管将水源引入，然后接水管通过分水管将水源送入消毒水箱中，在消毒水箱中有消毒剂，清水用来稀释和溶解，之后消毒水箱中的消毒液体由喷管喷洒，喷洒期间喷管可以转动，使得液体喷洒得更加均匀，箱体用来盛放器材，通过箱体旋转器材可以更好的清洗器材，电机箱用来给喷管和箱体提供转动的力。

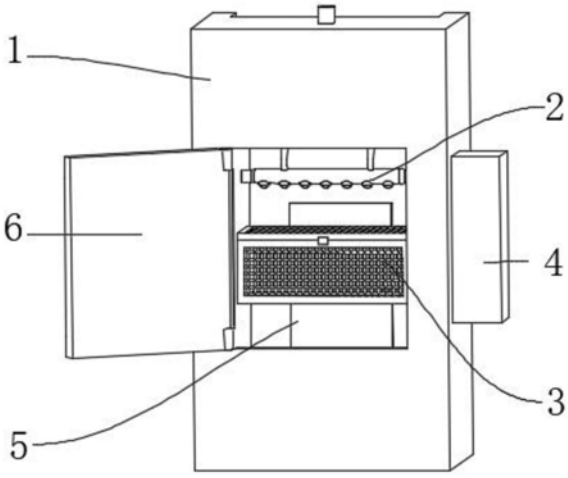

CN 215961283 U

1.一种妇产科护理用灭菌消毒柜,包括主体(1),其特征在于:所述主体(1)的内壁设置有冲洗机构(2),所述冲洗机构(2)包括接水管(200),所述接水管(200)的内壁连通有分水管(201),所述分水管(201)的内壁连通有两个消毒水箱(202),两个所述消毒水箱(202)的内壁均连通有喷管(203),所述喷管(203)的两侧外壁均固定连接有第一连接头(204),所述第一连接头(204)的外壁与主体(1)的内壁转动连接,所述主体(1)的内壁转动连接有清洗笼(3),所述清洗笼(3)包括箱体(300),所述箱体(300)的内壁转动连接有网盖(301),所述箱体(300)的内壁固定连接有三个网面(302),所述箱体(300)的两侧外壁固定连接有第二连接头(303),所述主体(1)的外壁固定连接有电机箱(4)。

2.根据权利要求1所述的一种妇产科护理用灭菌消毒柜,其特征在于:所述主体(1)的外壁固定连接有卡块(8),所述卡块(8)的内壁滑动连接有推车(9),所述推车(9)包括卡接块(900),所述卡接块(900)的外壁固定连接有连接杆(901),连接杆(901)的外壁固定连接有把手(902),所述卡接块(900)的两侧外壁均设置有轮毂(903)。

3.根据权利要求1所述的一种妇产科护理用灭菌消毒柜,其特征在于:所述主体(1)的内壁固定连接有紫外线灯(5),所述主体(1)的内壁转动连接有柜门(6)。

4.根据权利要求1所述的一种妇产科护理用灭菌消毒柜,其特征在于:所述主体(1)的内壁底部开设有聚水槽(7)。

一种妇产科护理用灭菌消毒柜

技术领域

[0001] 本实用新型属于妇产科护理技术领域，具体涉及一种妇产科护理用灭菌消毒柜。

背景技术

[0002] 妇产科是临床医学四大主要学科之一，主要研究女性生殖器官疾病的病因、病理、诊断及防治，妊娠、分娩的生理和病理变化，高危妊娠及难产的预防和诊治，女性生殖内分泌，计划生育及妇女保健等，现代分子生物学、肿瘤学、遗传学、生殖内分泌学及免疫学等医学基础理论的深入研究和临床医学诊疗检测技术的进步，拓宽和深化了妇产科学的发展，为保障妇女身体和生殖健康及防治各种妇产科疾病起着重要的作用。

[0003] 然而传统的装置在使用时还存在以下问题：

[0004] 1、由于传统的消毒柜机构简单，消毒效果较差，导致了器材使用时的消毒标准不达标。

[0005] 2、由于传统消毒柜位置固定，导致了消毒柜不容易移动。

实用新型内容

[0006] 针对现有技术存在的不足，本实用新型目的是提供一种妇产科护理用灭菌消毒柜，具备杀菌效果好、可移动的优点。

[0007] 为实现上述目的，本实用新型提供如下技术方案：一种妇产科护理用灭菌消毒柜，包括主体，所述主体的内壁设置有冲洗机构，所述冲洗机构包括接水管，所述接水管的内壁连通有分水管，所述分水管的内壁连通有两个消毒水箱，两个所述消毒水箱的内壁均连通有喷管，所述喷管的两侧外壁均固定连接有第一连接头，所述第一连接头的外壁与主体的内壁转动连接，所述主体的内壁转动连接有清洗笼，所述清洗笼包括箱体，所述箱体的内壁转动连接有网盖，所述箱体的内壁固定连接有三个网面，所述箱体的两侧外壁固定连接有第二连接头，所述主体的外壁固定连接有电机箱。

[0008] 优选的，所述主体的外壁固定连接有卡块，所述卡块的内壁滑动连接有推车，所述推车包括卡接块，所述卡接块的外壁固定连接有连接杆，连接杆的外壁固定连接有把手，所述卡接块的两侧外壁均设置有轮毂。

[0009] 优选的，所述主体的内壁固定连接有紫外线灯，所述主体的内壁转动连接有柜门。

[0010] 优选的，所述主体的内壁底部开设有聚水槽。

[0011] 与现有技术相比，本实用新型的有益效果是：

[0012] 1、通过接水管将水源引入，然后接水管通过分水管将水源送入消毒水箱中，在消毒水箱中有消毒剂，清水用来稀释和溶解，之后消毒水箱中的消毒液体由喷管喷洒，喷洒期间喷管可以转动，使得液体喷洒得更加均匀，箱体用来盛放器材，通过箱体旋转器材可以更好的清洗器材，电机箱用来给喷管和箱体提供转动的力。

[0013] 2、将推车通过卡接块安装在卡块后，按动把手，使得主体向后倾倒，这样主体就会脱离地面，之后操作把手就可以控制主体的移动。

附图说明

[0014] 图1为本实用新型的主体结构示意图；

[0015] 图2为本实用新型的主体背部结构示意图；

[0016] 图3为本实用新型的主体剖面结构示意图；

[0017] 图4为本实用新型的冲洗机构和清洗笼结构示意图；

[0018] 图5为本实用新型的推车结构示意图。

[0019] 图中：1、主体；2、冲洗机构；3、清洗笼；4、电机箱；5、紫外线灯；6、柜门；7、聚水槽；8、卡块；9、推车；200、接水管；201、分水管；202、消毒水箱；203、喷管；204、第一连接头；300、箱体；301、网盖；302、网面；303、第二连接头；900、卡接块；901、连接杆；902、把手；903、轮毂。

具体实施方式

[0020] 下面将结合本实用新型实施例中的附图，对本实用新型实施例中的技术方案进行清楚、完整地描述，显然，所描述的实施例仅仅是本实用新型一部分实施例，而不是全部的实施例。基于本实用新型中的实施例，本领域普通技术人员在没有做出创造性劳动前提下所获得的所有其他实施例，都属于本实用新型保护的范围。

[0021] 请参阅图1-5，本实用新型提供一种技术方案：一种妇产科护理用灭菌消毒柜，包括主体1，主体1的内壁设置有冲洗机构2，冲洗机构2包括接水管200，接水管200的内壁连通有分水管201，分水管201的内壁连通有两个消毒水箱202，两个消毒水箱202的内壁均连通有喷管203，喷管203的两侧外壁均固定连接有第一连接头204，第一连接头204的外壁与主体1的内壁转动连接，主体1的内壁转动连接有清洗笼3，清洗笼3包括箱体300，箱体300的内壁转动连接有网盖301，箱体300的内壁固定连接有三个网面302，箱体300的两侧外壁固定连接有第二连接头303，主体1的外壁固定连接有电机箱4。

[0022] 本实施方案中，通过接水管200将水源引入，然后接水管200通过分水管201将水源送入消毒水箱202中，在消毒水箱202中有消毒剂，清水用来稀释和溶解，之后消毒水箱202中的消毒液体由喷管203喷洒，喷洒期间喷管203可以转动，使得液体喷洒得更加均匀，箱体300用来盛放器材，通过箱体300旋转器材可以更好的清洗器材，电机箱4用来给喷管203和箱体300提供转动的力。

[0023] 具体的，主体1的外壁固定连接有卡块8，卡块8的内壁滑动连接有推车9，推车9包括卡接块900，卡接块900的外壁固定连接有连接杆901，连接杆901的外壁固定连接有把手902，卡接块900的两侧外壁均设置有轮毂903。

[0024] 本实施例中，将推车9通过卡接块900安装在卡块8后，按动把手902，使得主体1向后倾倒，这样主体1就会脱离地面，之后操作把手902就可以控制主体1的移动。

[0025] 具体的，主体1的内壁固定连接有紫外线灯5，主体1的内壁转动连接有柜门6。

[0026] 本实施例中，紫外线灯5用来给器材消毒杀菌。

[0027] 具体的，主体1的内壁底部开设有聚水槽7。

[0028] 本实施例中，聚水槽7用来汇集废水。

[0029] 本实用新型的工作原理及使用流程：由于传统的消毒柜机构简单，消毒效果较差，导致了器材使用时的消毒标准不达标，通过接水管200将水源引入，然后接水管200通过分

水管201将水源送入消毒水箱202中，在消毒水箱202中有消毒剂，清水用来稀释和溶解，之后消毒水箱202中的消毒液体由喷管203喷洒，喷洒期间喷管203可以转动，使得液体喷洒得更加均匀，箱体300用来盛放器材，通过箱体300旋转器材可以更好的清洗器材，电机箱4用来给喷管203和箱体300提供转动的力，由于传统消毒柜位置固定，导致了消毒柜不容易移动，将推车9通过卡接块900安装在卡块8后，按动把手902，使得主体1向后倾倒，这样主体1就会脱离地面，之后操作把手902就可以控制主体1的移动，紫外线灯5用来给器材消毒杀菌，聚水槽7用来汇集废水。

[0030] 尽管已经示出和描述了本实用新型的实施例，对于本领域的普通技术人员而言，可以理解在不脱离本实用新型的原理和精神的情况下可以对这些实施例进行多种变化、修改、替换和变型，本实用新型的范围由所附权利要求及其等同物限定。

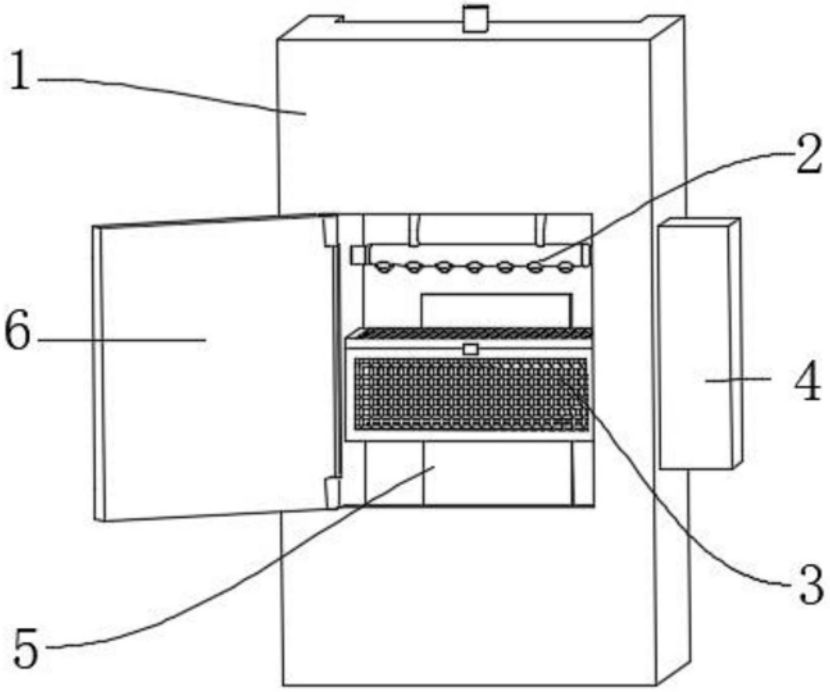

图1

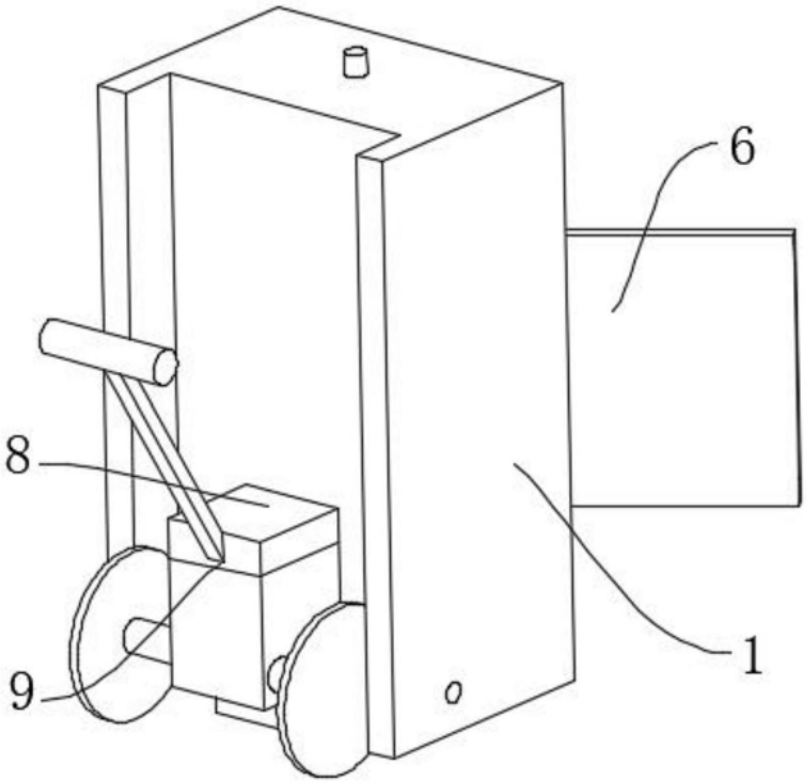

图2

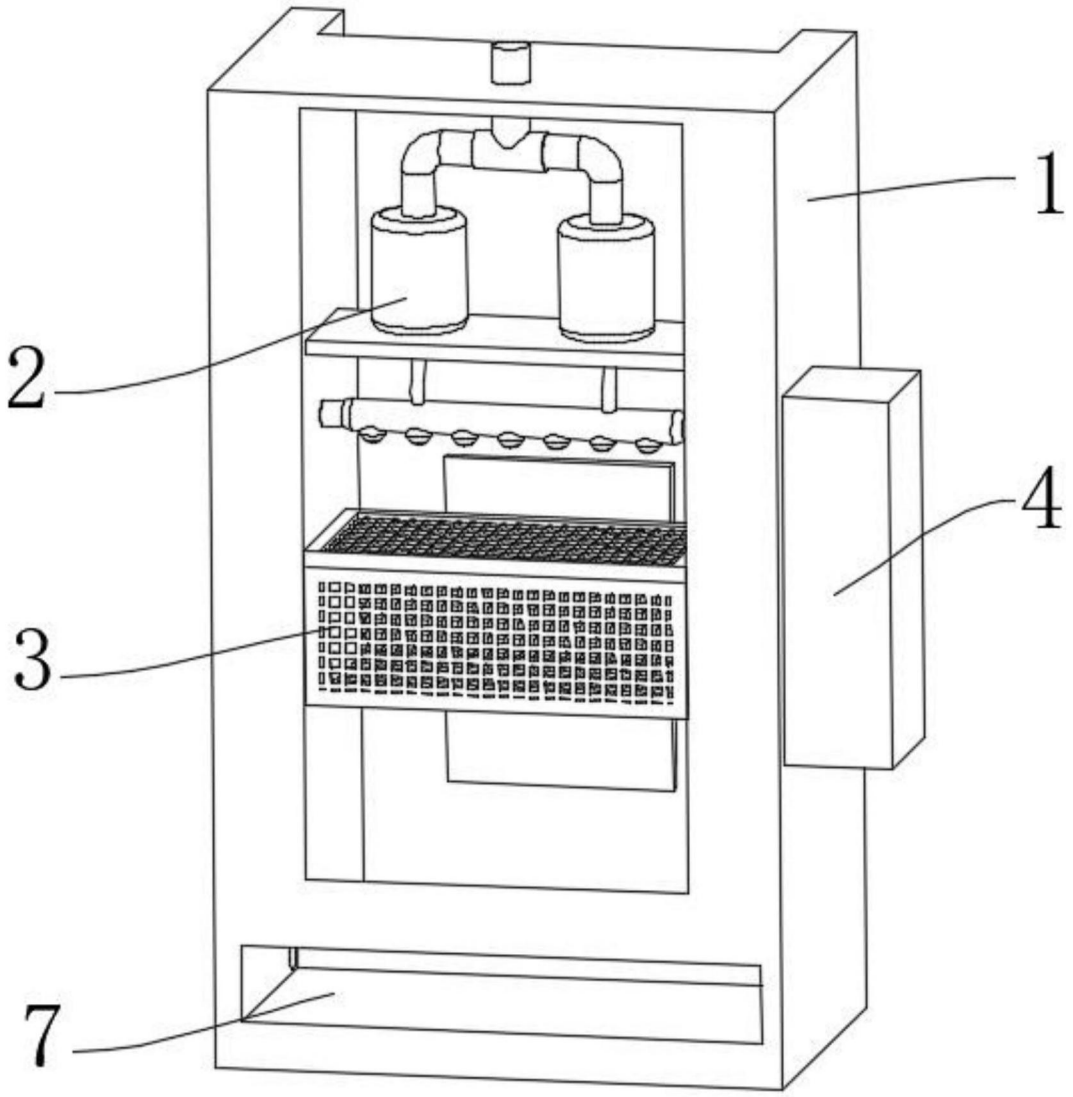

图3

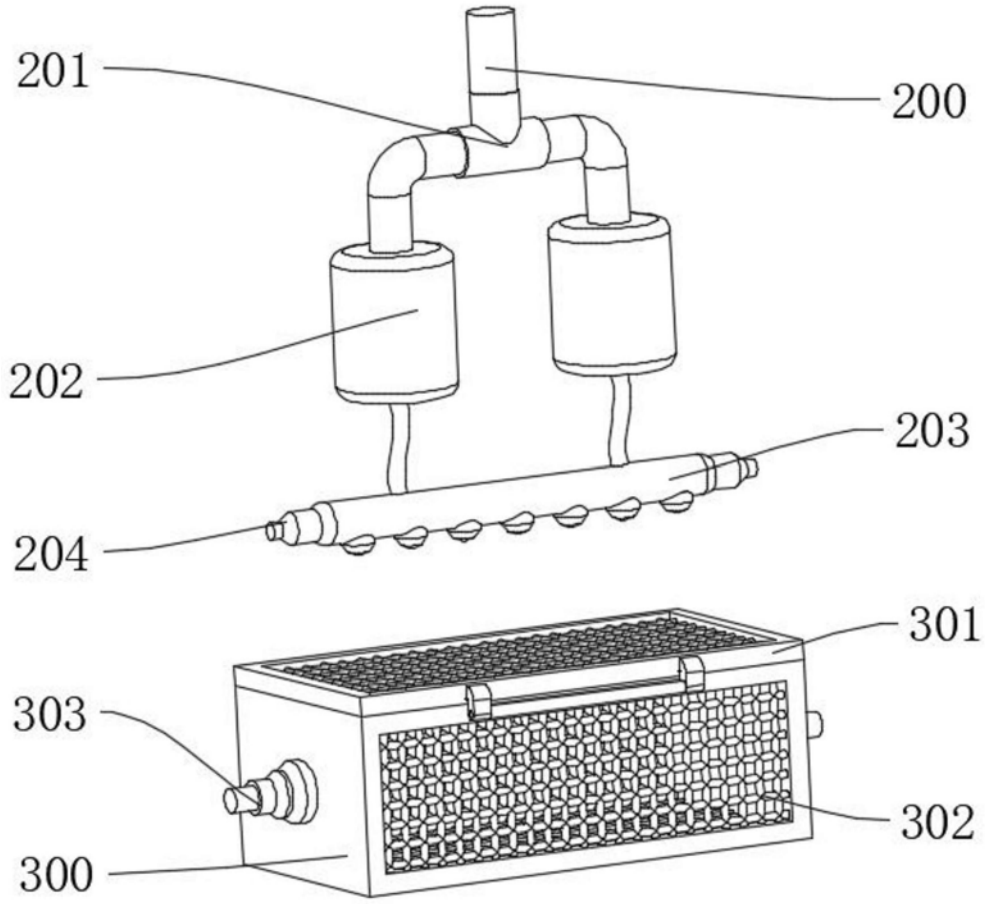

图4

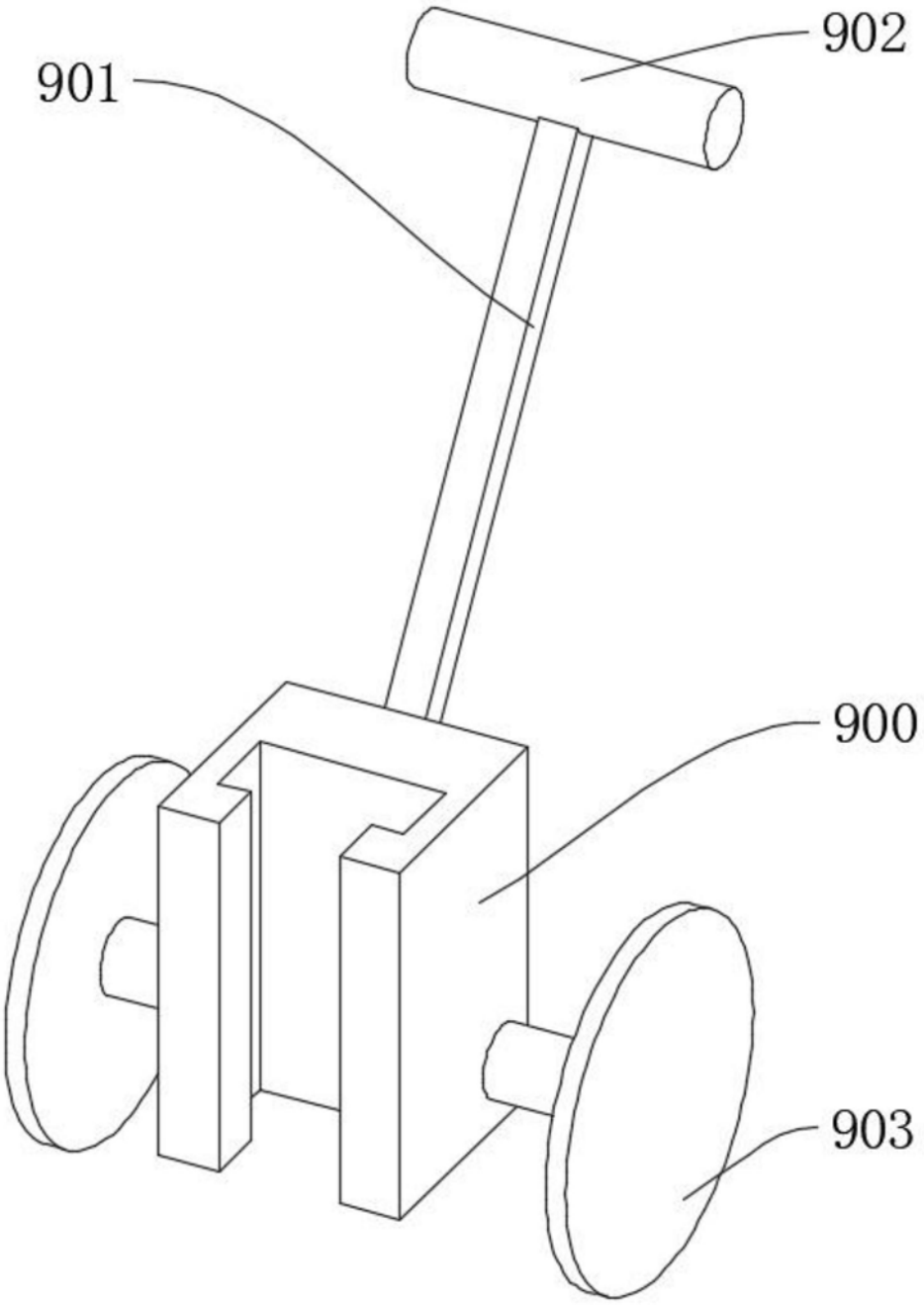

图5