(19)中华人民共和国国家知识产权局

(12)发明专利申请

(10)申请公布号 CN 109106516 A
(43)申请公布日 2019.01.01

(21)申请号 201811091021.3

(22)申请日 2018.09.19

(71)申请人 刘凌华
地址 710068 陕西省西安市友谊西路256号

(72)发明人 刘凌华 李文婷 任小平 张玉莲

(74)专利代理机构 北京挺立专利事务所(普通合伙) 11265
代理人 高福勇

(51)Int.Cl.
A61G 1/02(2006.01)
A61G 1/04(2006.01)

权利要求书1页 说明书4页 附图3页

(54)发明名称

多功能重症转运跟随车

(57)摘要

本发明公开了多功能重症转运跟随车，包括转运车、滑轨、第一定位孔、第二定位孔、滑块、定位销、框架、第一放置槽、第一隔板、第二隔板、第二放置槽，该多功能重症转运跟随车，结构巧妙，功能强大，操作简单，通过使用该装置，只需一名医护人员即可对转运车以及转运过程中患者所需使用的抢救设备进行同时位置移动处理，极大的减少了医护人员的人力，即减少了医护人员的工作强度。

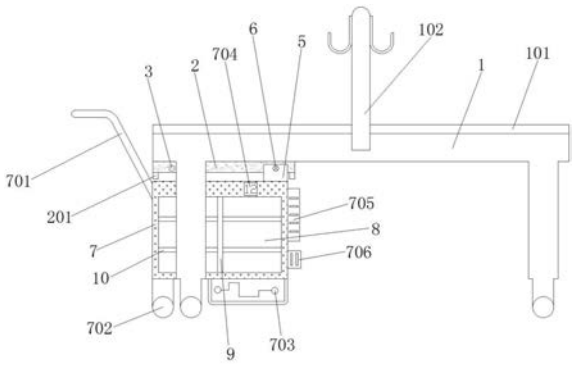

CN 109106516 A

1.多功能重症转运跟随车，包括转运车，其特征在于还包括滑轨、第一定位孔、第二定位孔、滑块、定位销、框架、第一放置槽、第一隔板、第二隔板、第二放置槽，所述的滑轨位于转运车底部左侧前后两端，所述的滑轨与转运车螺纹相连，所述的第一定位孔位于滑轨内部左侧，所述的第一定位孔与滑轨一体相连，所述的第二定位孔位于滑轨内部右侧，所述的第二定位孔与滑轨一体相连，所述的滑块位于滑轨底部，所述的滑块与滑轨滑动相连，所述的定位销贯穿滑块，所述的定位销与滑块螺纹相连，所述的框架位于滑块底部，所述的框架与滑块螺纹相连，所述的第一放置槽位于框架内部，所述的第一放置槽与框架一体相连，所述的第一隔板位于第一放置槽内部中端，所述的第一隔板与第一放置槽螺纹相连，所述的第二隔板数量为若干件，所述的第二隔板均匀分布于第一隔板左右两侧，所述的第二隔板一端与第一隔板螺纹相连，且所述的第二隔板另一端与第一放置槽螺纹相连，所述的第二放置槽位于框架内部顶端，所述的第二放置槽与框架一体相连。

2.如权利要求1所述的多功能重症转运跟随车，其特征在于所述的转运车顶部还设有软垫，所述的软垫与转运车胶水相连。

3.如权利要求2所述的多功能重症转运跟随车，其特征在于所述的框架左侧上端还设有把手，所述的把手与框架螺纹相连。

4.如权利要求3所述的多功能重症转运跟随车，其特征在于所述的框架底部左侧中端还设有滑轮，所述的滑轮与框架螺纹相连。

5.如权利要求4所述的多功能重症转运跟随车，其特征在于所述的框架底部右侧还设有蓄电池，所述的蓄电池与框架螺纹相连。

6.如权利要求5所述的多功能重症转运跟随车，其特征在于所述的框架前端上侧还设有显示器，所述的显示器与框架螺纹相连。

7.如权利要求6所述的多功能重症转运跟随车，其特征在于所述的框架右侧上端还设有接线板，所述的接线板与框架螺纹相连，且所述的接线板与蓄电池导线相连。

8.如权利要求7所述的多功能重症转运跟随车，其特征在于所述的框架右侧下端还设有充电接头，所述的充电接头与框架螺纹相连，且所述的充电接头与蓄电池导线相连。

9.如权利要求8所述的多功能重症转运跟随车，其特征在于所述的滑轨底部左右两侧还设有限位块，所述的限位块与滑轨螺纹相连。

10.如权利要求9所述的多功能重症转运跟随车，其特征在于所述的转运车前端中侧还设有输液架，所述的输液架与转运车螺纹相连。

多功能重症转运跟随车

技术领域

[0001] 本发明涉及转运跟随车，尤其涉及多功能重症转运跟随车。

背景技术

[0002] 临床中转运危重患者需要一些抢救设备，如转运呼吸机、监护仪、氧气瓶、输液泵等等，此时，医护人员将以上抢救设备放入转运跟随车内，医护人员再对转运车以及转运跟随车进行位置移动，因传统的转运跟随车与转运车是分离的，至少需要两名医护人员对转运车以及转运跟随车进行位置移动，极大的增加了医护人员的人力，即增加了医护人员的工作强度，鉴于以上缺陷，实有必要设计多功能重症转运跟随车。

发明内容

[0003] 本发明所要解决的技术问题在于：提供多功能重症转运跟随车，来解决背景技术提出的问题。

[0004] 为解决上述技术问题，本发明的技术方案是：多功能重症转运跟随车，包括转运车，还包括滑轨、第一定位孔、第二定位孔、滑块、定位销、框架、第一放置槽、第一隔板、第二隔板、第二放置槽，所述的滑轨位于转运车底部左侧前后两端，所述的滑轨与转运车螺纹相连，所述的第一定位孔位于滑轨内部左侧，所述的第一定位孔与滑轨一体相连，所述的第二定位孔位于滑轨内部右侧，所述的第二定位孔与滑轨一体相连，所述的滑块位于滑轨底部，所述的滑块与滑轨滑动相连，所述的定位销贯穿滑块，所述的定位销与滑块螺纹相连，所述的框架位于滑块底部，所述的框架与滑块螺纹相连，所述的第一放置槽位于框架内部，所述的第一放置槽与框架一体相连，所述的第一隔板位于第一放置槽内部中端，所述的第一隔板与第一放置槽螺纹相连，所述的第二隔板数量为若干件，所述的第二隔板均匀分布于第一隔板左右两侧，所述的第二隔板一端与第一隔板螺纹相连，且所述的第二隔板另一端与第一放置槽螺纹相连，所述的第二放置槽位于框架内部顶端，所述的第二放置槽与框架一体相连。

[0005] 进一步，所述的转运车顶部还设有软垫，所述的软垫与转运车胶水相连。

[0006] 进一步，所述的框架左侧上端还设有把手，所述的把手与框架螺纹相连。

[0007] 进一步，所述的框架底部左侧中端还设有滑轮，所述的滑轮与框架螺纹相连。

[0008] 进一步，所述的框架底部右侧还设有蓄电池，所述的蓄电池与框架螺纹相连。

[0009] 进一步，所述的框架前端上侧还设有显示器，所述的显示器与框架螺纹相连。

[0010] 进一步，所述的框架右侧上端还设有接线板，所述的接线板与框架螺纹相连，且所述的接线板与蓄电池导线相连。

[0011] 进一步，所述的框架右侧下端还设有充电接头，所述的充电接头与框架螺纹相连，且所述的充电接头与蓄电池导线相连。

[0012] 进一步，所述的滑轨底部左右两侧还设有限位块，所述的限位块与滑轨螺纹相连。

[0013] 进一步，所述的转运车前端中侧还设有输液架，所述的输液架与转运车螺纹相连。

[0014] 与现有技术相比，该多功能重症转运跟随车，使用前，首先在第一隔板和第二隔板的作用下，将第一放置槽内部分为若干件储物格，医护人员将患者转运过程中所需使用的抢救设备放入储物格内，使用时，首先医护人员将患者以仰卧的姿势移至转运车上，医护人员再用手逆时针旋转定位销，在定位销与滑块螺纹传动的作用下，使得定位销脱离第二定位孔，医护人员再用手拉动把手，使得把手带动框架连同滑块以及滑轮沿着滑轨的方向做由右向左移动，以此将框架从转运车内移出，当框架从转运车内移出后，医护人员先用手顺时针旋转定位销，在定位销与滑块螺纹传动的作用下，使得定位销插入第一定位孔内，此时，框架从转运车内移出的状态被固定，医护人员再将储物格内患者所需使用的抢救设备取出，再将取出后的抢救设备放入第二放置槽内，医护人员再将第二放置槽内抢救设备的电源线插入接线板内，通过接线板与蓄电池导线相连的作用，使得蓄电池对第二放置槽内的抢救设备进行能量供应，即第二放置槽内的抢救设备处于得电的状态，医护人员再使用第二放置槽内的抢救设备给患者进行使用，医护人员再用手推动把手，使得把手带动框架联动滑块以及滑轨连同转运车以及患者进行转运处理即可，该多功能重症转运跟随车，结构巧妙，功能强大，操作简单，通过使用该装置，只需一名医护人员即可对转运车以及转运过程中患者所需使用的抢救设备进行同时位置移动处理，极大的减少了医护人员的人力，即减少了医护人员的工作强度，同时，输液架是为了将患者的输液袋进行悬挂，便于患者在转运过程中进行输液治疗，显示器是为了显示蓄电池的用电量，当显示器显示的数值较低时，医护人员可将外界电源与充电接头相连接，以此让外界电源给蓄电池进行充电，确保了蓄电池使用的正常性，所述的显示器为电量显示器其型号优选为GY-6S，软垫是为了让患者与转运车实行软接触，当该装置使用完毕后，医护人员先将第二放置槽内抢救设备放入储物格内，医护人员再用手逆时针旋转定位销，使得定位销脱离第一定位孔，医护人员再用手推动把手，使得把手带动框架连同滑轮移至转运车内，医护人员再用手顺时针旋转定位销，使得定位销插入第二定位孔内，以此将框架移至转运车内的状态被固定，通过以上方式，对该装置进行收纳处理，限位块是为了防止滑块移动时脱离滑轨。

附图说明

[0015] 图1是多功能重症转运跟随车的局部主视图；

[0016] 图2是滑轨、第一定位孔以及第二定位孔的连接图；

[0017] 图3是多功能重症转运跟随车的局部左视图；

[0018] 图4是框架的俯视图。

[0019] 转运车1、滑轨2、第一定位孔3、第二定位孔4、滑块5、定位销6、框架7、第一放置槽8、第一隔板9、第二隔板10、第二放置槽11、软垫101、输液架102、限位块201、把手701、滑轮702、蓄电池703、显示器704、接线板705、充电接头706。

[0020] 如下具体实施方式将结合上述附图进一步说明。

具体实施方式

[0021] 在下文中，阐述了多种特定细节，以便提供对构成所描述实施例基础的概念的透彻理解。然而，对本领域的技术人员来说，很显然所描述的实施例可以在没有这些特定细节中的一些或者全部的情况下来实践。在其他情况下，没有具体描述众所周知的处理步骤。

[0022] 如图1、图2、图3、图4所示，多功能重症转运跟随车，包括转运车1、滑轨2、第一定位孔3、第二定位孔4、滑块5、定位销6、框架7、第一放置槽8、第一隔板9、第二隔板10、第二放置槽11，所述的滑轨2位于转运车1底部左侧前后两端，所述的滑轨2与转运车1螺纹相连，所述的第一定位孔3位于滑轨2内部左侧，所述的第一定位孔3与滑轨2一体相连，所述的第二定位孔4位于滑轨2内部右侧，所述的第二定位孔4与滑轨2一体相连，所述的滑块5位于滑轨2底部，所述的滑块5与滑轨2滑动相连，所述的定位销6贯穿滑块5，所述的定位销6与滑块5螺纹相连，所述的框架7位于滑块5底部，所述的框架7与滑块5螺纹相连，所述的第一放置槽8位于框架7内部，所述的第一放置槽8与框架7一体相连，所述的第一隔板9位于第一放置槽8内部中端，所述的第一隔板9与第一放置槽8螺纹相连，所述的第二隔板10数量为若干件，所述的第二隔板10均匀分布于第一隔板9左右两侧，所述的第二隔板10一端与第一隔板9螺纹相连，且所述的第二隔板10另一端与第一放置槽8螺纹相连，所述的第二放置槽11位于框架7内部顶端，所述的第二放置槽11与框架7一体相连，所述的转运车1顶部还设有软垫101，所述的软垫101与转运车1胶水相连，所述的框架7左侧上端还设有把手701，所述的把手701与框架7螺纹相连，所述的框架7底部左侧中端还设有滑轮702，所述的滑轮702与框架7螺纹相连，所述的框架7底部右侧还设有蓄电池703，所述的蓄电池703与框架7螺纹相连，所述的框架7前端上侧还设有显示器704，所述的显示器704与框架7螺纹相连，所述的框架7右侧上端还设有接线板705，所述的接线板705与框架7螺纹相连，且所述的接线板705与蓄电池703导线相连，所述的框架7右侧下端还设有充电接头706，所述的充电接头706与框架7螺纹相连，且所述的充电接头706与蓄电池703导线相连，所述的滑轨2底部左右两侧还设有限位块201，所述的限位块201与滑轨2螺纹相连，所述的转运车1前端中侧还设有输液架102，所述的输液架102与转运车1螺纹相连。

[0023] 该多功能重症转运跟随车，使用前，首先在第一隔板9和第二隔板10的作用下，将第一放置槽8内部分为若干件储物格，医护人员将患者转运过程中所需使用的抢救设备放入储物格内，使用时，首先医护人员将患者以仰卧的姿势移至转运车1上，医护人员再用手逆时针旋转定位销6，在定位销6与滑块5螺纹传动的作用下，使得定位销6脱离第二定位孔4，医护人员再用手拉动把手701，使得把手701带动框架7连同滑块5以及滑轮702沿着滑轨2的方向做由右向左移动，以此将框架7从转运车1内移出，当框架7从转运车内移出后，医护人员先用手顺时针旋转定位销6，在定位销6与滑块5螺纹传动的作用下，使得定位销6插入第一定位孔3内，此时，框架7从转运车1内移出的状态被固定，医护人员再将储物格内患者所需使用的抢救设备取出，再将取出后的抢救设备放入第二放置槽11内，医护人员再将第二放置槽11内抢救设备的电源线插入接线板内，通过接线板705与蓄电池703导线相连的作用，使得蓄电池703对第二放置槽11内的抢救设备进行能量供应，即第二放置槽11内的抢救设备处于得电的状态，医护人员再使用第二放置槽11内的抢救设备给患者进行使用，医护人员再用手推动把手701，使得把手701带动框架7联动滑块5以及滑轨2连同转运车1以及患者进行转运处理即可，同时，输液架102是为了将患者的输液袋进行悬挂，便于患者在转运过程中进行输液治疗，显示器704是为了显示蓄电池703的用电量，当显示器704显示的数值较低时，医护人员可将外界电源与充电接头706相连接，以此让外界电源给蓄电池703进行充电，确保了蓄电池703使用的正常性，所述的显示器704为电量显示器其型号优选为GY-6S，软垫101是为了让患者与转运车1实行软接触，当该装置使用完毕后，医护人员先将第二

放置槽11内抢救设备放入储物格内，医护人员再用手逆时针旋转定位销6，使得定位销6脱离第一定位孔3，医护人员再用手推动把手701，使得把手701带动框架7连同滑轮702移至转运车1内，医护人员再用手顺时针旋转定位销6，使得定位销6插入第二定位孔4内，以此将框架7移至转运车1内的状态被固定，通过以上方式，对该装置进行收纳处理，限位块201是为了防止滑块5移动时脱离滑轨2。

[0024] 本发明不局限于上述具体的实施方式，本领域的普通技术人员从上述构思出发，不经过创造性的劳动，所做出的种种变换，均落在本发明的保护范围之内。

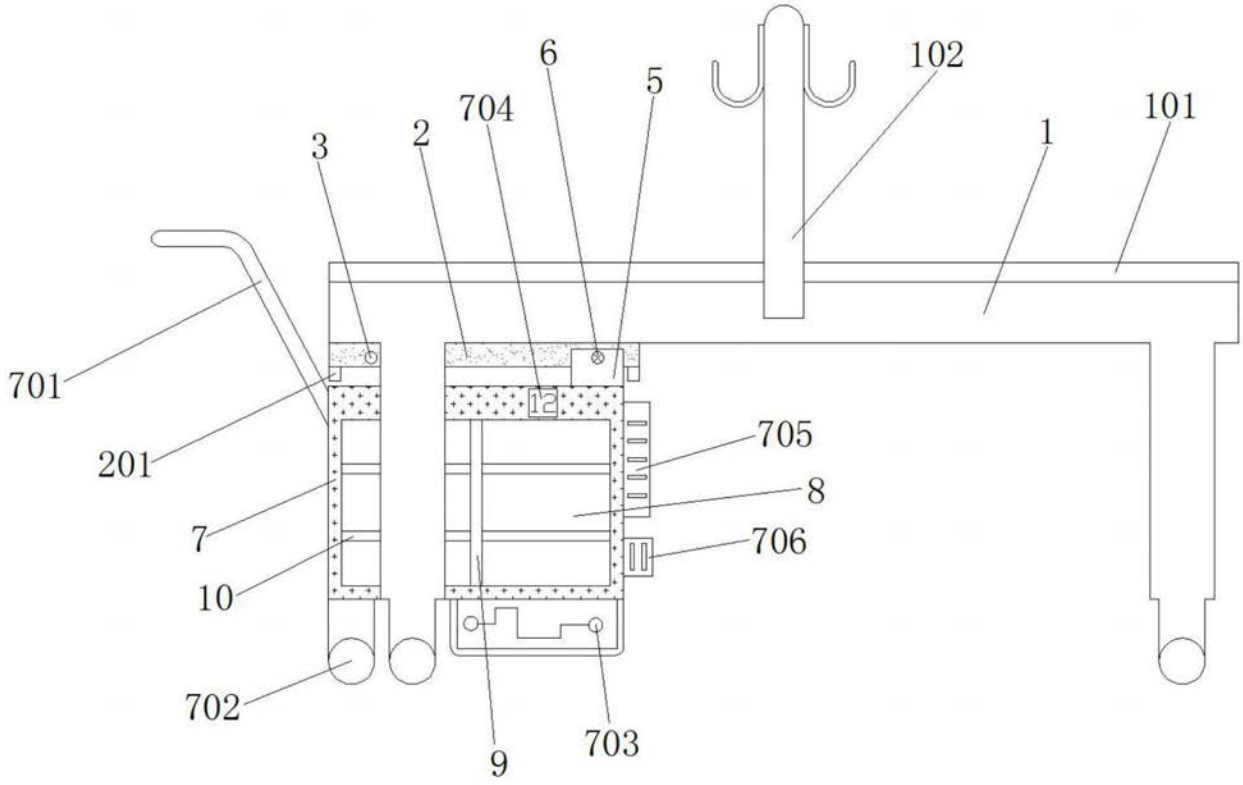

图1

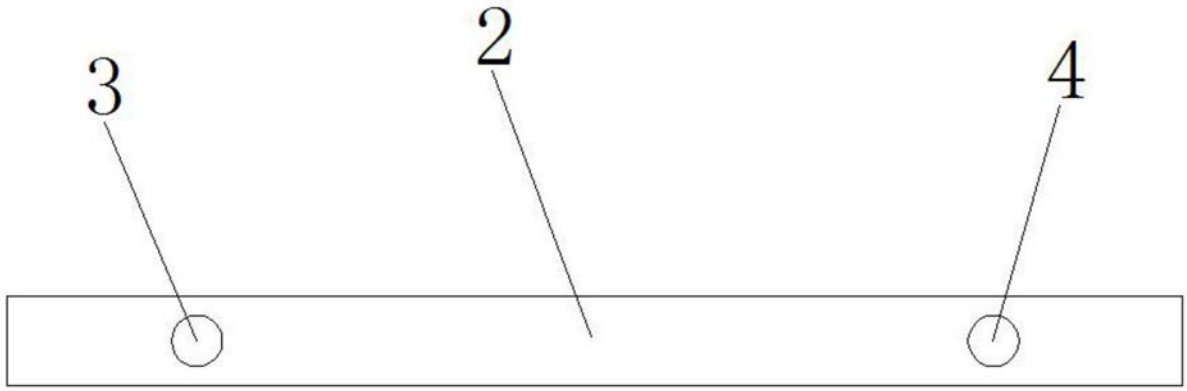

图2

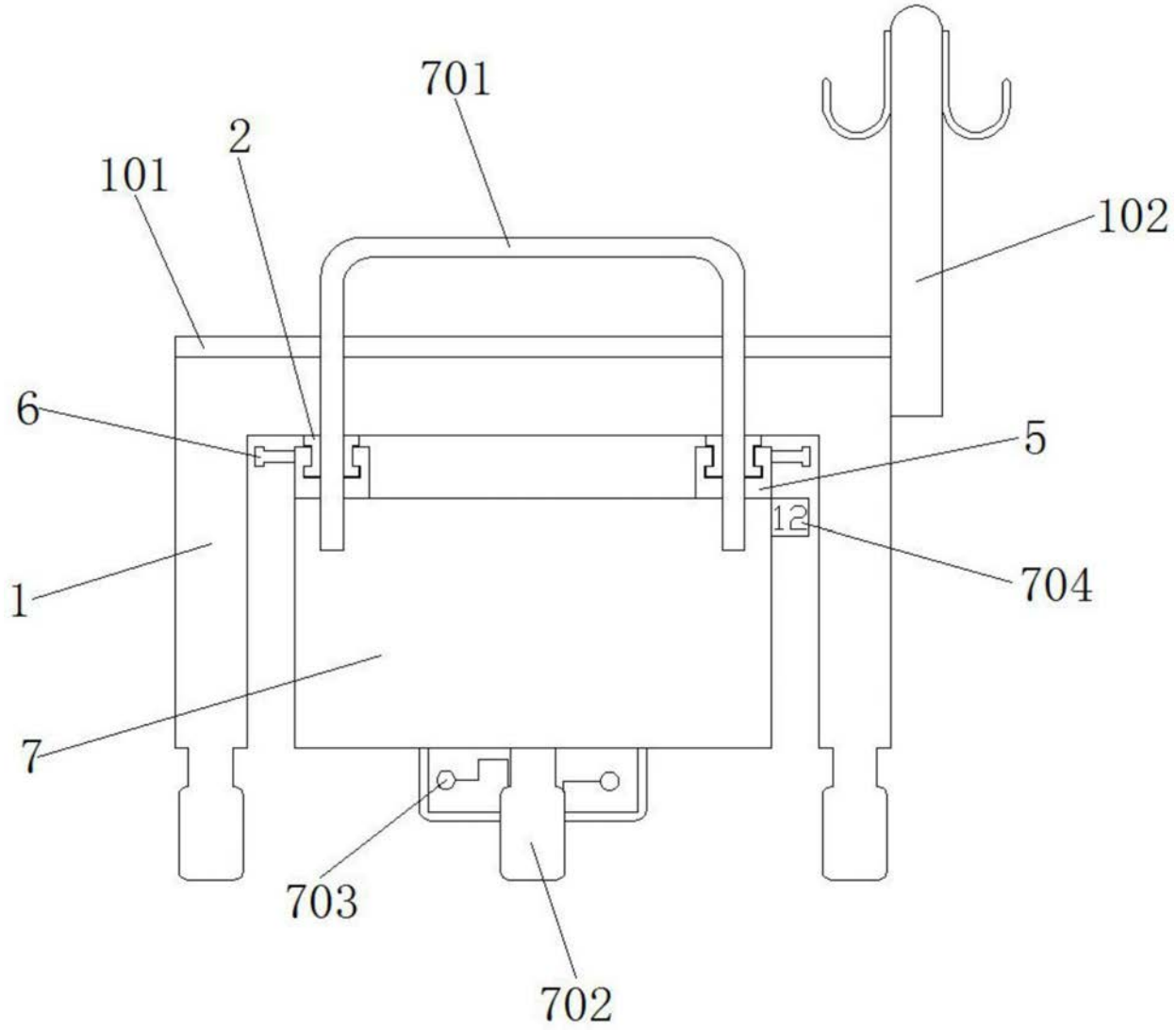

图3

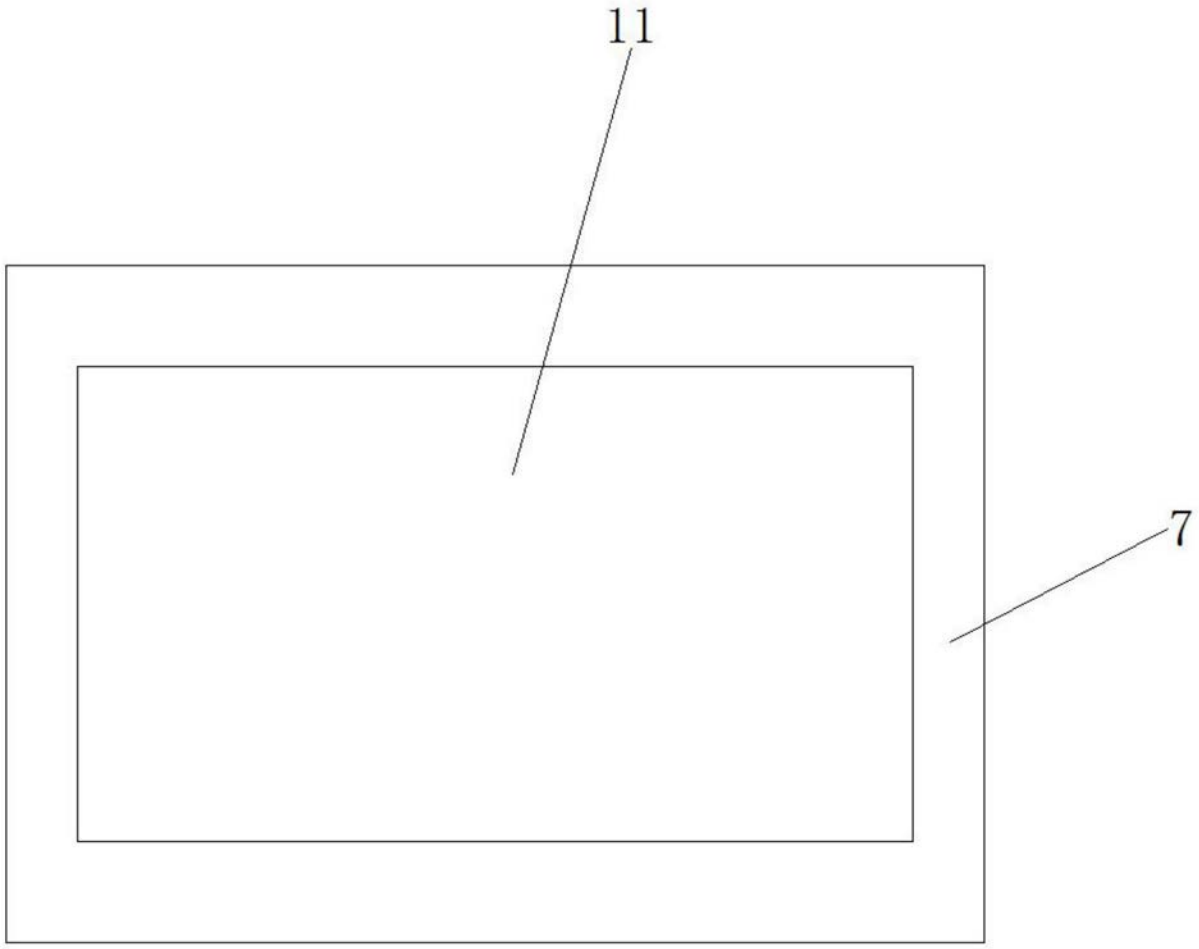

图4