(19)中华人民共和国国家知识产权局

(12)实用新型专利

(10)授权公告号 CN 210683417 U
(45)授权公告日 2020.06.05

(21)申请号 201921169969.6

(22)申请日 2019.07.23

(73)专利权人 赖许新
地址 511400 广东省广州市番禺区光明北路12号2座1701房

(72)发明人 陈彩葵 赖许新

(74)专利代理机构 重庆创新专利商标代理有限公司 50125
代理人 李智祥

(51)Int.Cl.
C02F 9/04(2006.01)
C02F 103/30(2006.01)

权利要求书1页 说明书3页 附图2页

(54)实用新型名称

一种制衣厂用废液处理装置

(57)摘要

本实用新型公开了一种制衣厂用废液处理装置，包括过滤箱，所述过滤箱底部一侧通过排水管贯通固定连接有沉淀箱，所述沉淀箱一侧固定设有驱动电机，所述驱动电机一侧通过传动轴固定连接有第一搅拌桨，设置多组L形隔板可以对废水进行多重过滤，过滤效果好，且L形隔板会对过滤网过滤下来的垃圾进行收集，通过提手提拉第二盖板即可把L形隔板从过滤箱内腔取出，进而方便对过滤网过滤下来的垃圾进行清理，通过设置驱动电机，驱动电机可以通过传动轴带动第一搅拌桨旋转，第一搅拌桨可以通过主动齿轮带动从动齿轮旋转，进而可以带动第二搅拌桨旋转，第一搅拌桨与第二搅拌桨旋转可以对沉淀箱内腔的聚合氯化铝溶液与废水进行混合搅拌。

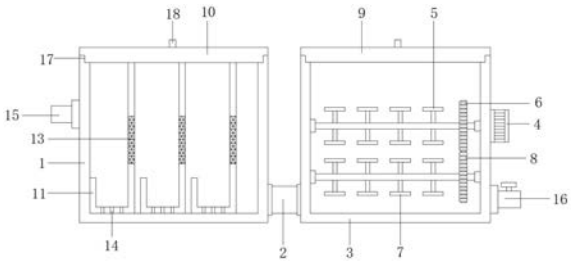

CN 210683417 U

1.一种制衣厂用废液处理装置,包括过滤箱(1),其特征在于:所述过滤箱(1)底部一侧通过排水管(2)贯通固定连接有沉淀箱(3),所述沉淀箱(3)一侧固定设有驱动电机(4),所述驱动电机(4)一侧通过传动轴固定连接有第一搅拌桨(5),且所述第一搅拌桨(5)通过转轴固定设置在沉淀箱(3)内腔,所述第一搅拌桨(5)一端外侧固定套设有主动齿轮(6),所述主动齿轮(6)下方设有第二搅拌桨(7),且所述第二搅拌桨(7)通过转轴水平固定设置在沉淀箱(3)内腔,所述第二搅拌桨(7)一端外侧固定套设有从动齿轮(8),且所述从动齿轮(8)与主动齿轮(6)啮合连接,所述沉淀箱(3)顶部设有第一盖板(9),所述过滤箱(1)顶部设有第二盖板(10),所述第二盖板(10)底部等距固定设有L形隔板(11),所述L形隔板(11)中部挖设有通口(12),所述通口(12)中部固定设有过滤网(13),所述L形隔板(11)底部均匀挖设有流水孔(14)。

2.根据权利要求1所述的一种制衣厂用废液处理装置,其特征在于:所述过滤箱(1)一侧固定设有进水口(15),且所述进水口(15)与污水管相连接。

3.根据权利要求1所述的一种制衣厂用废液处理装置,其特征在于:所述沉淀箱(3)底部一侧固定设有出水口(16),且所述出水口(16)顶部设有阀门。

4.根据权利要求1所述的一种制衣厂用废液处理装置,其特征在于:所述过滤箱(1)与沉淀箱(3)顶部均挖设有限位槽(17)。

5.根据权利要求1所述的一种制衣厂用废液处理装置,其特征在于:所述第一盖板(9)与第二盖板(10)顶部均固定设有提手(18),且所述提手(18)外侧套设有橡胶套。

6.根据权利要求1所述的一种制衣厂用废液处理装置,其特征在于:所述过滤箱(1)与沉淀箱(3)前侧表面均设有玻璃窗(19)。

一种制衣厂用废液处理装置

技术领域

[0001] 本实用新型涉及污水处理技术领域，具体为一种制衣厂用废液处理装置。

背景技术

[0002] 废水处理就是利用物理、化学和生物的方法对废水进行处理，使废水净化，减少污染，以至达到废水回收、复用，充分利用水资源，现在制衣厂废水的处理一般使用聚合氯化铝混凝沉淀，由于将聚合氯化铝溶液倒入沉淀池，一般都由人工搅拌，使聚合氯化铝溶液与废水充分混合，人工搅拌不仅耗时耗力，而且混合效果不理想，因此需要进一步改进。

实用新型内容

[0003] 本实用新型的目的在于提供一种制衣厂用废液处理装置，可以使聚合氯化铝溶液与废水充分混合，可以提高混凝沉淀的沉淀效果，通过设置过滤箱可以对废水中的大颗粒杂质或垃圾进行过滤，设置多组L形隔板可以对废水进行多重过滤，过滤效果好，且L形隔板会对过滤网过滤下来的垃圾进行收集，通过提手提拉第二盖板即可把L形隔板从过滤箱内腔取出，进而方便对过滤网过滤下来的垃圾进行清理，通过设置驱动电机，驱动电机可以通过传动轴带动第一搅拌桨旋转，第一搅拌桨可以通过主动齿轮带动从动齿轮旋转，进而可以带动第二搅拌桨旋转，第一搅拌桨与第二搅拌桨旋转可以对沉淀箱内腔的聚合氯化铝溶液与废水进行混合搅拌，混合效果好节约人力，可以有效解决上述背景技术中提出的问题。

[0004] 为实现上述目的，本实用新型提供如下技术方案：一种制衣厂用废液处理装置，包括过滤箱，所述过滤箱底部一侧通过排水管贯通固定连接有沉淀箱，所述沉淀箱一侧固定设有驱动电机，所述驱动电机一侧通过传动轴固定连接有第一搅拌桨，且所述第一搅拌桨通过转轴固定设置在沉淀箱内腔，所述第一搅拌桨一端外侧固定套设有主动齿轮，所述主动齿轮下方设有第二搅拌桨，且所述第二搅拌桨通过转轴水平固定设置在沉淀箱内腔，所述第二搅拌桨一端外侧固定套设有从动齿轮，且所述从动齿轮与主动齿轮啮合连接，所述沉淀箱顶部设有第一盖板，所述过滤箱顶部设有第二盖板，所述第二盖板底部等距固定设有L形隔板，所述L形隔板中部挖设有通口，所述通口中部固定设有过滤网，所述L形隔板底部均匀挖设有流水孔。

[0005] 所述过滤箱一侧固定设有进水口，且所述进水口与污水管相连接。

[0006] 所述沉淀箱底部一侧固定设有出水口，且所述出水口顶部设有阀门。

[0007] 所述过滤箱与沉淀箱顶部均挖设有限位槽。

[0008] 所述第一盖板与第二盖板顶部均固定设有提手，且所述提手外侧套设有橡胶套。

[0009] 所述过滤箱与沉淀箱前侧表面均设有玻璃窗。

[0010] 与现有技术相比，本实用新型的有益效果是：

[0011] 可以使聚合氯化铝溶液与废水充分混合，可以提高混凝沉淀的沉淀效果，通过设置过滤箱可以对废水中的大颗粒杂质或垃圾进行过滤，设置多组L形隔板可以对废水进行多重过滤，过滤效果好，且L形隔板会对过滤网过滤下来的垃圾进行收集，通过提手提拉第

二盖板即可把L形隔板从过滤箱内腔取出，进而方便对过滤网过滤下来的垃圾进行清理，通过设置驱动电机，驱动电机可以通过传动轴带动第一搅拌桨旋转，第一搅拌桨可以通过主动齿轮带动从动齿轮旋转，进而可以带动第二搅拌桨旋转，第一搅拌桨与第二搅拌桨旋转可以对沉淀箱内腔的聚合氯化铝溶液与废水进行混合搅拌，混合效果好节约人力。

附图说明

[0012] 图1是本实用新型一种制衣厂用废液处理装置结构图。

[0013] 图2是本实用新型一种制衣厂用废液处理装置主视图。

[0014] 图3是本实用新型一种制衣厂用废液处理装置的L形隔板结构图。

[0015] 图4是本实用新型一种制衣厂用废液处理装置的过滤箱结构图。

[0016] 图中标号：1、过滤箱；2、排水管；3、沉淀箱；4、驱动电机；5、第一搅拌桨；6、主动齿轮；7、第二搅拌桨；8、从动齿轮；9、第一盖板；10、第二盖板；11、L形隔板；12、通口；13、过滤网；14、流水孔；15、进水口；16、出水口；17、限位槽；18、提手；19、玻璃窗。

具体实施方式

[0017] 下面将结合本实用新型实例中的附图，对本实用新型实例中的技术方案进行清楚、完整地描述，所描述的实例仅仅是本实用新型的一部分实例，而不是全部的实例，基于本实用新型中的实例，本领域其他人员在没有做出创造性改变前提下所获得的所有其他实例，都属于本实用新型保护的范围。

[0018] 实施例一：

[0019] 请参阅图1-4，本实用新型提供一种技术方案：一种制衣厂用废液处理装置，包括过滤箱1，所述过滤箱1底部一侧通过排水管2贯通固定连接有沉淀箱3，所述沉淀箱3一侧固定设有驱动电机4，所述驱动电机4一侧通过传动轴固定连接有第一搅拌桨5，且所述第一搅拌桨5通过转轴固定设置在沉淀箱3内腔，所述第一搅拌桨5一端外侧固定套设有主动齿轮6，所述主动齿轮6下方设有第二搅拌桨7，且所述第二搅拌桨7通过转轴水平固定设置在沉淀箱3内腔，所述第二搅拌桨7一端外侧固定套设有从动齿轮8，且所述从动齿轮8与主动齿轮6啮合连接，驱动电机4可以通过传动轴带动第一搅拌桨5旋转，第一搅拌桨5可以通过主动齿轮6带动从动齿轮8旋转，进而可以带动第二搅拌桨7旋转，第一搅拌桨5与第二搅拌桨7旋转可以对沉淀箱3内腔的聚合氯化铝溶液与废水进行混合搅拌，混合效果好节约人力，所述沉淀箱3顶部设有第一盖板9，所述过滤箱1顶部设有第二盖板10，所述第二盖板10底部等距固定设有L形隔板11，所述L形隔板11中部挖设有通口12，所述通口12中部固定设有过滤网13，设置多组L形隔板11可以对废水进行多重过滤，过滤效果好，且L形隔板11会对过滤网13过滤下来的垃圾进行收集，通过提手18提拉第二盖板10即可把L形隔板11从过滤箱1内腔取出，进而方便对过滤网13过滤下来的垃圾进行清理，所述L形隔板11底部均匀挖设有流水孔14，设置流水孔14方便可以防止取出L形隔板11时，L形隔板11内腔积水。

[0020] 本实施例中，所述过滤箱1一侧固定设有进水口15，且所述进水口15与污水管相连接。

[0021] 本实施例中，所述沉淀箱3底部一侧固定设有出水口16，且所述出水口16顶部设有阀门，方便对清理完毕的污水进行排放。

[0022] 本实施例中，所述过滤箱1与沉淀箱3顶部均挖设有限位槽17，设置限位槽17使第一盖板9与第二盖板10可以更加稳定的盖在沉淀箱3与过滤箱1顶部。

[0023] 实施例二：

[0024] 如图1和图2所示，所述第一盖板9与第二盖板10顶部均固定设有提手18，且所述提手18外侧套设有橡胶套，设置提手18方便打开第一盖板9与第二盖板10。

[0025] 实施例三：

[0026] 如图2所示，所述过滤箱1与沉淀箱3前侧表面均设有玻璃窗19，设置玻璃窗19方便观看废水的过滤处理状况。

[0027] 本实用新型工作原理：设置多组L形隔板11可以对废水进行多重过滤，过滤效果好，且L形隔板11会对过滤网13过滤下来的垃圾进行收集，通过提手18提拉第二盖板10即可把L形隔板11从过滤箱1内腔取出，进而方便对过滤网13过滤下来的垃圾进行清理，驱动电机4可以通过传动轴带动第一搅拌桨5旋转，第一搅拌桨5可以通过主动齿轮6带动从动齿轮8旋转，进而可以带动第二搅拌桨7旋转，第一搅拌桨5与第二搅拌桨7旋转可以对沉淀箱3内腔的聚合氯化铝溶液与废水进行混合搅拌，混合效果好节约人力。

[0028] 尽管已经显示和描述了本实用新型的实例，对于本领域的其他技术人员而言，可以理解在不脱离本实用新型的原理和精神的情况下可以对这些实例进行多种变化、修改、替换和变型，本实用新型的范围由所附权利要求及其等同物限定。

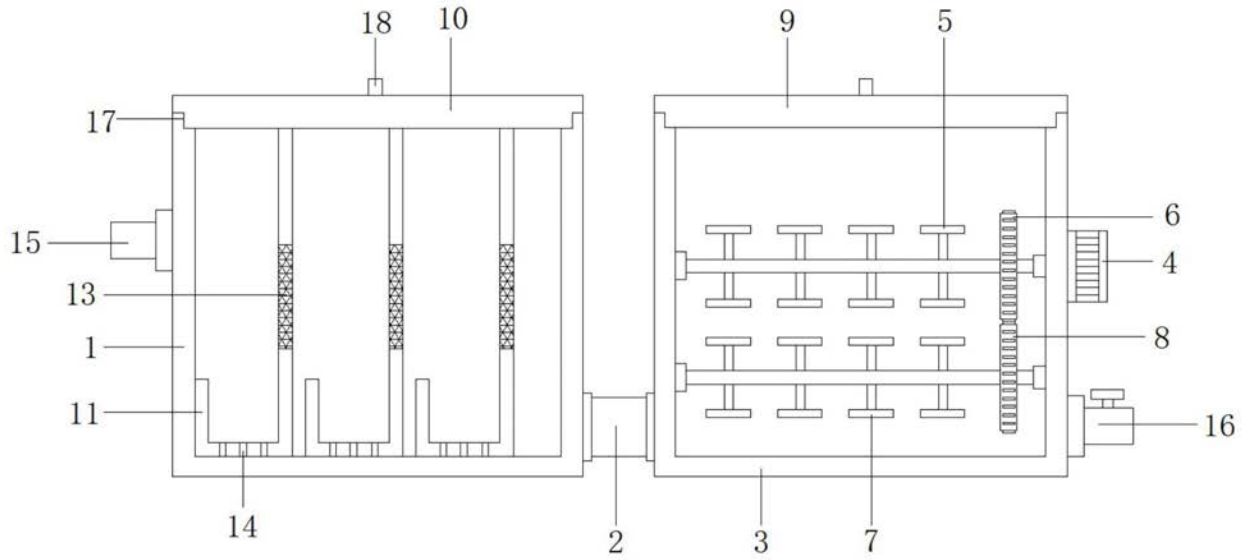

图1

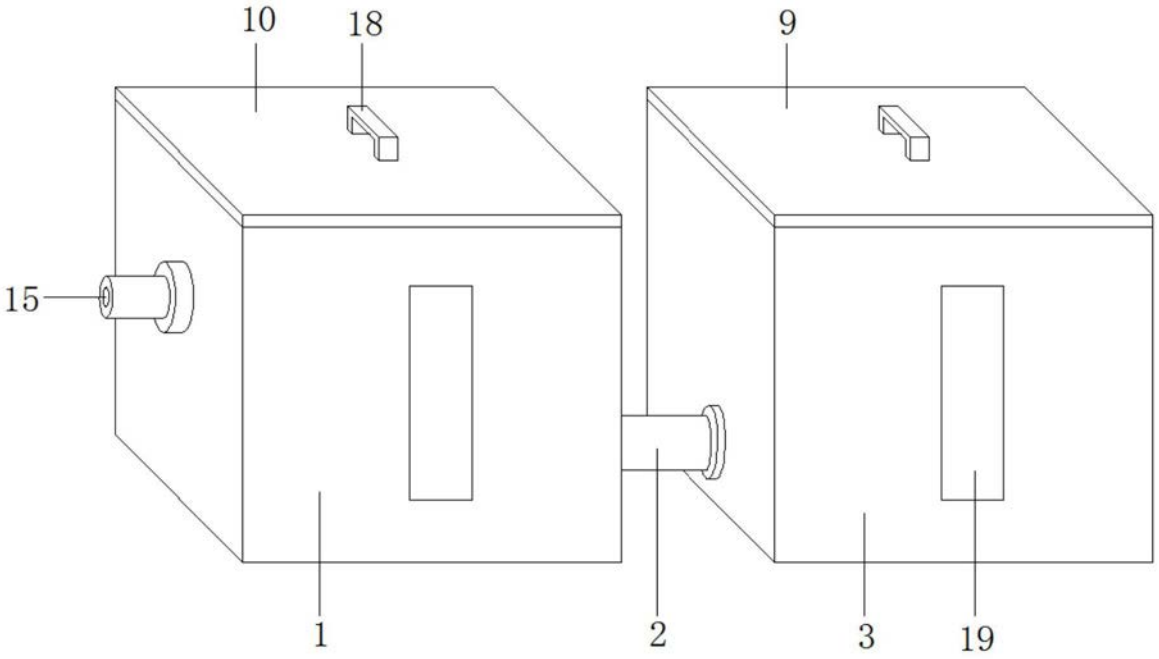

图2

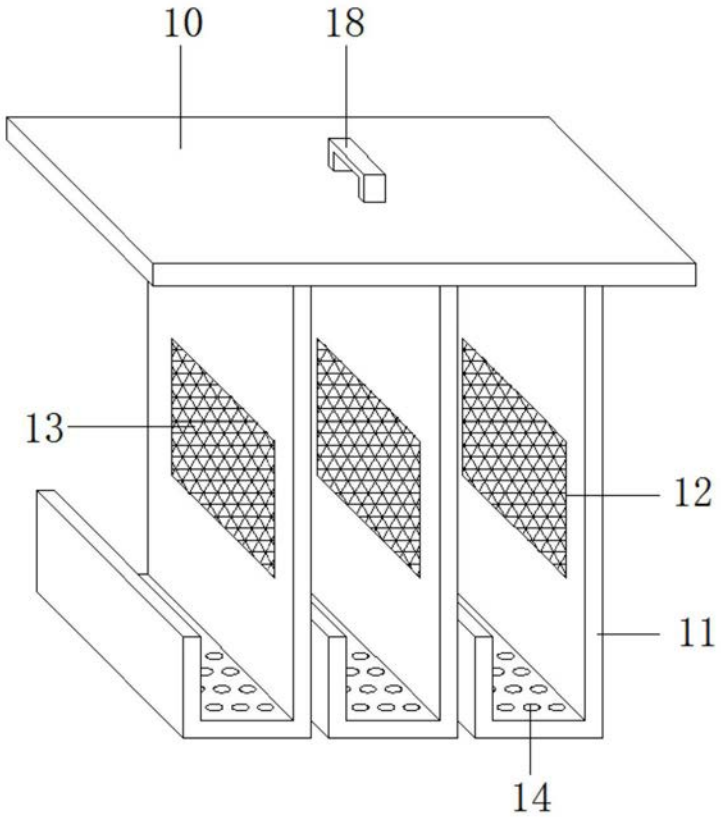

图3

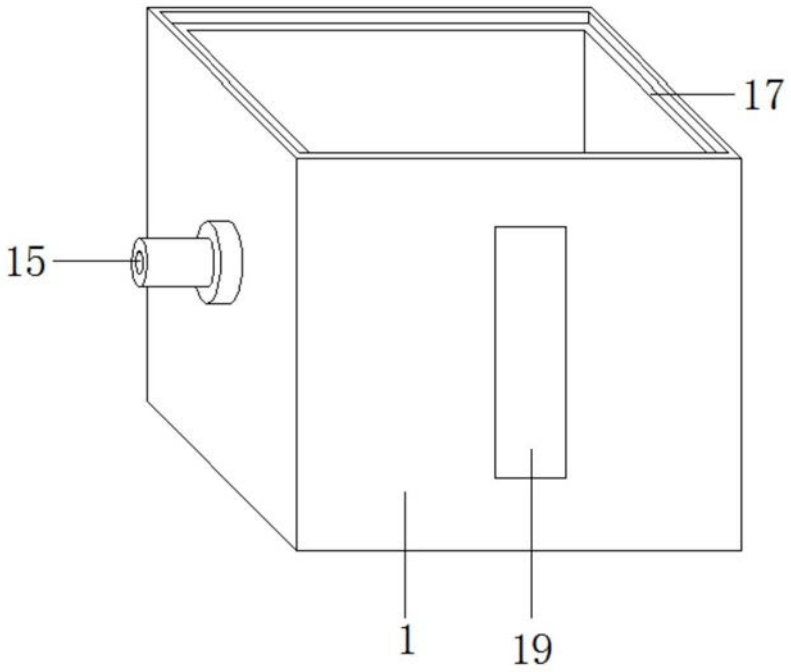

图4