(19)国家知识产权局

(12)实用新型专利

(10)授权公告号 CN 220045349 U
(45)授权公告日 2023.11.21

(21)申请号 202321354481.7

(22)申请日 2023.05.31

(73)专利权人 浙江安吉荣艺家具有限公司
地址 313300 浙江省湖州市安吉县经济开发区塘浦园区

(72)发明人 骆剑候

(74)专利代理机构 浙江永航联科专利代理有限公司 33304
专利代理师 汪霞飞

(51)Int.Cl.
A47C 7/46(2006.01)
A47C 7/38(2006.01)
A47C 7/00(2006.01)
A47C 7/24(2006.01)
A47C 3/20(2006.01)

权利要求书1页 说明书3页 附图4页

(54)实用新型名称

一种自由滑动功能性座椅

(57)摘要

本实用新型公开了一种自由滑动功能性座椅,其包括:座椅支架,所述座椅支架的下内壁设置有弹性垫,所述座椅支架的前侧壁以及弹性垫的上侧固定连接有支撑网,所述座椅支架的上端内部转动连接有靠枕,所述座椅支架的后侧壁固定连接有腰部支撑托;所述座椅支架下侧壁固定连接有支撑底盘,所述支撑底盘的下侧壁转动连接有伸缩气缸,所述伸缩气缸的下端固定连接有支撑底座,所述支撑底座内部设置有滑槽,所述滑槽的内部滑动连接有滑动组件。本实用新型中,通过转动第一转杆可以滑动组件进行上下移动,使得滑动组件进入支撑底座内,从而使得座椅通过支撑底座进行支撑,避免了座椅的滑动,使得座椅更加稳定。

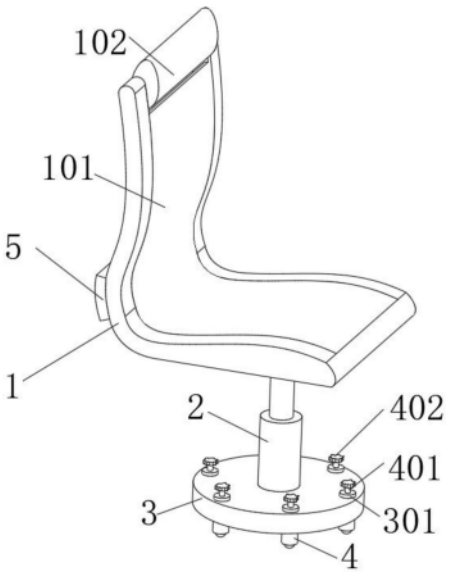

CN 220045349 U

1.一种自由滑动功能性座椅,其特征在于,包括:座椅支架(1),所述座椅支架(1)的下内壁设置有弹性垫(104),所述座椅支架(1)的前侧壁以及弹性垫(104)的上侧固定连接有支撑网(101),所述座椅支架(1)的上端内部转动连接有靠枕(102),所述座椅支架(1)的后侧壁固定连接有腰部支撑托(5),所述腰部支撑托(5)的内部螺纹连接有第二转杆(501),所述第二转杆(501)的一端转动连接有腰部托板(503);

所述座椅支架(1)下侧壁固定连接有支撑底盘(103),所述支撑底盘(103)的下侧壁转动连接有伸缩气缸(2),所述伸缩气缸(2)的下端固定连接有支撑底座(3),所述支撑底座(3)内部设置有滑槽(302),所述滑槽(302)的内部滑动连接有滑动组件(4),所述支撑底座(3)的上侧壁且位于滑槽(302)的正上侧固定连接有转动座(301),所述转动座(301)的内部螺纹连接有第一转杆(401)。

2.根据权利要求1所述的一种自由滑动功能性座椅,其特征在于,所述腰部托板(503)与支撑网(101)的后侧壁相贴合。

3.根据权利要求1所述的一种自由滑动功能性座椅,其特征在于,所述第二转杆(501)的上端固定连接有第二转盘(502),所述第一转杆(401)的后端固定连接有第一转盘(402)。

4.根据权利要求1所述的一种自由滑动功能性座椅,其特征在于,所述靠枕(102)由支撑架以及透气布料组成,所述透气布料包裹在支撑架的外侧壁。

5.根据权利要求1所述的一种自由滑动功能性座椅,其特征在于,所述滑槽(302)的两侧设置有限位槽(303),所述滑动组件(4)的上侧壁固定连接有限位块(404),所述限位块(404)与限位槽(303)之间为滑动连接。

6.根据权利要求1所述的一种自由滑动功能性座椅,其特征在于,所述第一转杆(401)与滑动组件(4)之间为螺纹连接。

7.根据权利要求1所述的一种自由滑动功能性座椅,其特征在于,所述弹性垫(104)采用记忆棉制成。

一种自由滑动功能性座椅

技术领域

[0001] 本实用新型涉及办公用具技术领域,特别涉及一种自由滑动功能性座椅。

背景技术

[0002] 座椅是一种常用的坐具,是家居、休闲、办公、会议、学习的必备工具之一。随着社会不断进步,学习工作强度的增加,需要长时间地与座椅接触,即使日常的休息休闲也离不开座椅,经常需要长时间地坐靠在座椅上。

[0003] 中国专利CN210961135U提出了座椅单元及座椅,该座椅结构较为简单,操作较为简便,且成本较低,但是该座椅通过滑轮对座椅进行支撑,在不需要座椅滑动时,与地面之间的摩擦力较小,容易导致座椅稳定下降。

实用新型内容

[0004] 本实用新型的目的在于至少解决现有技术中存在的技术问题之一,提供一种自由滑动功能性座椅,该装置设置了靠枕以及腰托组件,对使用人员的背部进行支撑,从而代替腰背肌来维持正常姿势,让肌肉得到放松,缓解疼痛,靠枕可以对使用人员头部进行支撑,提高使用人员的舒适感;

[0005] 该装置设置了支撑底座以及滑动组件,通过转动第一转杆可以滑动组件进行上下移动,使得滑动组件进入支撑底座内,从而使得座椅通过支撑底座进行支撑,避免了座椅的滑动,使得座椅更加稳定。

[0006] 本实用新型还提供具有上述一种自由滑动功能性座椅,包括:座椅支架,所述座椅支架的下内壁设置有弹性垫,所述座椅支架的前侧壁以及弹性垫的上侧固定连接有支撑网,所述座椅支架的上端内部转动连接有靠枕,所述座椅支架的后侧壁固定连接有腰部支撑托,所述腰部支撑托的内部螺纹连接有第二转杆,所述第二转杆的一端转动连接有腰部托板;

[0007] 所述座椅支架下侧壁固定连接有支撑底盘,所述支撑底盘的下侧壁转动连接有伸缩气缸,所述伸缩气缸的下端固定连接有支撑底座,所述支撑底座内部设置有滑槽,所述滑槽的内部滑动连接有滑动组件,所述支撑底座的上侧壁且位于滑槽的正上侧固定连接有转动座,所述转动座的内部螺纹连接有第一转杆。

[0008] 根据所述的一种自由滑动功能性座椅,所述腰部托板与支撑网的后侧壁相贴合,对使用人员的背部进行支撑,从而代替腰背肌来维持正常姿势,让肌肉得到放松,缓解疼痛。

[0009] 根据所述的一种自由滑动功能性座椅,所述第二转杆的上端固定连接有第二转盘,所述第一转杆的后端固定连接有第一转盘,便于带动转杆进行转动。

[0010] 根据所述的一种自由滑动功能性座椅,所述靠枕由支撑架以及透气布料组成,所述透气布料包裹在支撑架的外侧壁,降低质量,便于调节。

[0011] 根据所述的一种自由滑动功能性座椅,所述滑槽的两侧设置有限位槽,所述滑动

组件的上侧壁固定连接有限位块,所述限位块与限位槽之间为滑动连接,对滑动组件的转动进行限制,从而使得滑动组件便于上下移动。

[0012] 根据所述的一种自由滑动功能性座椅,所述第一转杆与滑动组件之间为螺纹连接,便于带动滑动组件进行上下移动。

[0013] 根据所述的一种自由滑动功能性座椅,所述滑动组件的内部转动连接有滚球。

[0014] 根据所述的一种自由滑动功能性座椅,所述弹性垫采用记忆棉制成,提高座椅底座的弹性。

[0015] 本实用新型的附加方面和优点将在下面的描述中部分给出,部分将从下面的描述中变得明显,或通过本实用新型的实践了解到。

附图说明

[0016] 下面结合附图和实施例对本实用新型进一步地说明;

[0017] 图1为本实用新型一种自由滑动功能性座椅的结构使用图;

[0018] 图2为本实用新型一种自由滑动功能性座椅的侧面示意图;

[0019] 图3为本实用新型一种自由滑动功能性座椅的剖视示意图;

[0020] 图4为本实用新型一种自由滑动功能性座椅的A处放大示意图。

[0021] 图例说明:

[0022] 1、座椅支架;101、支撑网;102、靠枕;103、支撑底盘;104、弹性垫;2、伸缩气缸;3、支撑底座;301、转动座;302、滑槽;303、限位槽;4、滑动组件;401、第一转杆;402、第一转盘;403、滚球;404、限位块;5、腰部支撑托;501、第二转杆;502、第二转盘;503、腰部托板。

具体实施方式

[0023] 本部分将详细描述本实用新型的具体实施例,本实用新型之较佳实施例在附图中示出,附图的作用在于用图形补充说明书文字部分的描述,使人能够直观地、形象地理解本实用新型的每个技术特征和整体技术方案,但其不能理解为对本实用新型保护范围的限制。

[0024] 在本实用新型的描述中,需要说明的是,术语“中心”、“上”、“下”、“左”、“右”、“竖直”、“水平”、“内”、“外”等指示的方位或位置关系为基于附图所示的方位或位置关系,仅是为了便于描述本实用新型和简化描述,而不是指示或暗示所指的装置或元件必须具有特定的方位、以特定的方位构造和操作,因此不能理解为对本实用新型的限制;术语“第一”、“第二”、“第三”仅用于描述目的,而不能理解为指示或暗示相对重要性,此外,除非另有明确的规定和限定,术语“安装”、“相连”、“连接”应做广义理解,例如,可以是固定连接,也可以是可拆卸连接,或一体地连接;可以是机械连接,也可以是电连接;可以是直接相连,也可以通过中间媒介间接相连,可以是两个元件内部的连通。对于本领域的普通技术人员而言,可以具体情况理解上述术语在本实用新型中的具体含义。

[0025] 参照图1-4,本实用新型实施例一种自由滑动功能性座椅,其包括:座椅支架1,座椅支架1的下内壁设置有弹性垫104,座椅支架1的前侧壁以及弹性垫104的上侧固定连接有支撑网101,座椅支架1的上端内部转动连接有靠枕102,座椅支架1的后侧壁固定连接有腰部支撑托5,腰部支撑托5的内部螺纹连接有第二转杆501,第二转杆501的一端转动连接有

腰部托板503,腰部托板503与支撑网101的后侧壁相贴合,对使用人员的背部进行支撑,从而代替腰背肌来维持正常姿势,让肌肉得到放松,缓解疼痛,靠枕102由支撑架以及透气布料组成,透气布料包裹在支撑架的外侧壁,降低质量,便于调节,弹性垫104采用记忆棉制成,提高座椅底座的弹性。

[0026] 座椅支架1下侧壁固定连接有支撑底盘103,支撑底盘103的下侧壁转动连接有伸缩气缸2,伸缩气缸2的下端固定连接有支撑底座3,支撑底座3内部设置有滑槽302,滑槽302的内部滑动连接有滑动组件4,支撑底座3的上侧壁且位于滑槽302的正上侧固定连接有转动座301,转动座301的内部螺纹连接有第一转杆401,第二转杆501的上端固定连接有第二转盘502,第一转杆401的后端固定连接有第一转盘402,便于带动转杆进行转动,滑槽302的两侧设置有限位槽303,滑动组件4的上侧壁固定连接有限位块404,限位块404与限位槽303之间为滑动连接,对滑动组件4的转动进行限制,从而使得滑动组件4便于上下移动,第一转杆401与滑动组件4之间为螺纹连接,便于带动滑动组件4进行上下移动,滑动组件4的内部转动连接有滚球403。

[0027] 工作原理:在该座椅进行使用时,通过转动靠枕102对靠枕102的角度进行调节,通过第二转盘502带动第二转杆501进行转动,从而带动腰部托板503进行前后移动,对使用人员的背部进行支撑,从而代替腰背肌来维持正常姿势,让肌肉得到放松,缓解疼痛,该座椅通过滑动组件4进行自由滑动,提高了座椅的适用范围,通过转动第一转杆401可以滑动组件4进行上下移动,使得滑动组件4进入支撑底座3内,从而使得座椅通过支撑底座3进行支撑,避免了座椅的滑动,使得座椅更加稳定。

[0028] 上面结合附图对本实用新型实施例作了详细说明,但是本实用新型不限于上述实施例,在所属技术领域普通技术人员所具备的知识范围内,还可以在不脱离本实用新型宗旨的前提下做出各种变化。

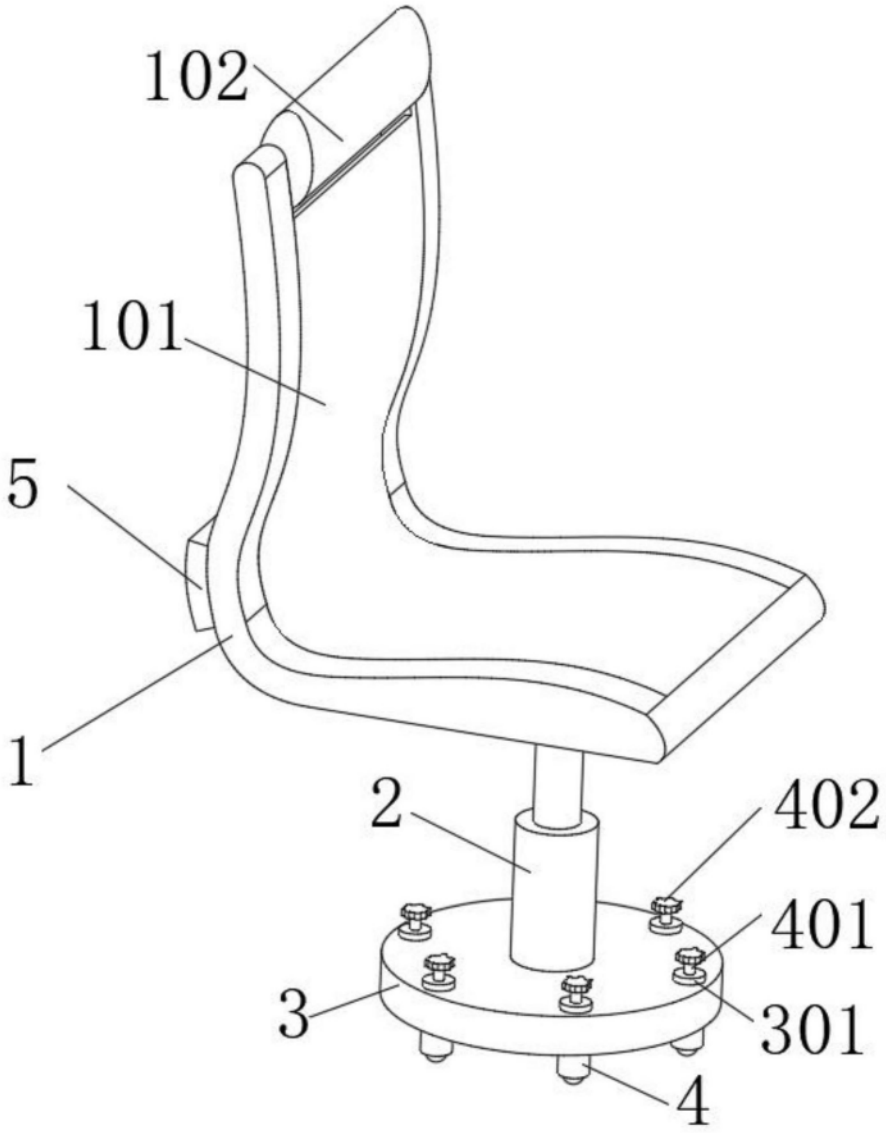

图1

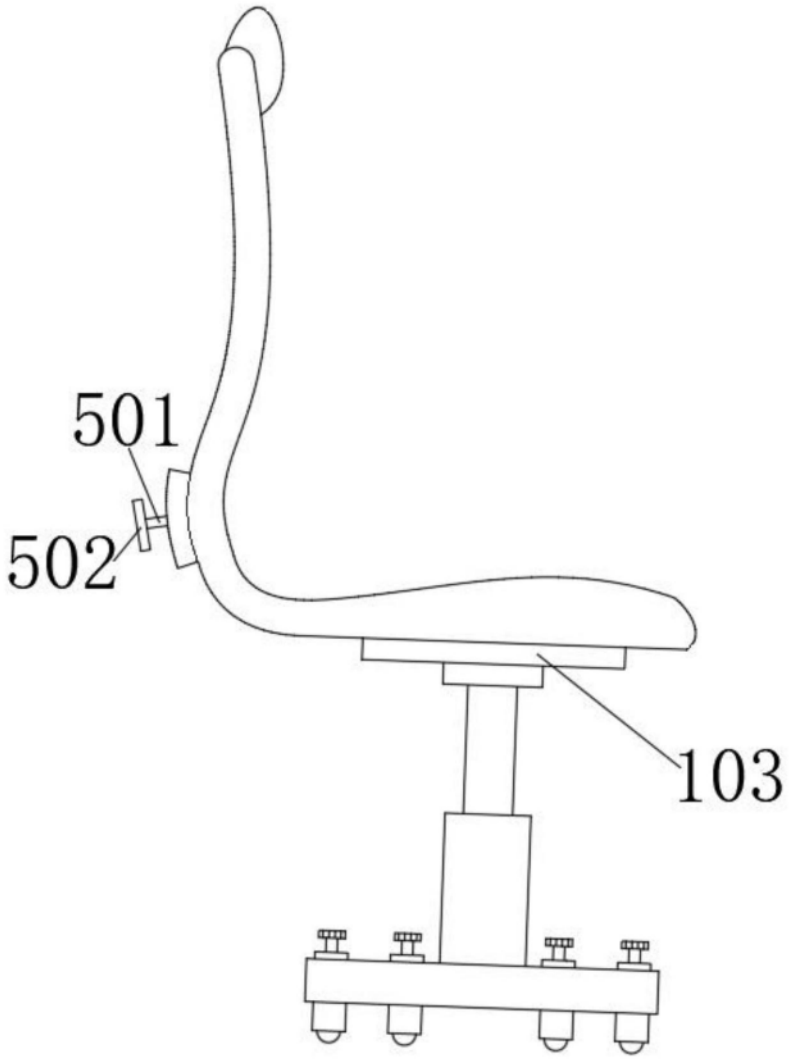

图2

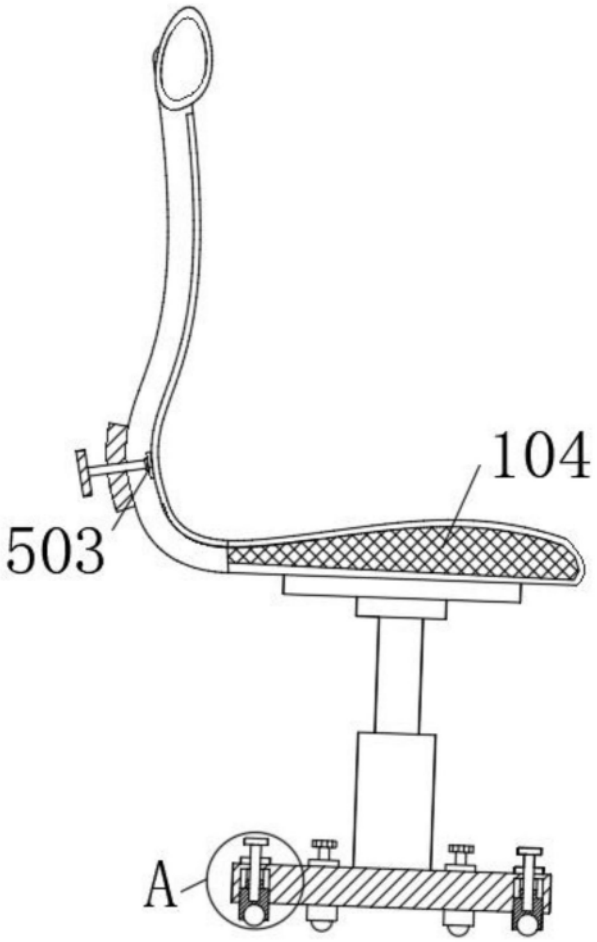

图3

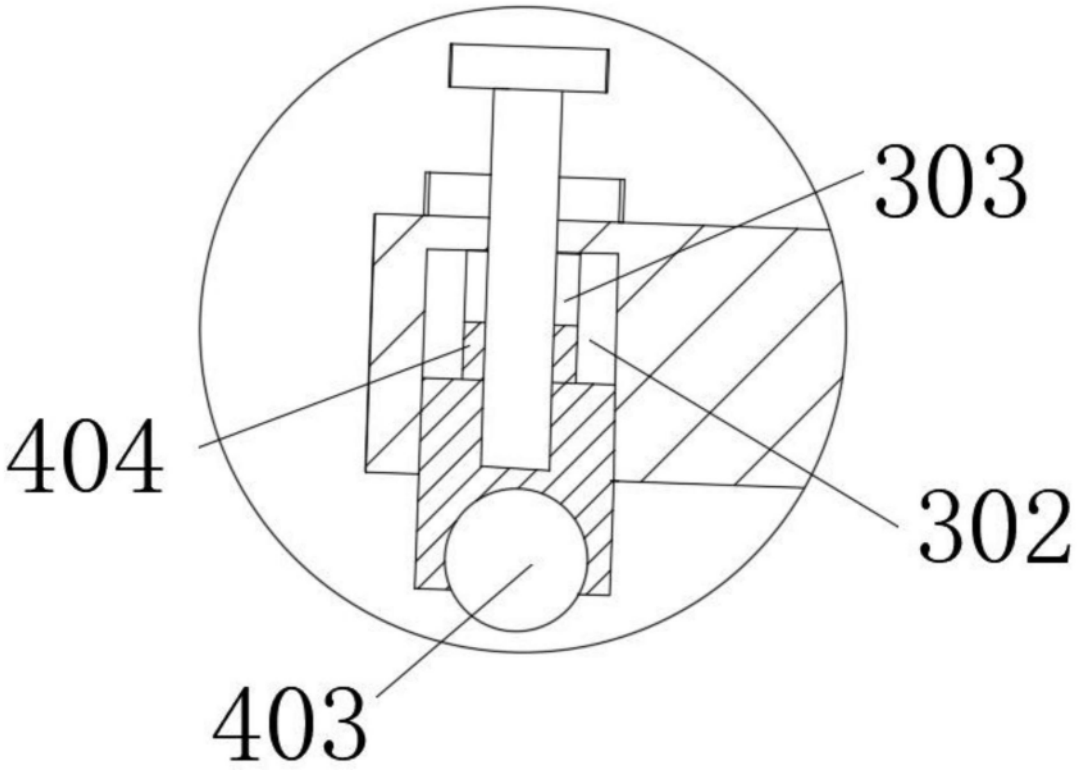

图4