(19)中华人民共和国国家知识产权局

(12)实用新型专利

(10)授权公告号 CN 215613615 U
(45)授权公告日 2022.01.25

(21)申请号 202122382572.9

(22)申请日 2021.09.29

(73)专利权人 湖北龙茂革业股份有限公司
地址 435400 湖北省黄冈市武穴市龙坪镇朝阳工业园

(72)发明人 叶勤茂

(74)专利代理机构 深圳至诚化育知识产权代理事务所(普通合伙) 44728
代理人 刘英

(51)Int.Cl.
B08B 3/04(2006.01)
F26B 5/08(2006.01)

权利要求书1页 说明书3页 附图2页

(54)实用新型名称

一种便于合成革清洗的设备

(57)摘要

本实用新型涉及合成革清洗的设备技术领域，且公开了一种便于合成革清洗的设备，所述支撑杆的底端固定有甩干仓，所述甩干仓的上表面固定有连接杆，且连接杆的顶端与电机的转子同轴相连，所述甩干仓的内腔设有清洗室，所述限位板的上表面右侧固定有转动杆，所述转动杆与甩干仓的连接处装设有扭簧，所述甩干仓的下部外周开设有过滤孔，所述甩干仓的右侧下部开设有卡接槽，所述密封块的右侧固定有把手。加设的清洗室通过电机转动，利用电机的旋转力将皮革与水充分接触，使得装置能够将清洗室中的皮革清理干净。加设的甩干仓通过电机的转动，利用甩干仓旋转时的离心力，能够对皮革吸附的水进行甩干处理。

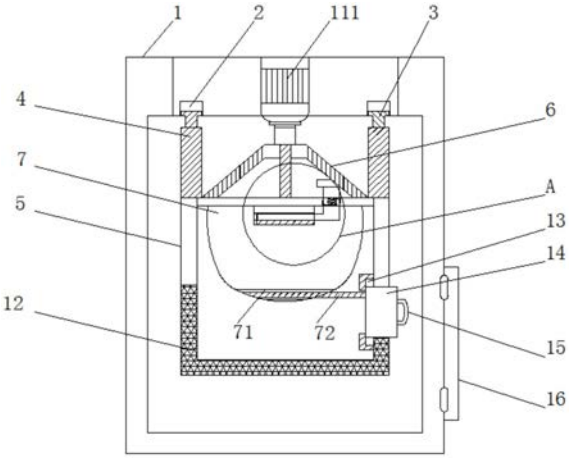

CN 215613615 U

1.一种便于合成革清洗的设备,包括清洗仓(1),其特征在于:所述清洗仓(1)的顶板中部固定安装有电机(111),所述清洗仓(1)的顶板下表面外周开设有环形滑槽(2),所述环形滑槽(2)的内腔中嵌入有滑块(3),所述的滑块(3)的底端固定有支撑杆(4),所述支撑杆(4)的底端固定有甩干仓(5),所述甩干仓(5)的上表面固定有连接杆(6),且连接杆(6)的顶端与电机(111)的转子同轴相连,所述甩干仓(5)的内腔设有清洗室(7),且清洗室(7)与甩干仓(5)的顶板相连,所述甩干仓(5)的上表面中部开设有添加口(8),所述添加口(8)的底部设有限位板(9),所述限位板(9)的上表面右侧固定有转动杆(10),且转动杆(10)贯穿甩干仓(5)的外壁,所述转动杆(10)与甩干仓(5)的连接处装设有扭簧(11),所述甩干仓(5)的下部外周开设有过滤孔(12),所述甩干仓(5)的右侧下部开设有卡接槽(13),所述卡接槽(13)的内部卡接有密封块(14),所述密封块(14)的右侧固定有把手(15)。

2.根据权利要求1所述的一种便于合成革清洗的设备,其特征在于:所述连接杆(6)有四根为倾斜设计,且连接杆(6)的顶端均相连在一起,连接杆(6)的底端固定于甩干仓(5)的上表面边缘。

3.根据权利要求1所述的一种便于合成革清洗的设备,其特征在于:所述添加口(8)的底部固定有挡板(81),且挡板(81)与限位板(9)的位置、大小相适配。

4.根据权利要求1所述的一种便于合成革清洗的设备,其特征在于:所述清洗室(7)的底部开设有掉落口(71),掉落口(71)的内部横向插设有密封板(72),且密封板(72)的右端与密封块(14)相连。

5.根据权利要求1所述的一种便于合成革清洗的设备,其特征在于:所述清洗仓(1)的右侧铰接有清理门(16)。

一种便于合成革清洗的设备

技术领域

[0001] 本实用新型涉及合成革清洗的设备技术领域，具体为一种便于合成革清洗的设备。

背景技术

[0002] 合成革清洗设备是指可用于替代人工来清洁皮革表面油、蜡、尘等污渍与污迹的机械设备。

[0003] 常见的合成革清洗的设备一般先将清洗剂添加到清洗池中，然后将合成革在水池中穿过，通过水枪对皮革表面进行冲洗从而完成清洗，然后将清洗后的皮革放入烘干装置中进行烘干，但是由于清洗池需要添加大量的水，在清洗一定数量的皮革后需要重新更换水，需要消耗大量的水，在更换时也费时、费力，且清洗池只通过清洗液利用水的冲击进行清洗，而皮革表面会吸附一些污垢难以利用水的冲击清洗干净，导致清洗池的清洗效率低，同时皮革由于在烘烤后表面容易发生变性，导致皮革表面容易起皱，降低了皮革的质量，不能满足合成革清洗的设备的工作要求，为此提出一种便于合成革清洗的设备。

实用新型内容

[0004] (一)解决的技术问题

[0005] 针对现有技术的不足，本实用新型提供了一种便于合成革清洗的设备，以解决上述背景技术中提出的问题。

[0006] (二)技术方案

[0007] 为实现上述目的，本实用新型提供如下技术方案：一种便于合成革清洗的设备，包括清洗仓，所述清洗仓的顶板中部固定安装有电机，所述清洗仓的顶板下表面外周开设有环形滑槽，所述环形滑槽的内腔中嵌入有滑块，所述的滑块的底端固定有支撑杆，所述支撑杆的底端固定有甩干仓，所述甩干仓的上表面固定有连接杆，且连接杆的顶端与电机的转子同轴相连，所述甩干仓的内腔设有清洗室，且清洗室与甩干仓的顶板相连，所述甩干仓的上表面中部开设有添加口，所述添加口的底部设有限位板，所述限位板的上表面右侧固定有转动杆，且转动杆贯穿甩干仓的外壁，所述转动杆与甩干仓的连接处装设有扭簧，所述甩干仓的下部外周开设有过滤孔，所述甩干仓的右侧下部开设有卡接槽，所述卡接槽的内部卡接有密封块，所述密封块的右侧固定有把手。

[0008] 优选的，所述连接杆有四根为倾斜设计，且连接杆的顶端均相连在一起，连接杆的底端固定于甩干仓的上表面边缘。

[0009] 优选的，所述添加口的底部固定有挡板，且挡板与限位板的位置、大小相适配。

[0010] 优选的，所述清洗室的底部开设有掉落口，掉落口的内部横向插设有密封板，且密封板的右端与密封块相连。

[0011] 优选的，所述清洗仓的右侧铰接有清理门。

[0012] (三)有益效果

[0013] 与现有技术相比，本实用新型提供了一种便于合成革清洗的设备，具备以下有益效果：

[0014] 1、该便于合成革清洗的设备，加设的清洗室通过电机转动，利用电机的旋转力将皮革与水充分接触，使得装置能够将清洗室中的皮革清理干净，同时只需添加少数的水即可对皮革进行清理，降低了水的消耗，在换水时，只需将密封板抽出即可将水排出，方便了工作人员更换清洗水；

[0015] 2、该便于合成革清洗的设备，加设的甩干仓通过电机的转动，利用甩干仓旋转时的离心力，同时加设的过滤孔能够对皮革进行阻挡，使得装置能够对皮革吸附的水甩出，使得皮革无需通过烘干清理水分，保证了皮革的质量。

附图说明

[0016] 图1为本实用新型正视结构示意图；

[0017] 图2为本实用新型侧视结构示意图；

[0018] 图3为本实用新型附图1中A处放大结构示意图。

[0019] 图中：1、清洗仓；111、电机；2、环形滑槽；3、滑块；4、支撑杆；5、甩干仓；6、连接杆；7、清洗室；71、掉落口；72、密封板；8、添加口；81、挡板；9、限位板；10、转动杆；11、扭簧；12、过滤孔；13、卡接槽；14、密封块；15、把手；16、清理门。

具体实施方式

[0020] 下面将结合本实用新型实施例中的附图，对本实用新型实施例中的技术方案进行清楚、完整地描述，显然，所描述的实施例仅仅是本实用新型一部分实施例，而不是全部的实施例。基于本实用新型中的实施例，本领域普通技术人员在没有做出创造性劳动前提下所获得的所有其他实施例，都属于本实用新型保护的范围。

[0021] 本实用新型提供一种技术方案，一种便于合成革清洗的设备，包括清洗仓1、电机111、环形滑槽2、滑块3、支撑杆4、甩干仓5、连接杆6、清洗室7、掉落口71、密封板72、添加口8、挡板81、限位板9、转动杆10、扭簧11、过滤孔12、卡接槽13、密封块14、把手15和清理门16，请参阅图1，清洗仓1的顶板中部固定安装有电机111，清洗仓1的顶板下表面外周开设有环形滑槽2，环形滑槽2的内腔中嵌入有滑块3，的滑块3的底端固定有支撑杆4，支撑杆4的底端固定有甩干仓5，滑块3和环形滑槽2用于保证甩干仓5的稳定性，防止甩干仓5在旋转时发生晃动，导致装置由于剧烈的晃动，发生损坏的现象发生，甩干仓5的上表面固定有连接杆6，且连接杆6的顶端与电机111的转子同轴相连，连接杆6有四根为倾斜设计，且连接杆6的顶端均相连在一起，连接杆6进一步的提高了装置的稳定性，连接杆6的底端固定于甩干仓5的上表面边缘，甩干仓5的内腔设有清洗室7，且清洗室7与甩干仓5的顶板相连，清洗室7用于对皮革进行清洗，通过电机111能够带动甩干仓5和清洗室7旋转，启动电机111带动清洗室7旋转，利用电机111的旋转力将皮革与水充分接触，使得装置能够将清洗室7中的皮革清理干净，同时只需添加少数的水即可对皮革进行清理，降低了水的消耗，请参阅图3，甩干仓5的上表面中部开设有添加口8，添加口8的底部固定有挡板81，且挡板81与限位板9的位置、大小相适配，添加口8的底部设有限位板9，限位板9的上表面右侧固定有转动杆10，且转动杆10贯穿甩干仓5的外壁，转动杆10与甩干仓5的连接处装设有扭簧11，通过转动杆10旋转

限位板9将添加口8打开，然后通过添加口8向清洗室7内添加皮革和清洗水，松开限位板9通过扭簧11的反作用力使得限位板9复位，当限位板9触碰到挡板81时将不会继续转动，同时限位板9位于清洗室7的内部，使得清洗室7在旋转时限位板9不会由于清洗室7的旋转而向外翘起，保证了限位板9能够对皮革进行限位，放置皮革从添加口8中排出，请参阅图1，甩干仓5的下部外周开设有过滤孔12，启动电机111带动甩干仓5旋转，利用甩干仓5旋转时的离心力，通过过滤孔12对皮革进行阻挡，使得装置能够对皮革吸附的水进行甩干处理，使得皮革无需通过烘干清理水分，甩干仓5的右侧下部开设有卡接槽13，卡接槽13的内部卡接有密封块14，清洗室7的底部开设有掉落口71，掉落口71的内部横向插设有密封板72，且密封板72的右端与密封块14相连，密封块14的右侧固定有把手15，通过把手15将密封块14从卡接槽13中抽出，带动密封板72从掉落口71中抽出，使得清洗室7内的皮革通过掉落口71进入甩干仓5中，然后通过把手15将密封块14推入卡接槽13中，对密封板72进行复位，使得密封板72从新对掉落口71进行密封，将新的皮革放入清洗室7中，启动电机111使得清洗室7与甩干仓5能够同时工作，工作完成后再次将密封块14抽出，将甩干仓5中的皮革取出即可，请参阅图3，清洗仓1的右侧铰接有清理门16，清理门16用于对清洗仓1内腔进行清洗。

[0022] 本装置的工作原理：首先通过转动杆10旋转限位板9将添加口8打开，然后通过添加口8向清洗室7内添加皮革和清洗水，松开限位板9通过扭簧11的反作用力使得限位板9复位，当限位板9触碰到挡板81时将不会继续转动，然后启动电机111带动清洗室7旋转，利用电机111的旋转力将皮革与水充分接触，使得装置能够将清洗室7中的皮革清理干净，同时只需添加少数的水即可对皮革进行清理，降低了水的消耗，通过把手15将密封块14从卡接槽13中抽出，带动密封板72从掉落口71中抽出，使得清洗室7内的皮革通过掉落口71进入甩干仓5中，然后通过把手15将密封块14推入卡接槽13中，对密封板72进行复位，使得密封板72从新对掉落口71进行密封，将新的皮革放入清洗室7中，启动电机111使得清洗室7与甩干仓5能够同时工作，再次启动启动电机111带动甩干仓5旋转，利用甩干仓5旋转时的离心力，通过过滤孔12对皮革进行阻挡，使得装置能够对皮革吸附的水进行甩干处理，使得皮革无需通过烘干清理水分，工作完成后再次将密封块14抽出，将甩干仓5中的皮革取出即可。

[0023] 需要说明的是，在本文中，诸如第一和第二等之类的关系术语仅仅用来将一个实体或者操作与另一个实体或操作区分开来，而不一定要求或者暗示这些实体或操作之间存在任何这种实际的关系或者顺序。而且，术语“包括”、“包含”或者其任何其他变体意在涵盖非排他性的包含，从而使得包括一系列要素的过程、方法、物品或者设备不仅包括那些要素，而且还包括没有明确列出的其他要素，或者是还包括为这种过程、方法、物品或者设备所固有的要素。

[0024] 尽管已经示出和描述了本实用新型的实施例，对于本领域的普通技术人员而言，可以理解在不脱离本实用新型的原理和精神的情况下可以对这些实施例进行多种变化、修改、替换和变型，本实用新型的范围由所附权利要求及其等同物限定。

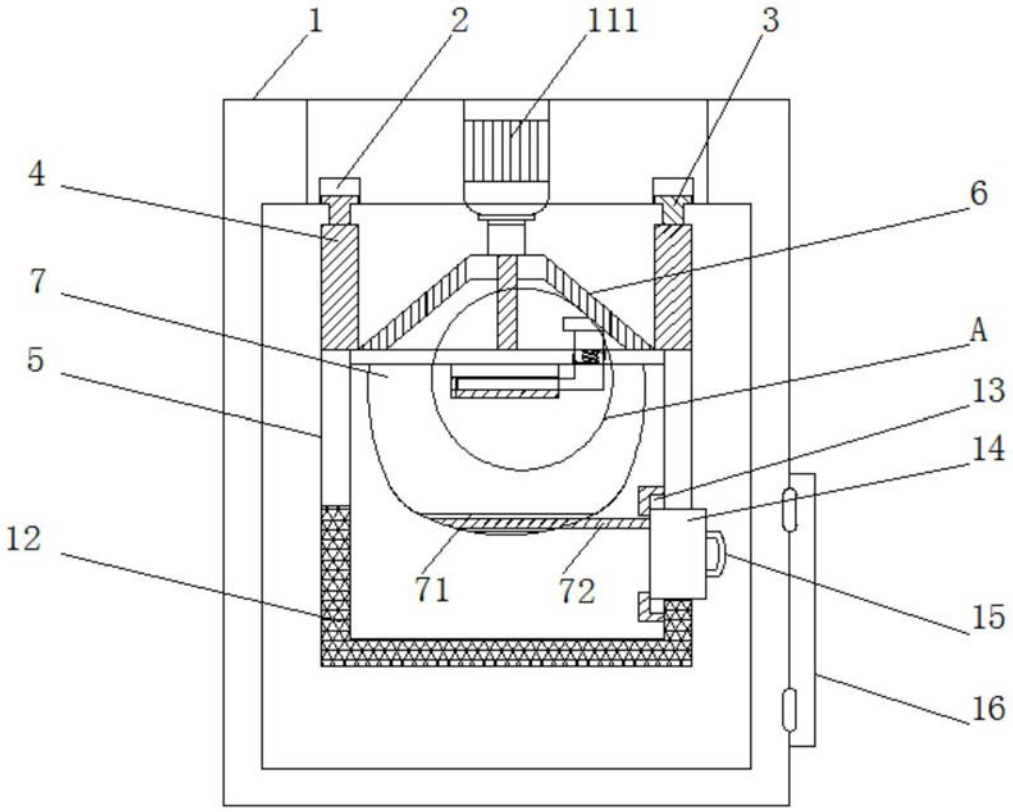

图1

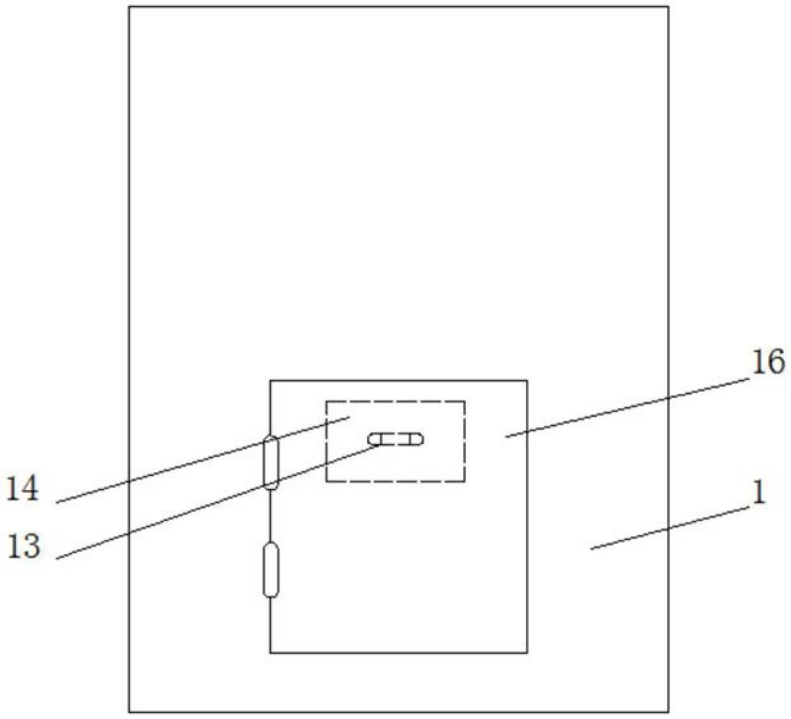

图2

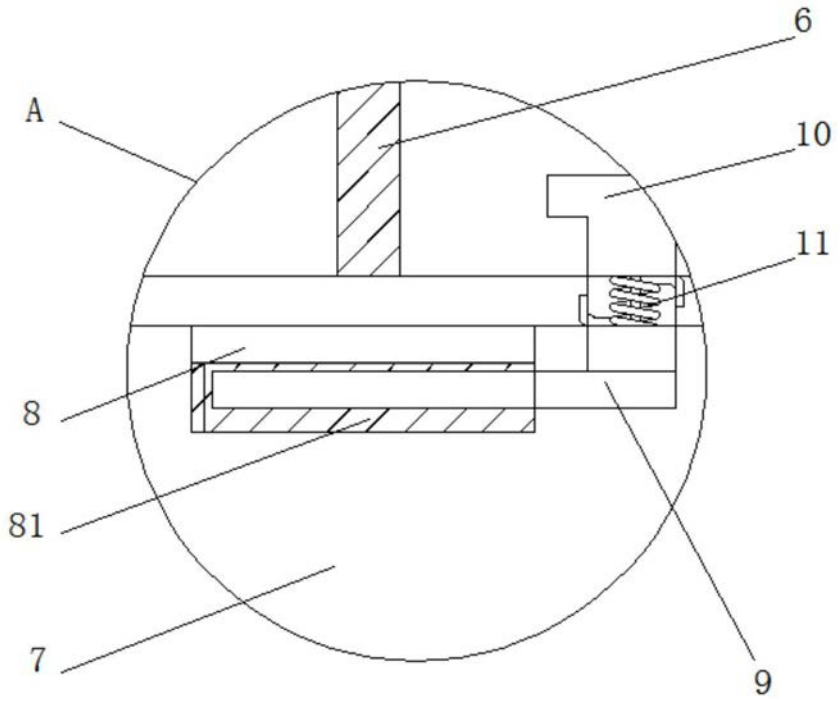

图3