(19)中华人民共和国国家知识产权局

(12)实用新型专利

(10)授权公告号 CN 215123150 U
(45)授权公告日 2021.12.14

(21)申请号 202120773620.4

(22)申请日 2021.04.15

(73)专利权人 廖志莹
地址 553207 贵州省毕节市赫章县六曲河镇人民政府

(72)发明人 廖志莹

(74)专利代理机构 北京喆翔知识产权代理有限公司 11616
代理人 孙娜

(51)Int.Cl.
A01K 5/02(2006.01)

权利要求书1页 说明书3页 附图2页

(54)实用新型名称

一种畜牧养殖用喂食装置

(57)摘要

本实用新型公开了一种畜牧养殖用喂食装置，包括支撑底座、滑动导轨、滑动板、支撑板、饲料缸、饲料余量感应板、连接块、连接杆、移动块、电机、安装板、丝杆、抬高支座、饲料箱、蓄电池、感应控制阀和出料口，所述滑动导轨设于支撑底座上，所述滑动板滑动设于滑动导轨上，所述支撑板设于滑动板上。本实用新型属于畜牧养殖技术领域，具体是一种畜牧养殖用喂食装置，有效的解决了目前市场上畜牧业养殖用喂食装置喂食效率较低，牲畜在进食时发生哄抢，且喂养不均衡，容易挑选进食优质饲料，造成饲料剩余，增加经济成本的问题，实现了自动化添加饲料，减少人力资源成本，通过装置运动式喂养的方式，提高牲畜进食积极性，减少饲料的浪费。

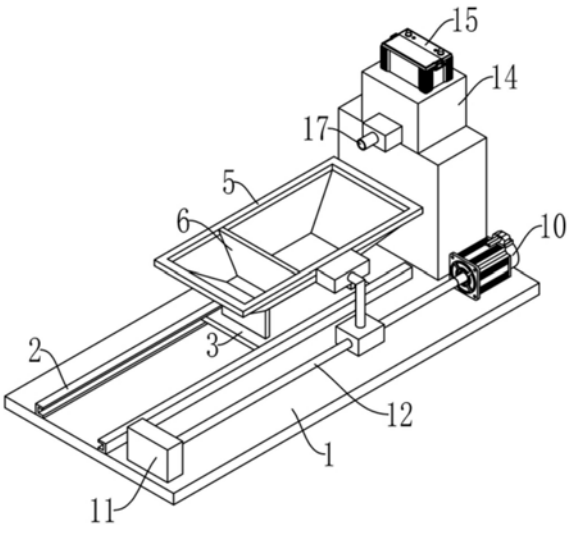

CN 215123150 U

1.一种畜牧养殖用喂食装置,其特征在于:包括支撑底座、滑动导轨、滑动板、支撑板、饲料缸、饲料余量感应板、连接块、连接杆、移动块、电机、安装板、丝杆、抬高支座、饲料箱、蓄电池、感应控制阀和出料口,所述滑动导轨设于支撑底座上,所述滑动板滑动设于滑动导轨上,所述支撑板设于滑动板上,所述饲料缸设于支撑板上,所述饲料余量感应板设于饲料缸内壁上,所述连接块设于饲料缸上,所述连接杆设于连接块上,所述移动块设于连接杆上,所述电机设于支撑底座上,所述安装板设于支撑底座上,所述丝杆一端设于电机上,所述丝杆另一端转动设于安装板上,所述移动块螺纹连接设于丝杆上,所述抬高支座设于支撑底座上,所述饲料箱设于抬高支座上,所述蓄电池设于饲料箱上,所述感应控制阀设于饲料箱上,所述出料口设于感应控制阀上。

2.根据权利要求1所述的一种畜牧养殖用喂食装置,其特征在于:所述蓄电池与饲料余量感应板电连接,所述蓄电池与电机电连接,所述蓄电池与感应控制阀电连接。

3.根据权利要求2所述的一种畜牧养殖用喂食装置,其特征在于:所述滑动导轨设于支撑底座与滑动板之间,所述支撑板设于饲料缸与滑动板之间,所述连接块设于饲料缸与连接杆之间,所述移动块设于连接杆与丝杆之间,所述丝杆设于电机与安装板之间,所述饲料箱设于抬高支座与蓄电池之间,所述感应控制阀设于出料口与饲料箱之间。

4.根据权利要求3所述的一种畜牧养殖用喂食装置,其特征在于:所述滑动板与支撑板呈垂直设置,所述饲料余量感应板与滑动板呈垂直设置,所述丝杆与安装板呈垂直设置,所述滑动导轨与抬高支座呈垂直设置。

5.根据权利要求4所述的一种畜牧养殖用喂食装置,其特征在于:所述支撑底座呈长方体板状设置,所述饲料缸呈梯形板状设置,所述滑动板呈长方体板状设置,所述连接杆呈L型杆状设置,所述饲料箱呈长方体箱状设置。

6.根据权利要求5所述的一种畜牧养殖用喂食装置,其特征在于:所述滑动导轨设有两组,所述支撑板设有两组。

一种畜牧养殖用喂食装置

技术领域

[0001] 本实用新型属于畜牧养殖技术领域，具体是指一种畜牧养殖用喂食装置。

背景技术

[0002] 畜牧业，是利用畜禽等已经被人类驯化的动物，通过人工饲养、繁殖，使其将牧草和饲料等植物能转变为动物能，以取得肉、蛋、奶、羊毛、山羊绒、皮张、蚕丝和药材等畜产品的生产部门，区别于自给自足家畜饲养，畜牧业的主要特点是集中化、规模化、并以营利为生产目的。在对牲畜进行养殖时需要对牲畜进行喂养，现有的喂养装置为了方便都是将牲畜聚集在一起进行喂养的，这样的养殖方式使牲畜在进食时会发生哄抢，需要修建较大的喂养室才能同时满足大量牲畜，进而会使养殖的成本大大的提高，且当对喂养槽中均匀的投入饲料需要花费大量的时间，当养殖的牲畜较多时，那么喂养的工作强度就会大大的增大，使得每天对牲畜的喂养需要花费大量的时间和精力。

实用新型内容

[0003] 针对上述情况，为克服现有技术的缺陷，本实用新型提供了一种畜牧养殖用喂食装置，有效的解决了目前市场上畜牧业养殖用喂食装置喂食效率较低，牲畜在进食时发生哄抢，且喂养不均衡，容易挑选进食优质饲料，造成饲料剩余，增加经济成本的问题，实现了自动化添加饲料，减少人力资源成本，通过装置运动式喂养的方式，提高牲畜进食积极性，减少饲料的浪费。

[0004] 本实用新型采取的技术方案如下：本实用新型一种畜牧养殖用喂食装置，包括支撑底座、滑动导轨、滑动板、支撑板、饲料缸、饲料余量感应板、连接块、连接杆、移动块、电机、安装板、丝杆、抬高支座、饲料箱、蓄电池、感应控制阀和出料口，所述滑动导轨设于支撑底座上，所述滑动板滑动设于滑动导轨上，所述支撑板设于滑动板上，所述饲料缸设于支撑板上，所述饲料余量感应板设于饲料缸内壁上，所述连接块设于饲料缸上，所述连接杆设于连接块上，所述移动块设于连接杆上，所述电机设于支撑底座上，所述安装板设于支撑底座上，所述丝杆一端设于电机上，所述丝杆另一端转动设于安装板上，所述移动块螺纹连接设于丝杆上，所述抬高支座设于支撑底座上，所述饲料箱设于抬高支座上，所述蓄电池设于饲料箱上，所述感应控制阀设于饲料箱上，所述出料口设于感应控制阀上，所述支撑底座起到支撑的作用，所述滑动导轨起到滑动的作用，所述饲料余量感应板起到感应饲料深度的作用，所述移动块起到移动的作用，所述感应控制阀起到感应控制出料的作用。

[0005] 进一步地，所述蓄电池与饲料余量感应板电连接，所述蓄电池与电机电连接，所述蓄电池与感应控制阀电连接。

[0006] 进一步地，所述滑动导轨设于支撑底座与滑动板之间，所述支撑板设于饲料缸与滑动板之间，所述连接块设于饲料缸与连接杆之间，所述移动块设于连接杆与丝杆之间，所述丝杆设于电机与安装板之间，所述饲料箱设于抬高支座与蓄电池之间，所述感应控制阀设于出料口与饲料箱之间。

[0007] 进一步地，所述滑动板与支撑板呈垂直设置，所述饲料余量感应板与滑动板呈垂直设置，所述丝杆与安装板呈垂直设置，所述滑动导轨与抬高支座呈垂直设置。

[0008] 进一步地，所述支撑底座呈长方体板状设置，所述饲料缸呈梯形板状设置，所述滑动板呈长方体板状设置，所述连接杆呈L型杆状设置，所述饲料箱呈长方体箱状设置。

[0009] 进一步地，所述滑动导轨设有两组，所述支撑板设有两组。

[0010] 采用上述结构本实用新型取得的有益效果如下：本方案一种畜牧养殖用喂食装置，有效的解决了目前市场上畜牧业养殖用喂食装置喂食效率较低，牲畜在进食时发生哄抢，且喂养不均衡，容易挑选进食优质饲料，造成饲料剩余，增加经济成本的问题，实现了自动化添加饲料，减少人力资源成本，通过装置运动式喂养的方式，提高牲畜进食积极性，减少饲料的浪费。

附图说明

[0011] 图1为本实用新型一种畜牧养殖用喂食装置的整体结构示意图；

[0012] 图2为本实用新型一种畜牧养殖用喂食装置的主视图。

[0013] 其中，1、支撑底座，2、滑动导轨，3、滑动板，4、支撑板，5、饲料缸，6、饲料余量感应板，7、连接块，8、连接杆，9、移动块，10、电机，11、安装板，12、丝杆，13、抬高支座，14、饲料箱，15、蓄电池，16、感应控制阀，17、出料口。

[0014] 附图用来提供对本实用新型的进一步理解，并且构成说明书的一部分，与本实用新型的实施例一起用于解释本实用新型，并不构成对本实用新型的限制。

具体实施方式

[0015] 下面将结合本实用新型实施例中的附图，对本实用新型实施例中的技术方案进行清楚、完整地描述，显然，所描述的实施例仅仅是本实用新型一部分实施例，而不是全部的实施例；基于本实用新型中的实施例，本领域普通技术人员在没有做出创造性劳动前提下所获得的所有其他实施例，都属于本实用新型保护的范围。

[0016] 如图1-2所示，本实用新型一种畜牧养殖用喂食装置，包括支撑底座1、滑动导轨2、滑动板3、支撑板4、饲料缸5、饲料余量感应板6、连接块7、连接杆8、移动块9、电机10、安装板11、丝杆12、抬高支座13、饲料箱14、蓄电池15、感应控制阀16和出料口17，所述滑动导轨2设于支撑底座1上，所述滑动板3滑动设于滑动导轨2上，所述支撑板4设于滑动板3上，所述饲料缸5设于支撑板4上，所述饲料余量感应板6设于饲料缸5内壁上，所述连接块7设于饲料缸5上，所述连接杆8设于连接块7上，所述移动块9设于连接杆8上，所述电机10设于支撑底座1上，所述安装板11设于支撑底座1上，所述丝杆12一端设于电机10上，所述丝杆12另一端转动设于安装板11上，所述移动块9螺纹连接设于丝杆12上，所述抬高支座13设于支撑底座1上，所述饲料箱14设于抬高支座13上，所述蓄电池15设于饲料箱14上，所述感应控制阀16设于饲料箱14上，所述出料口17设于感应控制阀16上。

[0017] 所述蓄电池15与饲料余量感应板6电连接，所述蓄电池15与电机10电连接，所述蓄电池15与感应控制阀16电连接。

[0018] 所述滑动导轨2设于支撑底座1与滑动板3之间，所述支撑板4设于饲料缸5与滑动板3之间，所述连接块7设于饲料缸5与连接杆8之间，所述移动块9设于连接杆8与丝杆12之

间，所述丝杆12设于电机10与安装板11之间，所述饲料箱14设于抬高支座13与蓄电池15之间，所述感应控制阀16设于出料口17与饲料箱14之间。

[0019] 所述滑动板3与支撑板4呈垂直设置，所述饲料余量感应板6与滑动板3呈垂直设置，所述丝杆12与安装板11呈垂直设置，所述滑动导轨2与抬高支座13呈垂直设置。

[0020] 所述支撑底座1呈长方体板状设置，所述饲料缸5呈梯形板状设置，所述滑动板3呈长方体板状设置，所述连接杆8呈L型杆状设置，所述饲料箱14呈长方体箱状设置。

[0021] 所述滑动导轨2设有两组，所述支撑板4设有两组。

[0022] 具体使用时，用户将本装置放置在养殖区前喂养，不需要将牲畜赶出来集中进食再赶回棚区内，饲料放置在饲料箱14内，饲料余量感应板6感应饲料缸5内饲料余量，若在标准刻度以下，发出信号控制感应控制阀16打开，饲料从出料口17进入饲料缸5内，在喂养时，电机10正反通电带动丝杆12工作，移动块9在丝杆12上来回移动，保证不同的棚区也能吃到饲料，由于可以移动，提高了牲畜进食的积极性，减少次品饲料的剩余，减少了喂养成本，提高经济效益，以上便是整个畜牧养殖用喂食装置的使用流程。

[0023] 需要说明的是，在本文中，诸如第一和第二等之类的关系术语仅仅用来将一个实体或者操作与另一个实体或操作区分开来，而不一定要求或者暗示这些实体或操作之间存在任何这种实际的关系或者顺序。而且，术语“包括”、“包含”或者其任何其他变体意在涵盖非排他性的包含，从而使得包括一系列要素的过程、方法、物品或者设备不仅包括那些要素，而且还包括没有明确列出的其他要素，或者是还包括为这种过程、方法、物品或者设备所固有的要素。

[0024] 尽管已经示出和描述了本实用新型的实施例，对于本领域的普通技术人员而言，可以理解在不脱离本实用新型的原理和精神的情况下可以对这些实施例进行多种变化、修改、替换和变型，本实用新型的范围由所附权利要求及其等同物限定。

[0025] 以上对本实用新型及其实施方式进行了描述，这种描述没有限制性，附图中所示的也只是本实用新型的实施方式之一，实际的结构并不局限于此。总而言之如果本领域的普通技术人员受其启示，在不脱离本实用新型创造宗旨的情况下，不经创造性的设计出与该技术方案相似的结构方式及实施例，均应属于本实用新型的保护范围。

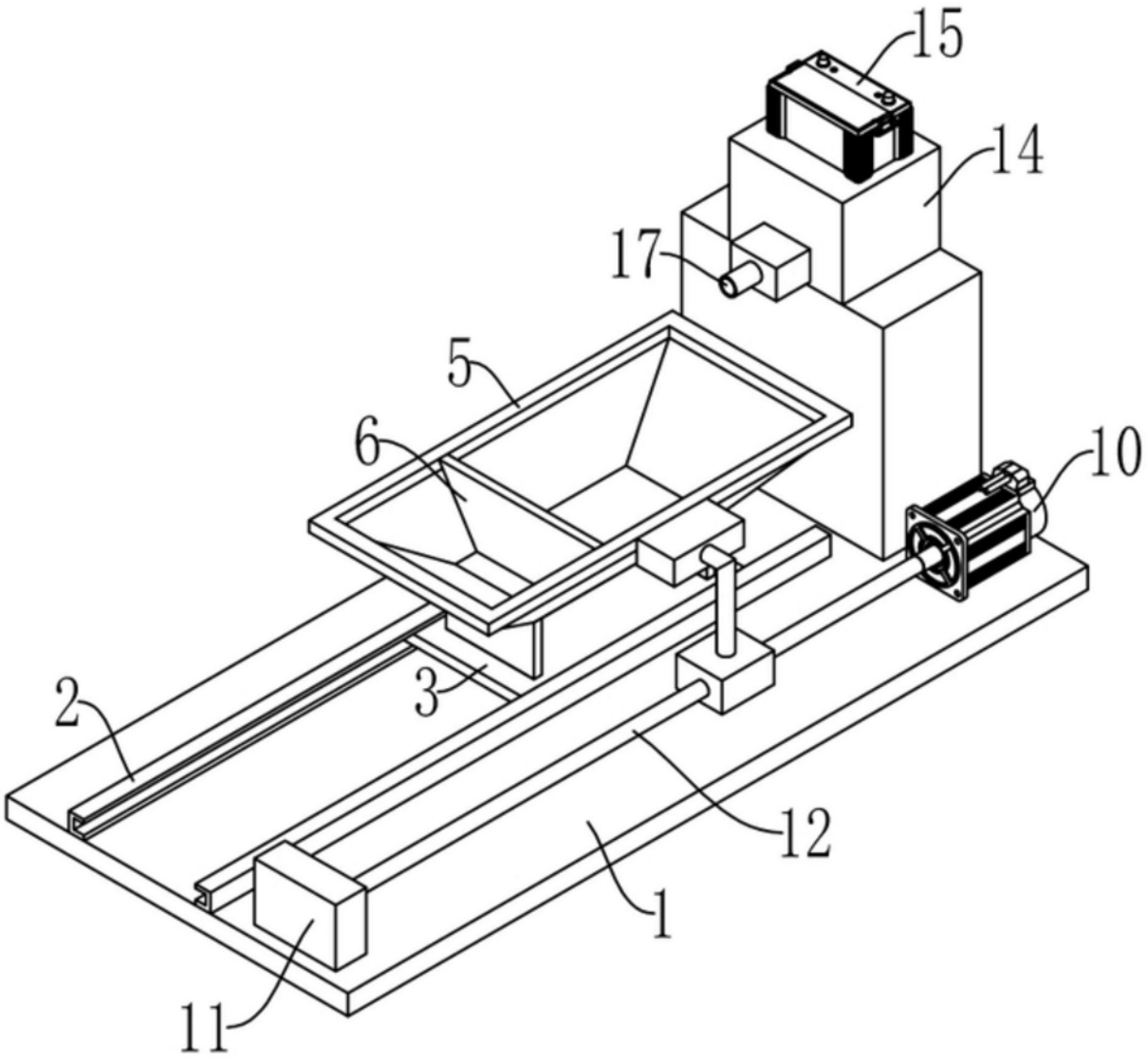

图1

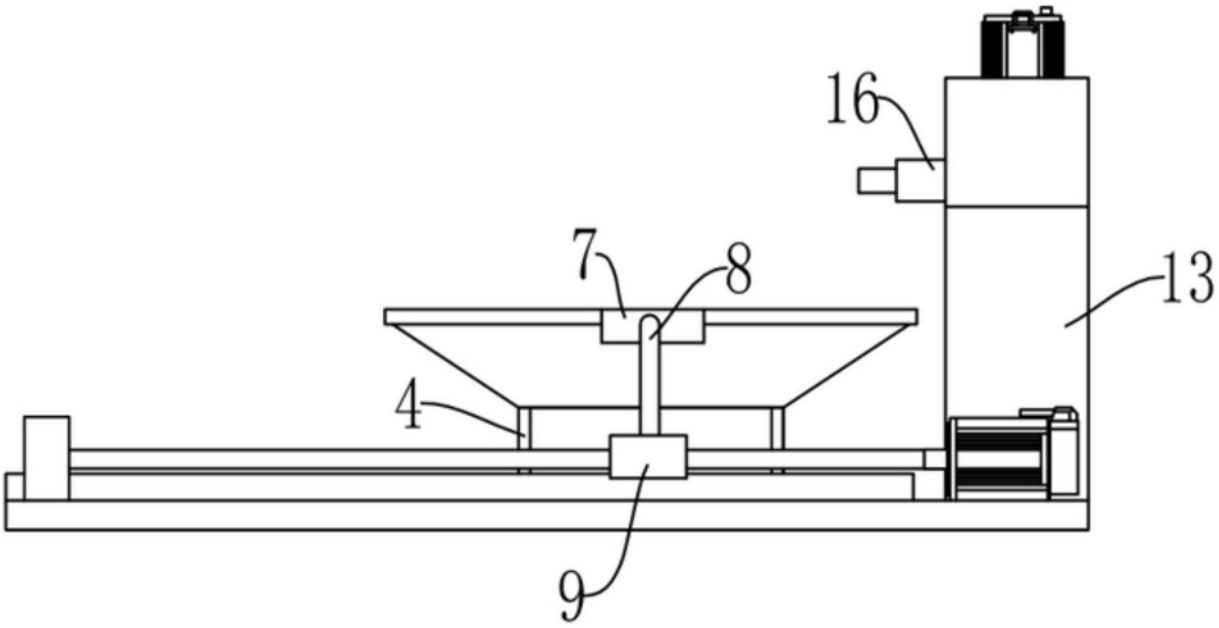

图2