RZECZPOSPOLITA POLSKA

Urząd Patentowy Rzeczypospolitej Polskiej

(12) **OPIS OCHRONNY WZORU PRZEMYSŁOWEGO**

(19) **PL** (11) **3966**

(51) Klasyfikacja: ***25-02***

(21) Numer zgłoszenia: **1421**

(22) Data zgłoszenia: **08.07.2002**

(54) **Listwa nakładana**

(45) O udzieleniu prawa z rejestracji ogłoszono:
30.01.2004 WUP 01/2004

(73) Uprawniony z rejestracji wzoru przemysłowego:
KOSPAN Piotr Kąpała, Marek Kąpała Spółka Jawna, Ciasna, (PL)

(72) Twórca(y) wzoru przemysłowego:
Kąpała Marek, Lubliniec, (PL);
Kąpała Piotr, Lubliniec, (PL)

PL 3966

Rp 3966

25-02

Listwa nakładana

Przedmiotem wzoru przemysłowego jest listwa nakładana, stosowana jako listwa przypodłogowa i cokołowa.

Nowa i oryginalna postać wzoru przemysłowego przejawia się w jego kształcie.

Przedmiot wzoru przemysłowego jest przedstawiony na załączonym rysunku, na którym fig. 1 przedstawia listwę nakładaną przypodłogową w widoku perspektywicznym, fig. 2 – tę samą listwę w widoku od czoła, fig. 3 – odmianę listwy nakładanej stosowanej jako listwa cokołowa w widoku perspektywicznym, a fig. 4 – tę samą listwę w widoku od czoła.

Listwa nakładana przypodłogowa przedstawiona na fig. 1 i 2 ma kształt przedniej jej części utworzony z pionowej dolnej ścianki, stykającej się z nią pionowo-wklęsłej ścianki połączonej ze środkową ścianką pionową, przechodzącą płynnie w promieniowo-wypukłą ściankę, a następnie w poziomą górną ściankę, przy czym pomiędzy dolną pionową ścianką i stykającą się z nią ścianką wklęsłą utworzona jest krawędź pozioma. Z kolei kształt tylnej części tej listwy tworzy pionowa górna ścianka stykająca się w górnej części z bokiem poziomej górnej ścianki, która w dolnej części przechodzi w poziomy uskok, a następnie w kolejną tylną pionową ściankę, stykającą się pod kątem rozwartym z dolną ścianką listwy przylegającą do krawędzi dolnej pionowej ścianki przedniej, przy czym w uskoku poziomym znajduje się kanałek podłużny o prostokątnym przekroju poprzecznym.

Listwę według wzoru przemysłowego nakłada się na profilowe odsadzenia klamer zamocowanych uprzednio do ściany tak, że odsadzenia te są umieszczone w kanałku poziomym tej listwy, a jej tylna dolna pionowa ścianka opiera się o element oporowy tej klamry.

Odmiana listwy nakładanej stosowanej jako cokołowa, przedstawiona na fig. 3 i 4 ma kształt przedniej jej części utworzony z dolnej promieniowo-wypukłej ścianki połączonej płynnie ze środkową promieniowo-wklęsłą ścianką, stykającą się z kolejną środkową ścianką pionową, zakończoną górną promieniowo-wypukłą ścianką. Z kolei kształt tylnej części tej listwy tworzy pionowa górna ścianka, stykająca się w górnej części z bokiem promieniowo-wypukłej ścianki, natomiast w dolnej części ścianka pionowa zakończona jest

ścianką skośną przechodzącą w uskok poziomy, a następnie w ściankę pionową przechodzącą w ściankę wklęsłą stykającą się ze ścianką skośną przylegającą pod kątem rozwartym do kolejnej ścianki skośnej, stykającej się z krawędzią promieniowo-wypukłej dolnej ścianki zewnętrznej, przy czym w uskoku poziomym znajduje się kanałek podłużny o prostokątnym przekroju poprzecznym.

Listwę według wzoru przemysłowego nakłada się na profilowe odsadzenia klamer zamocowane uprzednio do ściany tak, że odsadzenia te są umieszczone w kanałku poziomym tej listwy, a jej tylna ścianka wklęsła opiera się o wypukły element oporowy tej klamry.

Istotne cechy wzoru przemysłowego

Listwa nakładana, zwłaszcza przypodłogowa i cokołowa, posiadająca zewnętrzny profil utworzony ze ścianek prostych, ścianek wklęsłych i wypukłych, a na tylnym profilu ścianki proste, skośne, wklęsłe i kanałek prostokątny, przedstawiona na rysunku fig. 1-4, charakteryzuje się tym, że:

- ma kształt przedniej jej części utworzony z pionowej dolnej ścianki, stykającej się z nią pionowo-wklęsłej ścianki połączonej ze środkową ścianką pionową, przechodzącą płynnie w promieniowo-wypukłą ściankę, a następnie w poziomą górną ściankę, przy czym pomiędzy dolną pionową ścianką i stykającą się z nią ścianką wklęsłą utworzona jest krawędź pozioma, natomiast kształt tylnej części tej listwy tworzy pionowa górna ścianka stykająca się w górnej części z bokiem poziomej górnej ścianki, która w dolnej części przechodzi w poziomy uskok, a następnie w kolejną tylną pionową ściankę, stykającą się pod kątem rozwartym z dolną ścianką listwy przylegającą do krawędzi dolnej pionowej ścianki przedniej, przy czym w uskoku poziomym znajduje się kanałek podłużny o prostokątnym przekroju poprzecznym;
- ma kształt przedniej jej części utworzony z dolnej promieniowo-wypukłej ścianki połączonej płynnie ze środkową promieniowo-wklęsłą ścianką, stykającą się z kolejną środkową ścianką pionową, zakończoną górną promieniowo-wypukłą ścianką, natomiast kształt tylnej części tej listwy tworzy pionowa górna ścianka, stykająca się w górnej części z bokiem promieniowo-wypukłej ścianki, natomiast w dolnej części ścianka pionowa zakończona jest ścianką skośną przechodzącą w uskok poziomy, a następnie w ściankę pionową przechodzącą w ściankę wklęsłą stykającą się ze ścianką skośną przylegającą pod kątem rozwartym do kolejnej ścianki skośnej,

stykającej się z krawędzią promieniowo-wypukłej dolnej ścianki zewnętrznej, przy czym w uskoku poziomym znajduje się kanałek podłużny o prostokątnym przekroju poprzecznym.

Pełnomocnik:

RZECZNIK PATENTOWY

mż. Tadeusz Warzybok
Nr wpisu 835

PUIPH „INICJATOR" Sp. z o.o.
BIURO PATENTOWE
35-605 Rzeszów, ul. Zimowit 3/15
tel./fax (0-17) 85-22-767, 85-75-471
tel. kom. (0601) 407-337 i (0603) 256-730
e-mail: inicjator@send.pl.
NIP 813-03-33-951

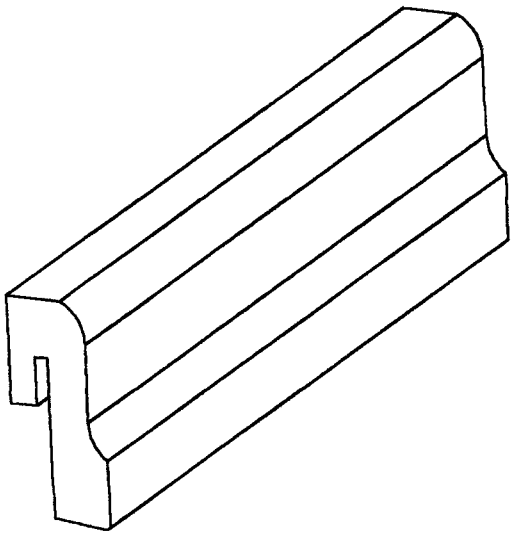

Fig.1

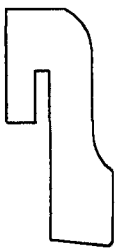

Fig.2

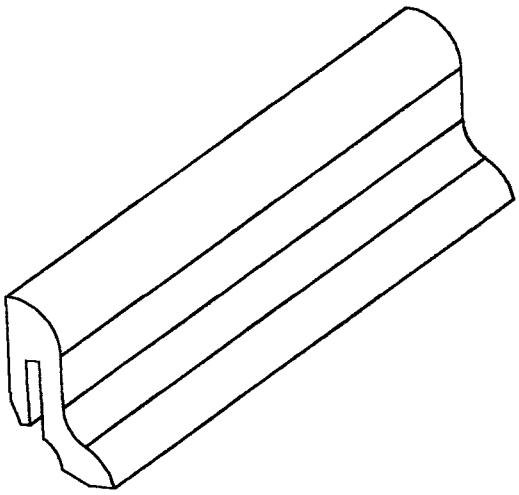

Fig.3



Fig.4

PUiPH „INICJATOR" Sp. z o.o.
BIURO PATENTOWE
35-605 Rzeszów, ul. Zimowit 3/15
tel./fax (0-17) 85-22-767, 85-75-471
tel. kom. (0601) 407-337 i (0603) 256-730
e-mail: inicjator@send.pl.
NIP 813-03-33-951

Pełnomocnik:
RZECZNIK PATENTOWY
inż. Tadeusz Warzybok
Nr wpisu 835