(19)国家知识产权局

(12)实用新型专利

(10)授权公告号 CN 218457602 U
(45)授权公告日 2023.02.10

(21)申请号 202222454420.X

(22)申请日 2022.09.16

(73)专利权人 东莞市向南金印化妆用具有限公司

地址 523682 广东省东莞市凤岗镇竹塘上下围工业路6号1号楼901室

(72)发明人 史振彦

(74)专利代理机构 郑州坤博同创知识产权代理有限公司 41221

专利代理师 毛雪娇

(51)Int.Cl.

A46B 5/00(2006.01)

权利要求书1页 说明书3页 附图3页

(54)实用新型名称

一种可拆卸的化妆刷组件

(57)摘要

本实用新型公开了一种可拆卸的化妆刷组件，涉及化妆技术领域，包括刷柄，所述刷柄的一端设置有伸缩柱，所述伸缩柱的一端固定连接有摩擦头，所述摩擦头的一端设置有若干刷头，所述刷头一端的内部均设置有摩擦层，所述摩擦头的一端插入至对应的一个刷头内部，该可拆卸的化妆刷组件，通过设置有刷头、刷柄与摩擦头，通过若干个不同大小的刷头，将刷头套在摩擦头的外侧，通过摩擦头与摩擦层相配合，通过摩擦力将刷头限位在摩擦头的外侧，从而使得用户能够进行使用，需要更换时，则将刷头从摩擦头外侧拔下，从而能够对刷头进行拆卸与安装，使得用户可以根据需要自行选择合适大小的刷头，进行化妆。

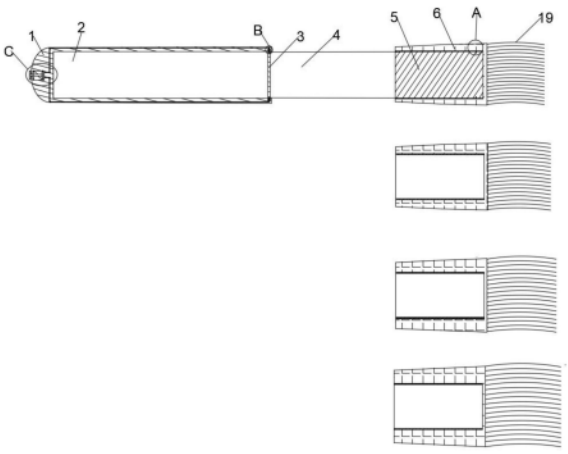

CN 218457602 U

1.一种可拆卸的化妆刷组件,包括刷柄(1),其特征在于:所述刷柄(1)的一端设置有伸缩柱(4),所述伸缩柱(4)的一端固定连接有摩擦头(5),所述摩擦头(5)的一端设置有若干刷头(6),所述刷头(6)一端的内部均设置有摩擦层(7),所述摩擦头(5)的一端插入至对应的一个刷头(6)内部。

2.根据权利要求1所述的一种可拆卸的化妆刷组件,其特征在于:所述摩擦头(5)与摩擦层(7)相配合。

3.根据权利要求1所述的一种可拆卸的化妆刷组件,其特征在于:所述刷柄(1)内部开设有收纳腔(2),所述收纳腔(2)内部滑动连接有推块(3),所述推块(3)的一端与伸缩柱(4)的一端相连接。

4.根据权利要求3所述的一种可拆卸的化妆刷组件,其特征在于:所述刷柄(1)内部且位于收纳腔(2)的上方与下方均开设有移动槽(8),所述移动槽(8)内腔均滑动连接有移动块(9),所述移动块(9)的一端均设置有卡柱(11),所述推块(3)的顶部与底部均开设有第一卡槽(12),所述卡柱(11)的一端均延伸至第一卡槽(12)内部,所述移动块(9)的一端均设置有连接绳(18),所述移动槽(8)内腔的一端且位于连接绳(18)的两侧均设置有连接弹簧(10),所述连接弹簧(10)的一端均与移动块(9)的一端相连接。

5.根据权利要求1所述的一种可拆卸的化妆刷组件,其特征在于:所述摩擦头(5)的顶部与底部均开设有第二卡槽(13)。

6.根据权利要求4所述的一种可拆卸的化妆刷组件,其特征在于:所述刷柄(1)内部且位于收纳腔(2)的一端开设有固定槽(14),所述固定槽(14)内部滑动连接有连接块(15),所述连接块(15)的一端安装有解锁杆(16),所述连接绳(18)的一端均延伸至固定槽(14)内部并与连接块(15)的一侧相连接,所述固定槽(14)内部且位于解锁杆(16)的外侧均滑动连接有固定弹簧(17),所述解锁杆(16)的一端延伸至刷柄(1)的外侧。

7.根据权利要求1所述的一种可拆卸的化妆刷组件,其特征在于:所述刷头(6)的一端均设置有若干根刷毛(19)。

一种可拆卸的化妆刷组件

技术领域

[0001] 本实用新型涉及化妆技术领域，具体为一种可拆卸的化妆刷组件。

背景技术

[0002] 化妆是运用化妆品和工具，采取合乎规则的步骤和技巧，对人体的面部、五官及其他部位进行渲染、描画、整理，增强立体印象，调整形色，掩饰缺陷，表现神采，从而达到美化视觉感受的目的。在化妆时需要使用到化妆刷。

[0003] 根据申请号为CN 202051181 U的环保化妆刷，其刷具有可降解、无污染等优点，且本化妆刷造型新颖别致，时尚感强，适合市场需求。

[0004] 然而上述化妆刷在使用时，化妆刷上设置的刷头与刷柄为固定连接的，不能对刷头进行更换，从而需要携带若干根刷头大小不同的化妆刷，使得化妆刷使用不便。

实用新型内容

[0005] 针对现有技术的不足，本实用新型提供了一种可拆卸的化妆刷组件，解决了上述背景技术中提出的问题。

[0006] 为实现以上目的，本实用新型通过以下技术方案予以实现：一种可拆卸的化妆刷组件，包括刷柄，所述刷柄的一端设置有伸缩柱，所述伸缩柱的一端固定连接有摩擦头，所述摩擦头的一端设置有若干刷头，所述刷头一端的内部均设置有摩擦层，所述摩擦头的一端插入至对应的一个刷头内部。

[0007] 通过采用上述技术方案，用户可以根据需要自行选择合适大小的刷头，进行化妆。

[0008] 可选的，所述摩擦头与摩擦层相配合。

[0009] 通过采用上述技术方案，通过摩擦层与摩擦头之间的摩擦力，将刷头限位在摩擦头外侧。

[0010] 可选的，所述刷柄内部开设有收纳腔，所述收纳腔内部滑动连接有推块，所述推块的一端与伸缩柱的一端相连接。

[0011] 通过采用上述技术方案，能够缩短本化妆刷的长度，方便携带。

[0012] 可选的，所述刷柄内部且位于收纳腔的上方与下方均开设有移动槽，所述移动槽内腔均滑动连接有移动块，所述移动块的一端均设置有卡柱，所述推块的顶部与底部均开设有第一卡槽，所述卡柱的一端均延伸至第一卡槽内部，所述移动块的一端均设置有连接绳，所述移动槽内腔的一端且位于连接绳的两侧均设置有连接弹簧，所述连接弹簧的一端均与移动块的一端相连接。

[0013] 通过采用上述技术方案，通过卡柱与第一卡槽相配合，能够对伸缩柱的位置进行限位。

[0014] 可选的，所述摩擦头的顶部与底部均开设有第二卡槽。

[0015] 通过采用上述技术方案，通过卡柱与第二卡槽相配合，能够对伸缩柱的位置进行限位。

[0016] 可选的，所述刷柄内部且位于收纳腔的一端开设有固定槽，所述固定槽内部滑动连接有连接块，所述连接块的一端安装有解锁杆，所述连接绳的一端均延伸至固定槽内部并与连接块的一侧相连接，所述固定槽内部且位于解锁杆的外侧均滑动连接有固定弹簧，所述解锁杆的一端延伸至刷柄的外侧。

[0017] 通过采用上述技术方案，方便操作人员带动卡柱移动。

[0018] 可选的，所述刷头的一端均设置有若干根刷毛。

[0019] 通过采用上述技术方案，通过刷毛能够使得用户进行化妆。

[0020] 本实用新型提供了一种可拆卸的化妆刷组件，具备以下有益效果：

[0021] 1、该可拆卸的化妆刷组件，通过设置有刷头、刷柄与摩擦头，通过若干个不同大小的刷头，将刷头套在摩擦头的外侧，通过摩擦头与摩擦层相配合，通过摩擦力将刷头限位在摩擦头的外侧，从而使得用户能够进行使用，需要更换时，则将刷头从摩擦头外侧拔下，从而能够对刷头进行拆卸与安装，使得用户可以根据需要自行选择合适大小的刷头，进行化妆。

[0022] 2、该可拆卸的化妆刷组件，通过设置有伸缩柱、收纳腔与推块，在不使用时，操作人员拉动解锁杆，使得解锁杆带动连接块移动，使得连接块通过连接绳带动移动块与卡柱移动，使得卡柱的一端移动出第一卡槽内部，然后便可以将伸缩柱推入至收纳腔内部，接着操作人员松开解锁杆，此时固定弹簧推动连接块复位移动，此时连接弹簧推动移动块移动，使得卡柱的一端插入至第二卡槽内部，此时便可以将本化妆刷长度缩短，方便用户携带，从而使得本化妆刷携带与存储时长度较短方便携带。

附图说明

[0023] 图1为本实用新型整体结构示意图；

[0024] 图2为本实用新型图1的A处放大图；

[0025] 图3为本实用新型图1的B处放大图；

[0026] 图4为本实用新型图1的C处放大图。

[0027] 图中：1、刷柄；2、收纳腔；3、推块；4、伸缩柱；5、摩擦头；6、刷头；7、摩擦层；8、移动槽；9、移动块；10、连接弹簧；11、卡柱；12、第一卡槽；13、第二卡槽；14、固定槽；15、连接块；16、解锁杆；17、固定弹簧；18、连接绳；19、刷毛。

具体实施方式

[0028] 下面将结合本实用新型实施例中的附图，对本实用新型实施例中的技术方案进行清楚、完整地描述，显然，所描述的实施例仅仅是本实用新型一部分实施例，而不是全部的实施例。

[0029] 实施例一

[0030] 请参阅图1，本实用新型提供一种技术方案：一种可拆卸的化妆刷组件，包括刷柄1，刷柄1的一端设置有伸缩柱4，伸缩柱4的一端固定连接有摩擦头5，摩擦头5的一端设置有若干刷头6，刷头6一端的内部均设置有摩擦层7，摩擦头5的一端插入至对应的一个刷头6内部。

[0031] 摩擦头5与摩擦层7相配合，刷头6的一端均设置有若干根刷毛19。

[0032] 实施例二

[0033] 请参阅图1至图4，本实用新型提供一种技术方案：刷柄1内部开设有收纳腔2，收纳腔2内部滑动连接有推块3，推块3的一端与伸缩柱4的一端相连接，刷柄1内部且位于收纳腔2的上方与下方均开设有移动槽8，移动槽8内腔均滑动连接有移动块9，移动块9的一端均设置有卡柱11，推块3的顶部与底部均开设有第一卡槽12，卡柱11的一端均延伸至第一卡槽12内部，移动块9的一端均设置有连接绳18，移动槽8内腔的一端且位于连接绳18的两侧均设置有连接弹簧10，连接弹簧10的一端均与移动块9的一端相连接，摩擦头5的顶部与底部均开设有第二卡槽13，刷柄1内部且位于收纳腔2的一端开设有固定槽14，固定槽14内部滑动连接有连接块15，连接块15的一端安装有解锁杆16，连接绳18的一端均延伸至固定槽14内部并与连接块15的一侧相连接，固定槽14内部且位于解锁杆16的外侧均滑动连接有固定弹簧17，解锁杆16的一端延伸至刷柄1的外侧。

[0034] 综上，该可拆卸的化妆刷组件，使用时，在需要使用到不同大小的刷头6时，将对应大小的刷头6取出，然后操作人员拉动解锁杆16，使得解锁杆16带动连接块15移动，使得连接块15通过连接绳18带动移动块9与卡柱11移动，使得卡柱11的一端移动出第二卡槽13内部，然后便可以将伸缩柱4拉出，接着操作人员松开解锁杆16，此时固定弹簧17推动连接块15复位移动，此时连接弹簧10推动移动块9移动，使得卡柱11的一端插入至第一卡槽12内部，然后将刷头6套在摩擦头5的外侧，通过摩擦头5与摩擦层7相配合，通过摩擦力将刷头6限位在摩擦头5的外侧，从而使得用户能够进行使用；

[0035] 在不使用时，将刷头6从摩擦头5外侧拔下，操作人员拉动解锁杆16，使得解锁杆16带动连接块15移动，使得连接块15通过连接绳18带动移动块9与卡柱11移动，使得卡柱11的一端移动出第一卡槽12内部，然后便可以将伸缩柱4推入至收纳腔2内部，接着操作人员松开解锁杆16，此时固定弹簧17推动连接块15复位移动，此时连接弹簧10推动移动块9移动，使得卡柱11的一端插入至第二卡槽13内部，此时便可以将本化妆刷缩短，方便用户携带。

[0036] 以上所述，仅为本实用新型较佳的具体实施方式，但本实用新型的保护范围并不局限于此，任何熟悉本技术领域的技术人员在本实用新型揭露的技术范围内，根据本实用新型的技术方案及其实用新型构思加以等同替换或改变，都应涵盖在本实用新型的保护范围之内。

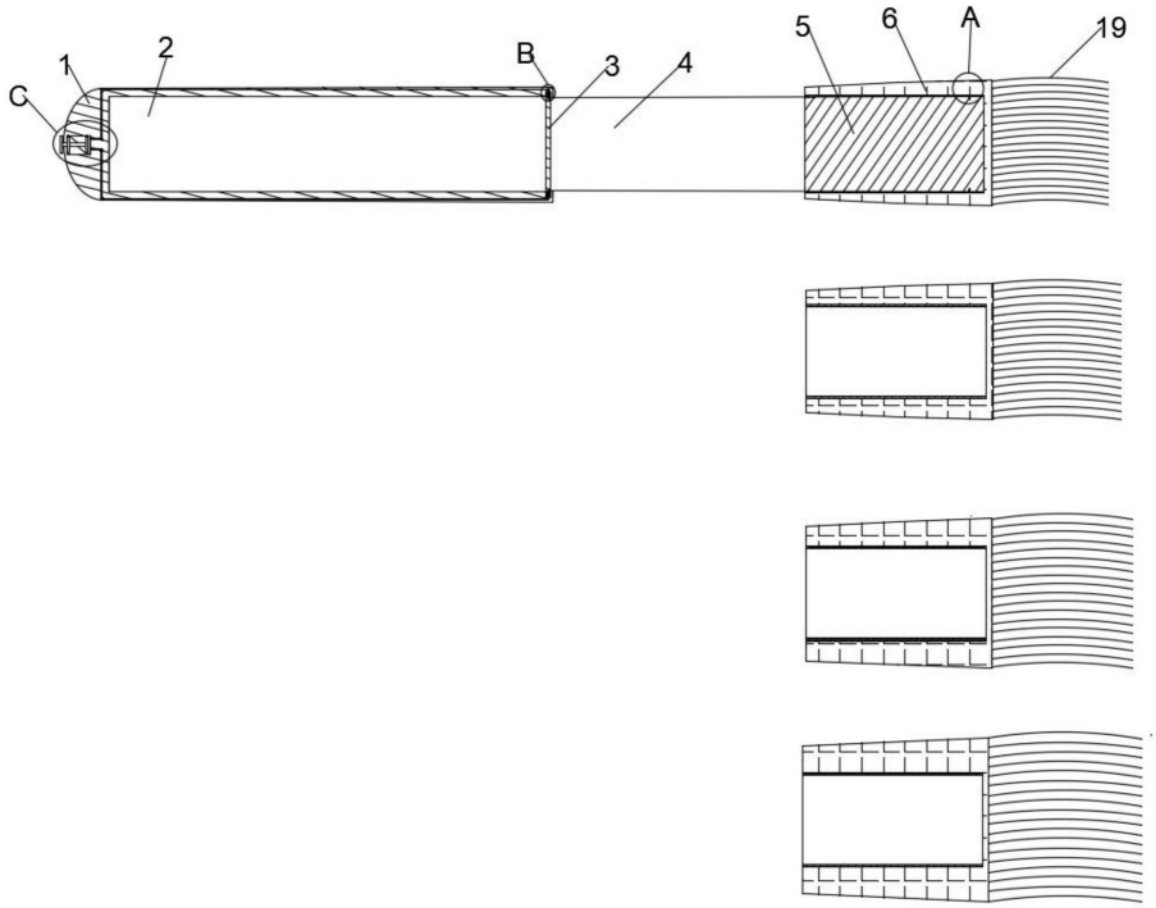

图1

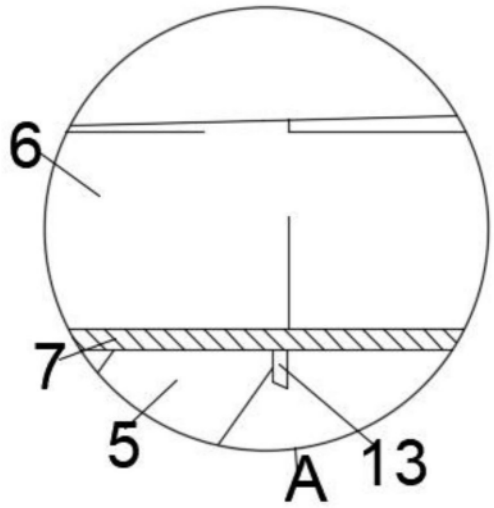

图2

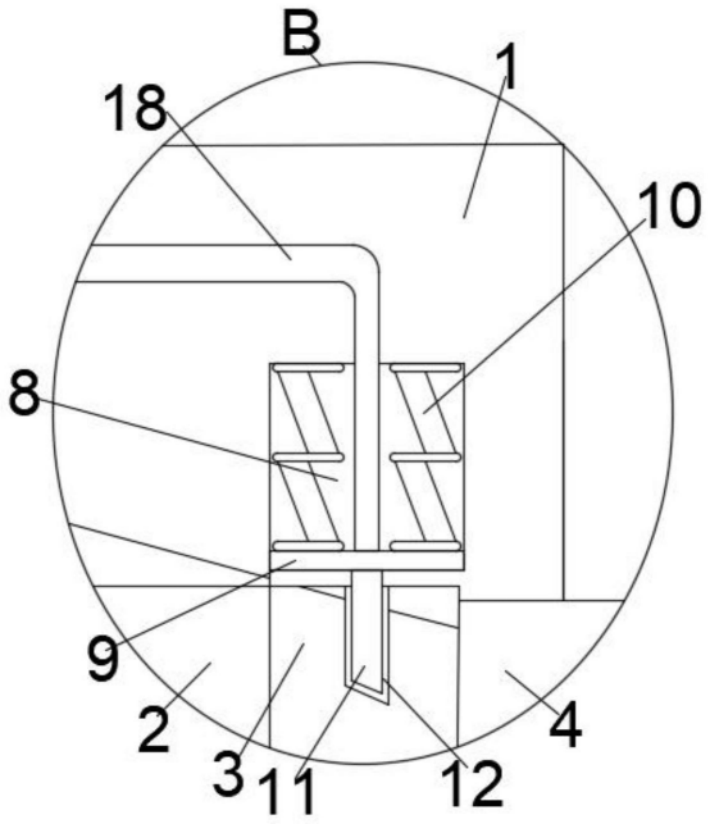

图3

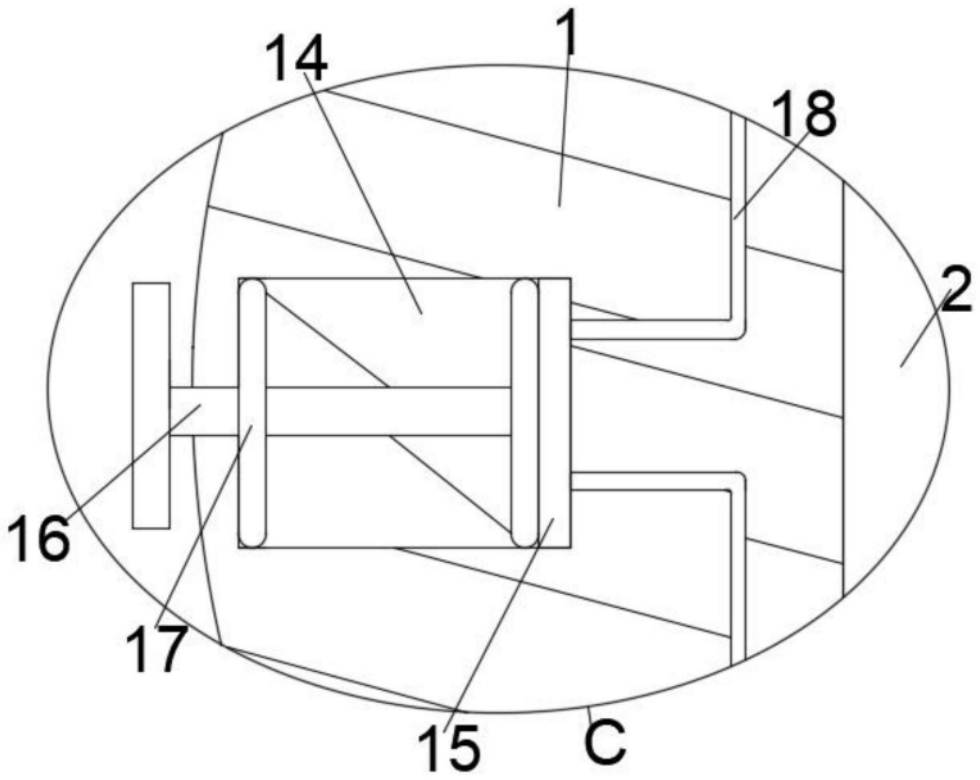

图4