(19)中华人民共和国国家知识产权局

(12)实用新型专利

(10)授权公告号 CN 206630786 U
(45)授权公告日 2017.11.14

(21)申请号 201620924537.1

(22)申请日 2016.08.22

(73)专利权人 浙江省立同德医院
地址 310012 浙江省杭州市西湖区古翠路234号

(72)发明人 魏利娟

(74)专利代理机构 杭州华鼎知识产权代理事务所(普通合伙) 33217
代理人 项军

(51)Int.Cl.
*A61G 5/00*(2006.01)
*A61G 5/10*(2006.01)

(ESM)同样的发明创造已同日申请发明专利

权利要求书1页 说明书2页 附图3页

(54)实用新型名称

一种多功能安全椅

(57)摘要

本实用新型的目的在于提供一种多功能安全椅，能够有效解决腿脚行动不方便人群如厕困难，吃饭、看书和休息需要经常走动更换位置的问题。本实用新型公开了一种多功能安全椅，包括支架、休息坐垫和方便坐垫，所述支架下设有横向移动的便盆装置，方便坐垫固定在支架上，方便坐垫上开有坐便孔，所述休息坐垫与方便坐垫或支架转动连接。本实用新型的优点是：椅子底部设有横向移动的便盆装置，使用时盆更换方便快捷，减少了污物污染。椅子坐垫分为方便坐垫和休息坐垫，吃饭看书休息时使用休息坐垫，一般的如厕行为在方便坐垫上完成，无需去厕所，尤其适合自理不方便的人，如老年痴呆患者和因神经内科活动不便的病人等。

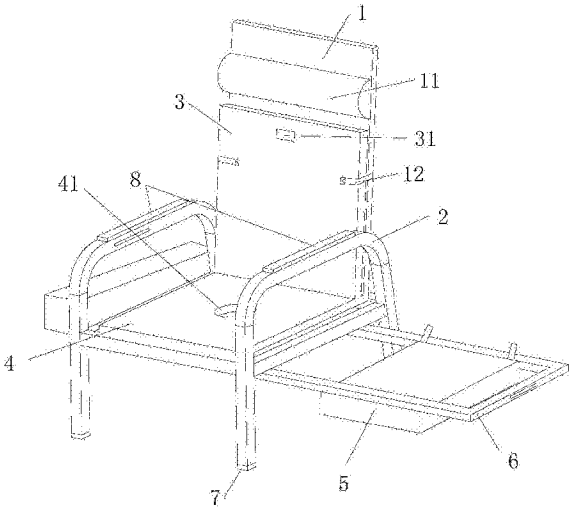


CN 206630786 U

1.一种多功能安全椅，其特征在于：包括支架(2)、休息坐垫(3)和方便坐垫(4)，所述支架(2)下设有横向移动的便盆装置，方便坐垫(4)固定在支架(2)上，方便坐垫(4)上开有坐便孔(41)，所述休息坐垫(3)与方便坐垫(4)转动连接。

2.根据权利要求1所述的一种多功能安全椅，其特征在于：所述支架(2)包括依次首尾连接成矩形的左横梁(23)、前横梁(24)、右横梁(25)和后横梁(26)，支架的四个角上分别设有一个凳脚(22)，所述左横梁(23)外侧设有折叠桌储存箱(27)，折叠桌储存箱(27)内装有折叠桌(29)。

3.根据权利要求2所述的一种多功能安全椅，其特征在于：所述支架(2)还包括两个扶手(21)，两个扶手(21)上表面均设有靠垫(8)。

4.根据权利要求3所述的一种多功能安全椅，其特征在于：两个扶手(21)相对的侧面均开有安装折叠桌(29)的折叠桌放置槽(28)，折叠桌放置槽(28)两侧设有卡扣。

5.根据权利要求2所述的一种多功能安全椅，其特征在于：所述后横梁(26)上设有竖直固定的靠背(1)。

6.根据权利要求5所述的一种多功能安全椅，其特征在于：所述靠背(1)上部设有弧形护枕(11)，靠背(1)两侧设有固定休息坐垫(3)的纽扣锁(12)。

7.根据权利要求5所述的一种多功能安全椅，其特征在于：休息坐垫(3)背相靠背(1)的面设有用于与靠背(1)固定的魔术贴(31)。

8.根据权利要求1所述的一种多功能安全椅，其特征在于：所述便盆装置包括滑槽、导轨(6)和便盆(5)，前横梁(24)和后横梁(26)上均开有滑槽，每个所述滑槽内均设有导轨(6)，两个导轨(6)之间固定有便盆(5)。

9.根据权利要求8所述的一种多功能安全椅，其特征在于：所述导轨(6)包括前导轨(63)、推杆(65)和后导轨(64)，所述前导轨(63)的上表面和后导轨(64)的上表面均设有便盆固定结构(62)，所述推杆(65)固定在前导轨(63)和后导轨(64)之间，推杆(65)上设有把手(61)。

10.根据权利要求9所述的一种多功能安全椅，其特征在于：所述便盆固定结构(62)为卡槽；或所述便盆固定结构(62)为锁扣。

# 一种多功能安全椅

## 技术领域

[0001] 本实用新型涉及椅子技术领域，特别涉及一种多功能安全椅。

## 背景技术

[0002] 目前，很多老年痴呆患者、刚进行完手术等腿脚行动不方便的人群，如厕非常的不方便，经常需要多个看护人员照料完成，给看护人员造成了极大的困扰。而且由于病人吃饭、看书和休息需要经常走动更换位置，但是频繁的走动会增加意外发生的概率。现有的椅子无法同时方便的用于吃饭、看书、休息和如厕。

## 实用新型内容

[0003] 本实用新型的目的在于提供一种多功能安全椅，能够有效解决腿脚行动不方便人群如厕困难，吃饭、看书和休息需要经常走动更换位置的问题。

[0004] 为了解决上述技术问题，本实用新型是通过以下技术方案实现的：一种多功能安全椅，包括支架、休息坐垫和方便坐垫，所述支架下设有横向移动的便盆装置，方便坐垫固定在支架上，方便坐垫上开有坐便孔，所述休息坐垫与方便坐垫转动连接。

[0005] 优选的，所述支架包括依次首尾连接成矩形的左横梁、前横梁、右横梁和后横梁，支架的四个角上分别设有一个凳脚，所述左横梁外侧设有折叠桌储存箱，折叠桌储存箱内装有折叠桌。吃饭看书可以直接使用折叠桌储存箱内的折叠桌，不需要更换桌子。

[0006] 优选的，所述支架还包括两个扶手，两个支架上表面均设有靠垫。靠垫可以使休息时手臂更舒适。

[0007] 优选的，两个扶手相对的侧面均开有安装折叠桌的折叠桌放置槽，折叠桌放置槽两侧设有卡扣。折叠桌放置槽的设置便于安装折叠桌，卡扣便于折叠桌滑动到适合病人使用的位置后固定，而且折叠桌还具有防止病人跌倒，维护病人安全的功能。

[0008] 优选的，所述后横梁上表面设有竖直固定的靠背。靠背便于吃饭、看书时靠着休息。

[0009] 优选的，所述靠背上部设有弧形护枕，靠背两侧设有纽扣锁。护枕有利于保护颈椎，纽扣锁利于使用方便坐垫时，竖直固定休息坐垫。

[0010] 优选的，所述休息坐垫固定在靠背上时，休息坐垫背相靠背的面设有魔术贴。休息时，魔术贴能更好的把休息坐垫横躺的固定在方便坐垫上不会随意晃动。

[0011] 优选的，所述便盆装置包括滑槽、导轨和便盆，前横梁和后横梁上均开有滑槽，每个所述滑槽内均设有导轨，两个导轨之间固定有便盆。滑槽导轨的设计便于推进、推出便盆。

[0012] 优选的，所述导轨包括前导轨、推杆和后导轨，所述前导轨上表面和后导轨上表面均设有便盆固定结构，推杆上设有把手。把手便于移动，便盆固定结构便于换便盆。

[0013] 优选的，所述便盆固定结构为卡槽；或所述便盆固定结构为锁扣。卡槽或锁扣都便于固定、拆装便盆。

[0014] 与现有技术相比，本实用新型的优点是：椅子底部设有横向移动的便盆装置，使用时盆更换方便快捷，减少了污物污染。椅子坐垫分为方便坐垫和休息坐垫，吃饭看书休息时使用休息坐垫，一般的如厕行为在方便坐垫上完成，无需去厕所，尤其适合自理不方便的人，如老年痴呆患者和因神经内科活动不便的病人等。

## 附图说明

[0015] 图1为本实用新型展开示意图；

[0016] 图2为本实用新型看书、吃饭时的结构示意图；

[0017] 图3为支架结构示意图；

[0018] 图4为导轨结构示意图。

## 具体实施方式

[0019] 下面结合附图对本实用新型的具体实施方式进一步描述：

[0020] 如图1、3和4所示，一种多功能安全椅，包括靠背1、支架2、休息坐垫3 与方便坐垫4，所述支架包括扶手21、凳脚22、左横梁23、前横梁24、右横梁25与后横梁26，连个扶手21相对的侧面开有折叠桌放置槽28，扶手21下端均焊有或螺纹连接有凳脚22，凳脚22之间依次使用左横梁23、前横梁24、右横梁25与后横梁26焊接加固，凳脚22下端装有橡胶垫7，两个扶手21上表面均设有靠垫8。所述前横梁24下表面和后横梁26下表面开有横向的滑槽，滑槽内卡有导轨6，导轨6包括前导轨63、推杆65与后导轨64，前导轨63上表面和后导轨64上表面设有卡扣或开有凹陷的卡槽62用于安装拆卸便盆5，导轨6上不管是否装有便盆5都能在滑槽内自由滑动，推杆65上装有把手61。所述左横梁23外侧设有折叠桌储存箱27，折叠桌储存箱27内装有折叠桌29。所述支架 2与方便坐垫4通过螺栓固定连接，所述靠背1通过螺栓竖直固定在后横梁26 上，靠背1上端设有弧形护枕11，靠背1两侧设有纽扣锁12或者魔术贴。所述方便坐垫4和靠背1之间设有休息坐垫3，休息坐垫3与方便坐垫4转动连接，休息坐垫3与方便坐垫4接触的一面设有预埋的吸铁石或者纽扣锁或者魔术贴 31，方便坐垫4中心开有坐便孔41。

[0021] 使用时，病人如果需要方便，先把装有便盆的导轨推到方便坐垫下方。再把休息坐垫旋转到靠背上，通过扣锁或魔术贴固定在靠背上，病人方便完后，看护人员握紧推杆上的把手拉出导轨，取走便盆进行清洗更换。如果病人需要休息时，打开扣锁或魔术贴，把休息坐垫平躺放置在方便坐垫上方，再通过吸铁石或纽扣锁或魔术贴固定。如果病人需要看书吃饭，取出折叠桌储存箱内的折叠桌，把折叠桌插入扶手内侧的折叠桌放置槽。病人可以把食物，书籍放在折叠桌上使用如图2所示，且可以根据病人的体型不同，滑动折叠桌到合适位置后用卡扣固定。

[0022] 本实用新型集吃饭、看书、休息和如厕等功能于一体，功能齐全，适用范围广。便盆安装在椅子底部的导轨上，更换使用方便。椅子自身携带吃饭看书所使用的折叠桌，使用方便安装便捷。

[0023] 以上所述仅为本实用新型的具体实施例，但本实用新型的技术特征并不局限于此，任何本领域的技术人员在本实用新型的领域内，所作的变化或修饰皆涵盖在本实用新型的专利范围之中。

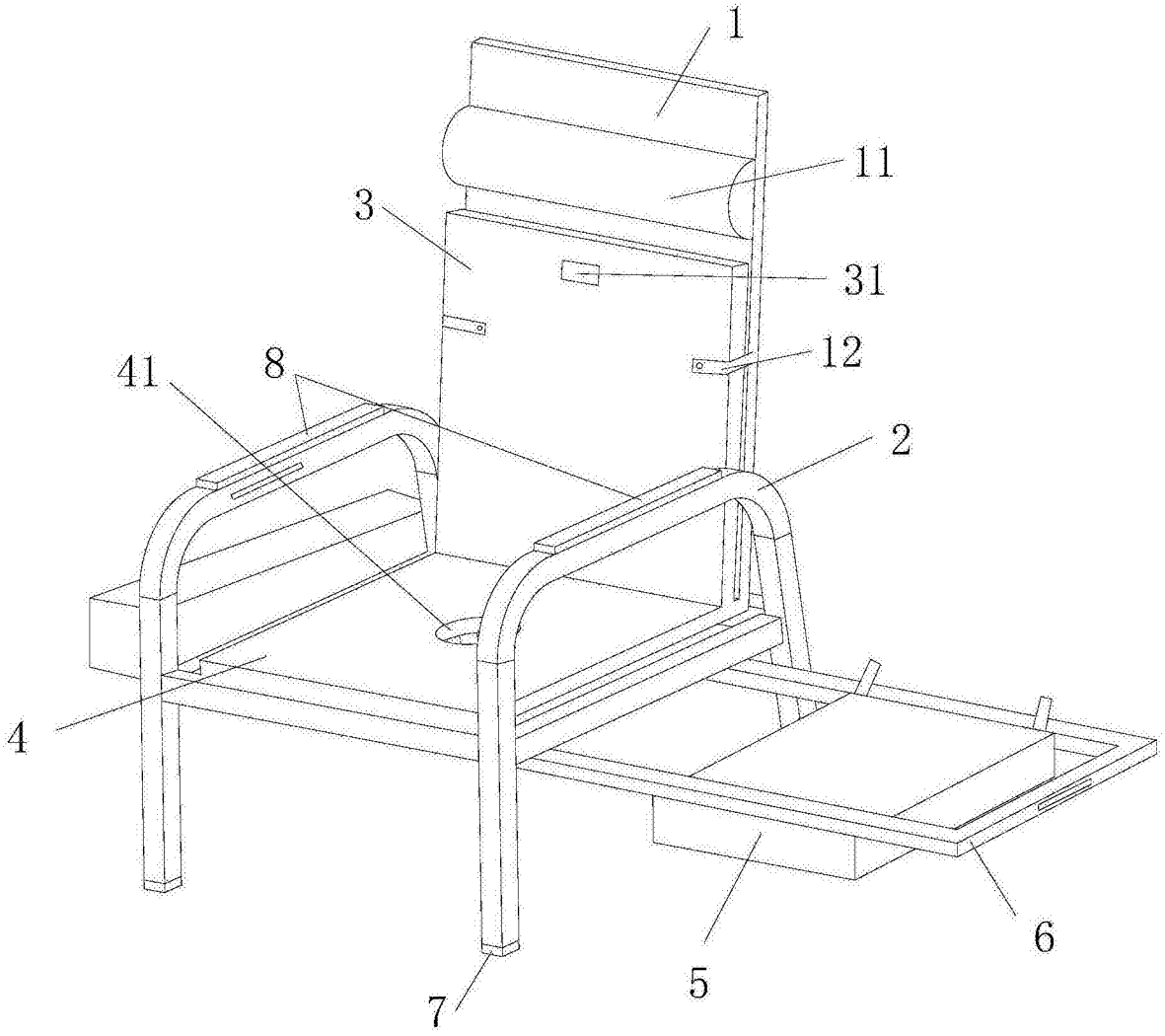


图1

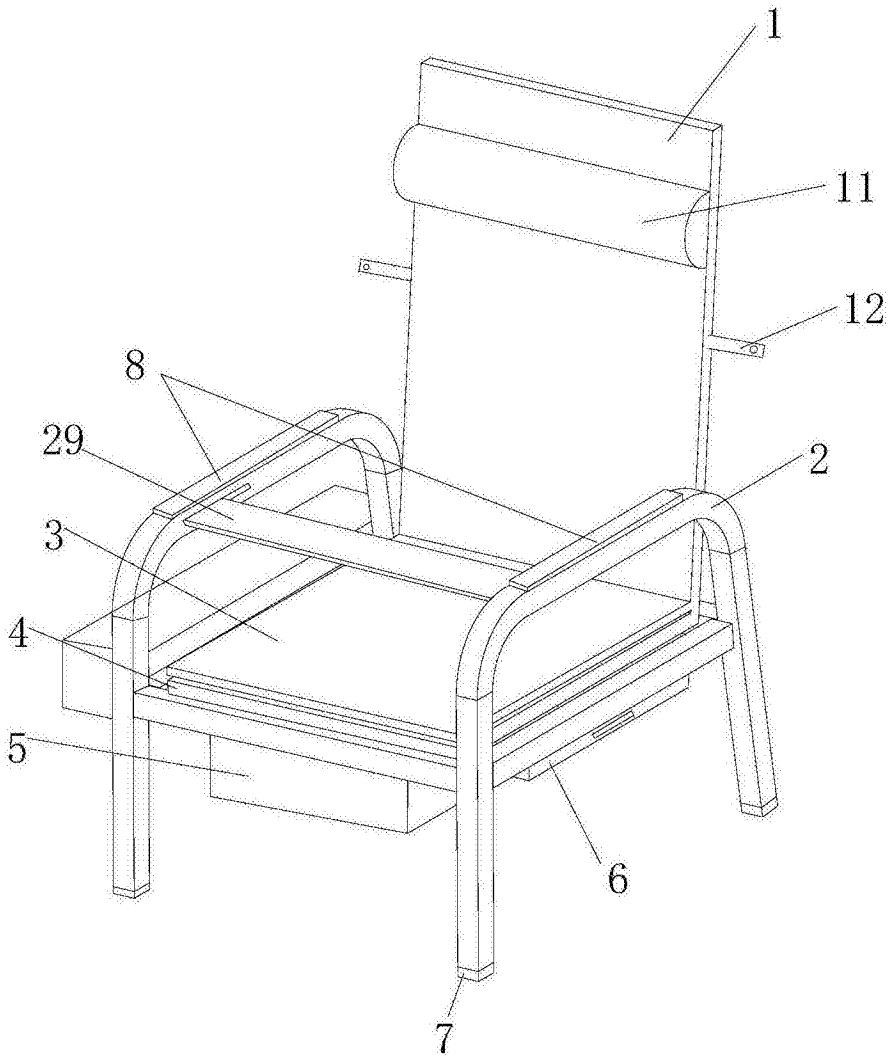


图2

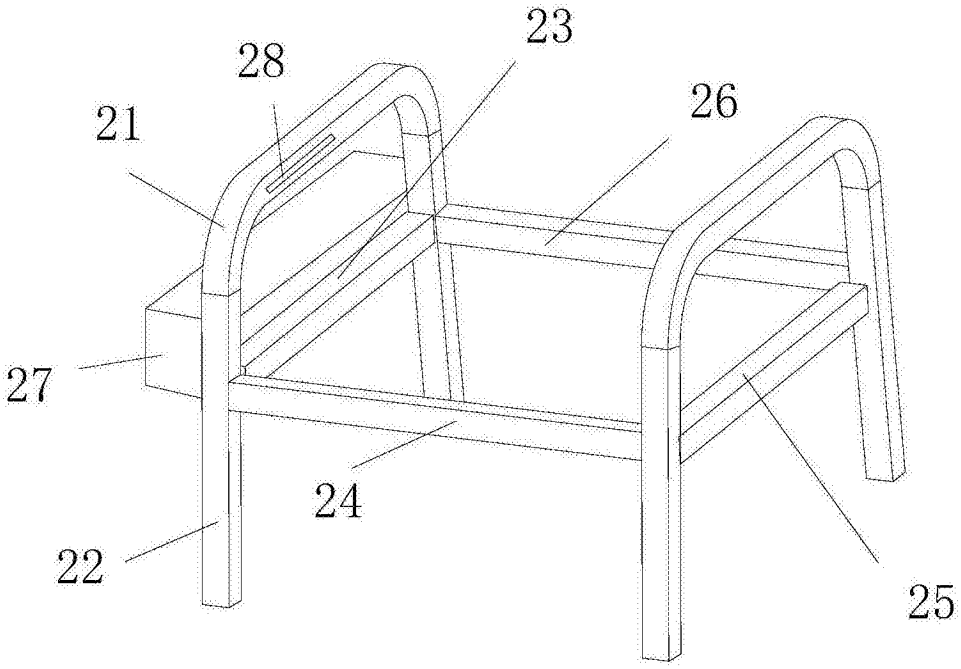


图3

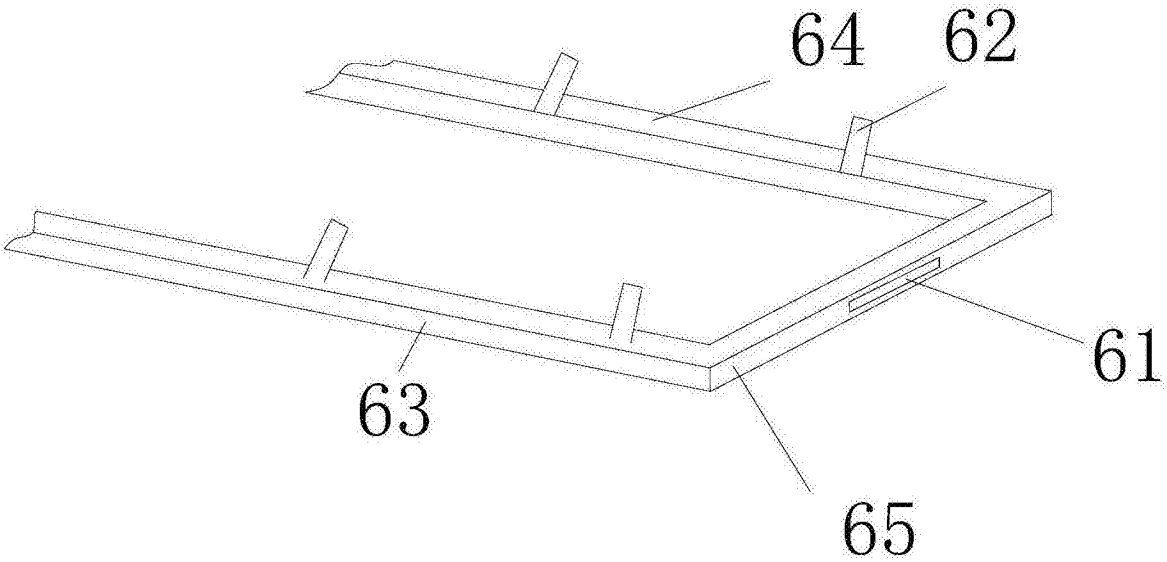


图4