(19)中华人民共和国国家知识产权局

(12)实用新型专利

(10)授权公告号 CN 205075137 U
(45)授权公告日 2016.03.09

(21)申请号 201520867126.9

(22)申请日 2015.11.04

(73)专利权人 重庆市巫山县远孝机械有限责任公司
地址 404700 重庆市巫山县广东东路88号2单元6-1

(72)发明人 郑福君

(51)Int.Cl.
B27B 21/02(2006.01)

(ESM)同样的发明创造已同日申请发明专利

权利要求书1页 说明书1页 附图1页

(54)实用新型名称

组合手拉锯

(57)摘要

本实用新型公开了一种组合手拉锯，其结构包括锯架、张力绳、控制板、组合锯条和锯条架；所述锯架呈工字状结构，所述锯架的上端设有张力绳，所述张力绳将锯架的上端的两头拉住，所述张力绳为多根绳子拧成的复合绳；所述张力绳的中间设有控制板，所述控制板为长条形的木块，所述控制板插在所述张力绳的多根绳子的中间；所述锯架的下端设有组合锯条，所述组合锯条为多根锯条并列排列在一起的组合结构；所述组合锯条的两端设有T形锯条架，所述锯条架将组合锯条的两端套在所述锯架上。本实用新型的有益效果是：多锯条的组合锯条能一次锯出多块木板。

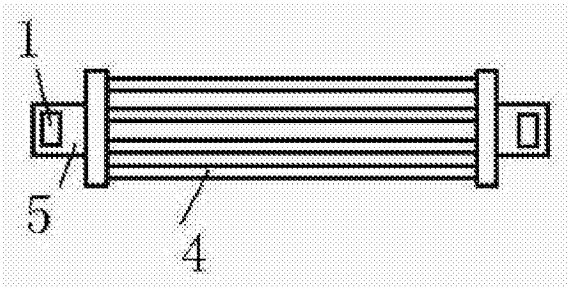

CN 205075137 U

1.一种组合手拉锯，其结构包括锯架、张力绳、控制板、组合锯条和锯条架；其特征在于：所述锯架呈工字状结构，所述锯架的上端设有张力绳，所述张力绳将锯架的上端的两头拉住，所述张力绳为多根绳子拧成的复合绳；所述张力绳的中间设有控制板，所述控制板为长条形的木块，所述控制板插在所述张力绳的多根绳子的中间；所述锯架的下端设有组合锯条，所述组合锯条为多根锯条并列排列在一起的组合结构；所述组合锯条的两端设有T形锯条架，所述锯条架将组合锯条的两端套在所述锯架上。

组合手拉锯

技术领域

[0001] 本实用新型涉及一种手拉锯，尤其涉及一种组合手拉锯。

背景技术

[0002] 传统的手拉锯只有一个锯条，这种手拉锯的缺点是一次只能锯出一块木板，效率太低。

实用新型内容

[0003] 本实用新型所要解决的问题在于提供一种组合手拉锯，其能一次锯出多块木板。

[0004] 为了解决以上问题，本实用新型的技术方案如下：

[0005] 一种组合手拉锯，其结构包括锯架、张力绳、控制板、组合锯条和锯条架；所述锯架呈工字状结构，所述锯架的上端设有张力绳，所述张力绳将锯架的上端的两头拉住，所述张力绳为多根绳子拧成的复合绳；所述张力绳的中间设有控制板，所述控制板为长条形的木块，所述控制板插在所述张力绳的多根绳子的中间；所述锯架的下端设有组合锯条，所述组合锯条为多根锯条并列排列在一起的组合结构；所述组合锯条的两端设有T形锯条架，所述锯条架将组合锯条的两端套在所述锯架上。

[0006] 本实用新型的有益效果是：多锯条的组合锯条能一次锯出多块木板。

附图说明

[0007] 图1为本实用新型实施例的正视图。

[0008] 图2为图1的俯视图。

具体实施方式

[0009] 下面结合附图和实施例对本实用新型作进一步说明：

[0010] 如图1和图2所示，本实用新型其结构包括锯架1、张力绳2、控制板3、组合锯条4和锯条架5；锯架1呈工字状结构，锯架1的上端设有张力绳2，张力绳2将锯架1的上端的两头拉住，张力绳2为多根绳子拧成的复合绳；张力绳2的中间设有控制板3，控制板3为长条形的木块，控制板3插在所述张力绳2的多根绳子的中间；锯架1的下端设有组合锯条4，组合锯条4为多根锯条并列排列在一起的组合结构；组合锯条4的两端设有T形锯条架5，锯条架5将组合锯条4的两端套在锯架1上。

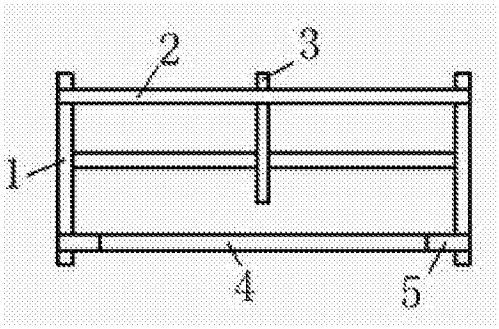

图1

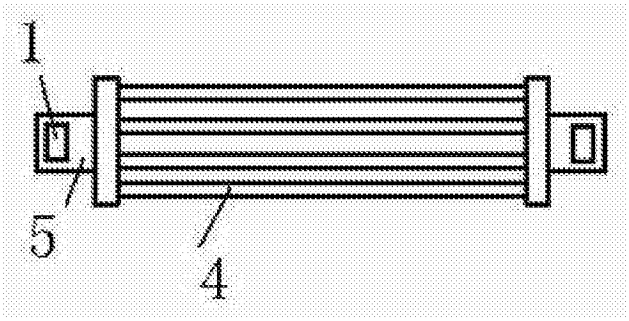

图2