(19)中华人民共和国国家知识产权局

(12)实用新型专利

(10)授权公告号 CN 209097173 U
(45)授权公告日 2019.07.12

(21)申请号 201821942053.5

(22)申请日 2018.11.23

(73)专利权人 青岛东彩包装有限公司
地址 266109 山东省青岛市城阳区上马街道凤锦路前程社区居委会西100米

(72)发明人 韩振涛 刘春兰 李学升 陈志强

(51)Int.Cl.
B65B 67/10(2006.01)
B65C 9/18(2006.01)

权利要求书1页 说明书2页 附图1页

(54)实用新型名称

一种打包机包装操作台

(57)摘要

本实用新型公开了一种打包机包装操作台，包括支撑架及第一工作台，所述第一工作台上设置标签装置、包装装置及收集装置，所述标签装置设置于工作台的一侧，所述包装装置包括第二工作台及旋转装置，所述旋转装置包括旋转电机及旋转支架，所述旋转支架一端与旋转电机连接，另一端与第二工作台连接，设置标签装置、包装装置及收集装置，空间设置合理，可实现系统的、半自动化的包装操作，设置标签轴，可以将标签放置于标签轴上，操作方便，设置收集装置，可以将包装后的成品通过缓冲坡置入收集箱里，减少人工操作的成本。

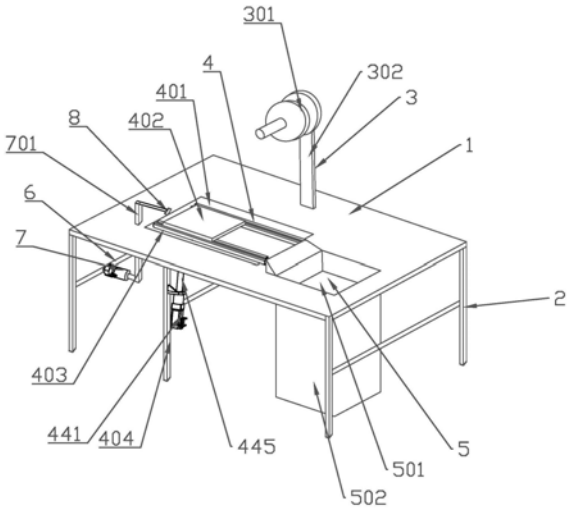

CN 209097173 U

1.一种打包机包装操作台，包括支撑架及第一工作台，其特征在于，所述第一工作台上设置标签装置、包装装置及收集装置，所述标签装置设置于工作台的一侧，所述包装装置包括第二工作台及旋转装置，所述旋转装置包括旋转电机及旋转支架，所述旋转支架一端与旋转电机连接，另一端与第二工作台连接。

2.根据权利要求1所述的一种打包机包装操作台，其特征在于，所述标签装置包括标签支架与安装在标签支架上的多个标签轴。

3.根据权利要求1所述的一种打包机包装操作台，其特征在于，所述旋转装置设置于第一工作台下方，所述第二工作台上设置滑轨，所述滑轨上设置第三工作台，所述第三工作台设置多个滑轮。

4.根据权利要求1所述的一种打包机包装操作台，其特征在于，所述包装装置与收集装置之间设置缓冲斜坡，所述缓冲斜坡固定在第一工作台上。

5.根据权利要求1所述的一种打包机包装操作台，其特征在于，所述支撑架为可伸缩式支撑架。

6.根据权利要求1或3所述的一种打包机包装操作台，其特征在于，所述支撑架上设置固定支架，所述固定支架上设置驱动气缸，所述驱动气缸活塞杆上设置L型连杆，所述连杆上设置第二顶持块。

7.根据权利要求1所述的一种打包机包装操作台，其特征在于，所述收集装置包括收集口与收集箱，所述收集箱位于第一工作台下方。

一种打包机包装操作台

技术领域

[0001] 本实用新型属于包装设备技术领域，具体涉及一种打包机包装操作台。

背景技术

[0002] 当今社会科学技术水平先进，但人工效率低、劳动力成本逐渐高，自动化机械已经得到广泛认可，普遍应用于各种行业。全自动打包带机已在包装行业广泛使用，传统的自动打包带机可以满足打包的需求，提高了生产效率，但是任需要人对包装盒进行翻转，完成缠绕，如需要十字包扎，还需对包装盒进行旋转，并没有完全达到全自动，同时，需要贴标签，目前贴标签过程是由人工手动粘贴来完成，操作台面凌乱，取标签过程繁琐，存在贴标签速度慢，容易贴错。

实用新型内容

[0003] 本实用新型的目的是提供一种打包机包装操作台，解决了传统打包机包装操作台需要对包装盒人工旋转后翻转的问题，提高了工作效率，此外，解决了由于贴标签导致的操作台凌乱的问题。

[0004] 为解决上述问题，本实用新型所采用的技术方案是：一种打包机包装操作台，包括支撑架及第一工作台，所述第一工作台上设置标签装置、包装装置及收集装置，所述标签装置设置于工作台的一侧，所述包装装置包括第二工作台及旋转装置，所述旋转装置包括旋转电机及旋转支架，所述旋转支架一端与旋转电机连接，另一端与第二工作台连接

[0005] 作为进一步优化，本实用新型在如下方面做了改进：

[0006] 所述标签装置包括标签支架与安装在标签支架上的多个标签轴。

[0007] 所述旋转装置设置于第一工作台下方，所述第二工作台上设置滑轨，所述滑轨上设置第三工作台，所述第三工作台设置多个滑轮。

[0008] 所述包装装置与收集装置之间设置缓冲斜坡，所述缓冲斜坡固定在第一工作台上。

[0009] 所述支撑架上设置固定支架，所述固定支架上设置驱动气缸，所述驱动气缸活塞杆上设置L型连杆，所述连杆上设置第二顶持块。

[0010] 所述支撑架为可伸缩式支撑架。

[0011] 所述收集装置包括收集口与收集箱，所述收集箱位于第一工作台下方。

[0012] 本实用新型的有益效果是：

[0013] 1.本实用新型一种打包机包装操作台，设置标签装置、包装装置及收集装置，空间设置合理，可实现系统的、半自动化的包装操作，设置标签轴，可以将标签放置于标签轴上，操作方便，设置收集装置，可以将包装后的成品通过缓冲坡置入收集箱里，减少人工操作的成本。

[0014] 2.本实用新型一种打包机包装操作台，设置旋转台，可人工直接进行翻转，操作更加简捷，设置驱动气缸，当完成包装后，由驱动气缸驱动第三工作台，将成品传送，沿着缓冲

坡送至收集装置。

附图说明

[0015] 图1是本实用新型整体结构示意图；

[0016] 图中：1-第一工作台、2-支撑架、3-标签装置、301-标签轴、302-标签支架、4-包装装置、401-第二工作台、402-第三工作台、403-滑轨、404-旋转装置、441-旋转电机、445-旋转支架、5-收集装置、501-收集口、502-收集箱、6-固定支架、7-驱动气缸、701-L型连杆、8-第二顶持块。

具体实施方式

[0017] 为能清楚说明本方案的技术特点，下面通过具体实施方式，并结合其附图，对本方案进行阐述。

[0018] 如图1所示，一种打包机包装操作台，包括支撑架2及第一工作台1，所述第一工作台1上设置标签装置303、包装装置4及收集装置6，所述标签装置303设置于第一工作台1的一侧，所述包装装置4包括第二工作台401及旋转装置404，所述旋转装置404包括旋转电机441及旋转支架445，所述旋转支架445一端与旋转电机441连接，另一端与第二工作台401连接。

[0019] 所述标签支架303上设置多个安装在标签支架上的多个标签轴302，本实施例设置2个。

[0020] 所述旋转装置404设置于第一工作台1下方，所述第二工作台401上设置滑轨403，所述滑轨403上设置第三工作台402，所述第三工作台402设置多个滑轮。第三工作台402可以沿着滑轨403滑动.

[0021] 所述包装装置4与收集装置6之间设置缓冲斜坡，所述缓冲斜坡固定在第一工作台1上。

[0022] 所述支撑架2为可伸缩式支撑架，根据需要调整第一工作台的高度。

[0023] 所述支撑架2上设置固定支架6，所述固定支架6上设置驱动气缸7，所述驱动气缸7活塞杆上设置L型连杆701，所述驱动气缸7通过L型连杆701驱动第三工作台402的包装好的产品移动，所述L型连杆701上设置第二顶持块8，设置第二顶持块8可有效防止破坏产品。

[0024] 所述收集装置6包括收集口601与收集箱602，所述收集箱602位于第一工作台1下方。

[0025] 工作时，将待包装的产品放置于第三工作台402上，十字包扎，第一缠绕后，旋转装置404驱动第二工作台401旋转，进行第二次缠绕，完成十字包扎，从标签轴301上取下标签贴于包装后的产品上，完成后，由驱动气缸7将完成包装的产品经由缓冲坡推送至收集口501，由收集口501进入收集箱502内。

[0026] 以上所述只是本实用新型的优选实施方式，对于本技术领域的普通技术人员来说，在不脱离本实用新型原理的前提下，还可以做出若干改进和润饰，这些改进和润饰也被视为本实用新型的保护范围。

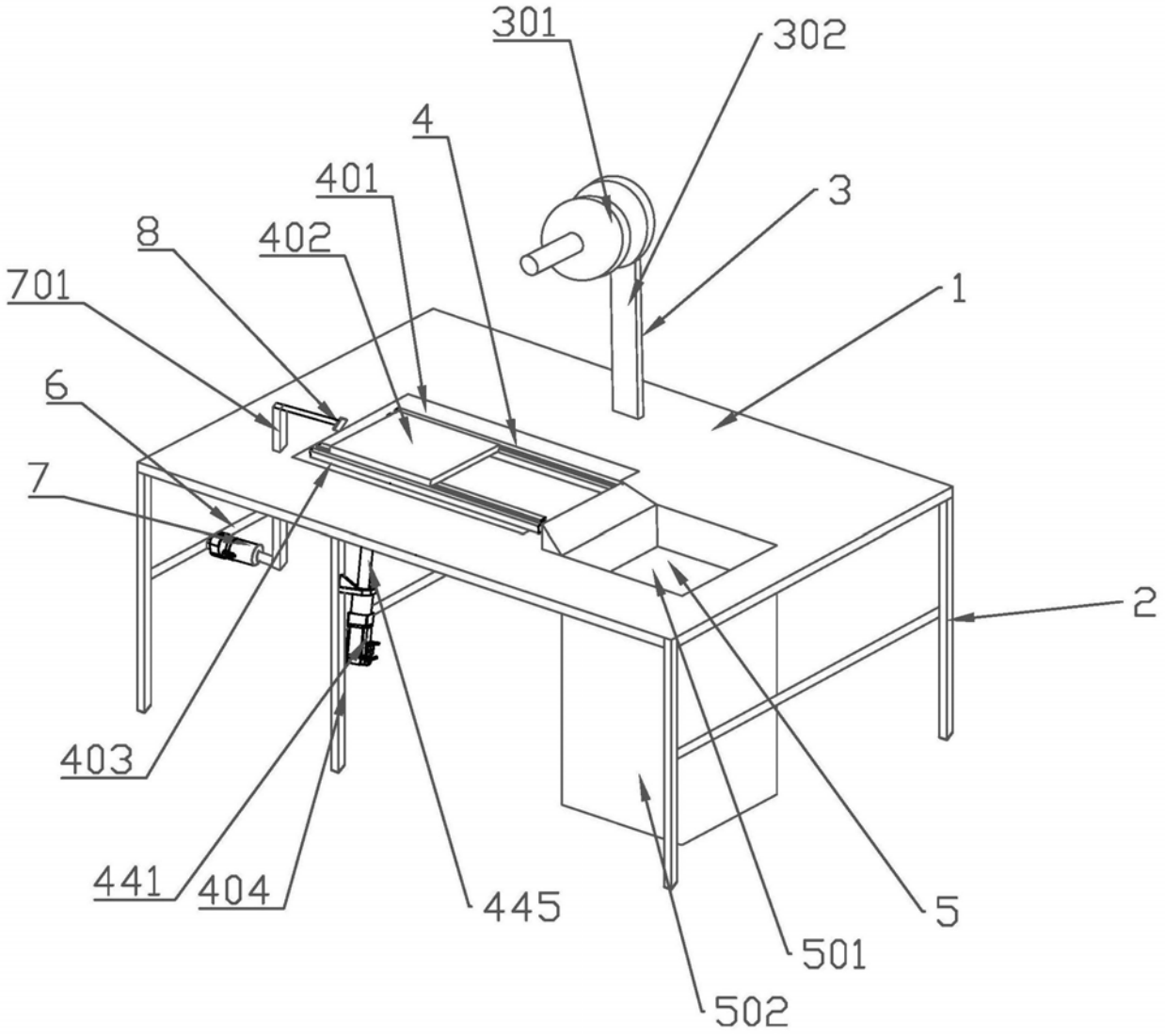

图1