[19] 中华人民共和国国家知识产权局

[51] Int. Cl.
B25B 7/22 (2006.01)
B25B 7/14 (2006.01)

[12] 实用新型专利说明书

专利号 ZL 200820051766.2

[45] 授权公告日 2009 年 5 月 6 日

[11] 授权公告号 CN 201231455Y

[22] 申请日 2008.7.30

[21] 申请号 200820051766.2

[73] 专利权人 徐振峰

地址 529500 广东省阳江市江城区城南东边巷 99 号

[72] 发明人 徐振峰

权利要求书 1 页 说明书 4 页 附图 1 页

[54] 实用新型名称

一种多用钳

[57] 摘要

本实用新型公开了一种多用钳，包括钳头及连接于钳头的二钳柄，所述的二钳柄末端内外侧面均设有小五金工具组，钳柄末端内外侧面所设有的小五金工具组之间装设有用于各小五金工具组所需要弹力的弹簧片。 本实用新型在二钳柄末端内外二侧面均设置有的小五金工具组，工具组之间设有弹片以供工具组内的各小五金工具件作为支撑弹力片，而且各小五金工具件之间设有垫圈相隔，使本实用新型多用钳二钳柄可携带有数量众多的小五金工具件，而且各小五金工具件可根据需要而钳柄内侧或外侧打开，打开的小五金工具件经锁件锁止各自独立操作，而且不会出现连动或折回的现象，其结构简单，方便实用，适合普遍推广使用。

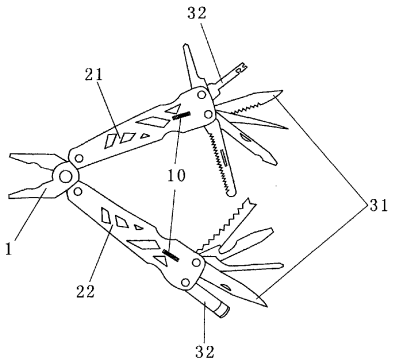

1、一种多用钳，包括钳头（1）及连接于钳头的二钳柄（21、22），其特征在于：所述的二钳柄（21、22）末端内外侧面均设有小五金工具组（31、32）。

2、按照权利要求 1 所述的多用钳，其特征在于：钳柄末端内外侧面所设有的小五金工具组之间装设有用于各小五金工具组所需要弹力的弹簧片（4）。

3、按照权利要求 2 所述的多用钳，其特征在于：所述的钳柄末端内外侧面所设有的小五金工具组（31、32）数量为多个工具件并列组合。

4、按照权利要求 1 所述的多用钳，其特征在于：所述的钳柄上设有用于锁止小五金工具组的锁件（10）。

5、按照权利要求 1 或 2 或 3 或 4 所述的多用钳，其特征在于：所述小五金工具组的各五金工具件之间设有垫圈（4）相隔。

一种多用钳

技术领域

本实用新型涉及五金工具制造技术领域，具体来说是一种多用钳的技术改进。

背景技术

目前，市面上所销售的多用钳种类多种多样，因其钳柄内可装置有各式各样的小五金工具配件，而被大众多称之为“多用钳”，但目前多用钳结构中，只有钳柄上内侧设置有小五金工具配件，其单一钳柄内侧所装设的小五金配件不多，工具难免不齐全，而且内侧设置的五金工具件只能向外展出，其展出的角度受钳柄末端所限制。

实用新型内容

本实用新型的目的是克服上述现有技术的缺点，提供一种结构简单，方便实用，钳柄内外侧面均设有小五金工具组的新型多用钳。

本实用新型通过以下技术方案来实现：

一种多用钳，包括钳头（1）及连接于钳头的二钳柄（21、22），所述的二钳柄（21、22）末端内外侧面均设有小五金工具组（31、32）。

钳柄末端内外侧面所设有的小五金工具组之间装设有用于各小五金工具组所需要弹力的弹簧片（4）。

所述的钳柄末端内外侧面所设有的小五金工具组（31、32）数量为多个工具件并列组合，小五金工具组的各五金工具件之间设有垫圈

（4）相隔，由于各小五金工具件之间设有垫圈，因而在各小五金工具件打开时均互不受到干扰，各自独立操作，不会出现连动动作而影响其他小五金工具件。

所述的钳柄上还设有用于锁止小五金工具组的锁件（10），该锁件有利在小五金工具件展开时将小五金工具件锁止，防止使用者在使用小五金工具件时往回折合而伤及使用者。

所述的小五金工具工具件为小刀、剪、镊、钎、指甲钳、指甲锉、刮片、电筒等等小五金工具件，由多个小五金工具件及工具件间所设有的垫圈可组成上述的小五金工具组。

使用时，可以从钳柄内侧翻出小五金工具件来使用，亦可根据需要来使用钳柄外侧的小五金工具件，钳柄内外侧的各小五金工具件均是以弹簧片作为支撑弹力片，该弹簧片亦为各小五金工具件提供其所需要的弹力，使小五金工具件在展开或折合时均有比较好的助力，可以更加顺畅地折合或展开。

本实用新型与现有技术相比有如下优点：

本实用新型在二钳柄末端内外二侧面均设置有的小五金工具组，工具组之间设有弹片以供工具组内的各小五金工具件作为支撑弹力片，而且各小五金工具件之间设有垫圈相隔，使本实用新型多用钳二钳柄可携带有数量众多的小五金工具件，而且各小五金工具件可根据需要而钳柄内侧或外侧打开，打开的小五金工具件经锁件锁止各自独立操作，不会出现连动或折回的现象，其结构简单，方便实用，适合普遍推广使用。

附图说明

附图 1 为本实用新型结构示意图；

附图 2 为钳柄剖面结构示意图。

具体实施方式

下面将结合说明书附图来对本实用新型作进一步描述：

如附图 1、附图 2 所示，一种多用钳，包括钳头 1 及连接于钳头的钳柄 21、钳柄 22，所述的钳柄 21、钳柄 22 末端内外侧面均设有小五金工具组 31、小五金工具组 32。

钳柄末端内外侧面所设有的小五金工具组之间装设有用于各小五金工具组所需要弹力的弹簧片 4。

所述的钳柄末端内外侧面所设有的小五金工具组 31、小五金工具组 32 数量为多个工具件并列组合，小五金工具组的各五金工具件之间设有垫圈 4 相隔，由于各小五金工具件之间设有垫圈，因而在各小五金工具件打开时均互不受到干扰，各自独立操作，不会出现连动动作而影响其他小五金工具件。

所述的钳柄上还设有用于锁止小五金工具组的锁件（10），该锁件有利在小五金工具件展开时将小五金工具件锁止，防止使用者在使用小五金工具件时往回折合而伤及使用者。

所述的小五金工具工具件为小刀、剪、镊、钎、指甲钳、指甲锉、刮片、电筒等等小五金工具件，由多个小五金工具件及工具件间所设有的垫圈可组成上述的小五金工具组。

使用时，可以从钳柄内侧翻出小五金工具件来使用，亦可根据需

要来使用钳柄外侧的小五金工具件，钳柄内外侧的各小五金工具件均是以弹簧片作为支撑弹力片，该弹簧片亦为各小五金工具件提供其所需要的弹力，使小五金工具件在展开或折合时均有比较好的助力，可以更加顺畅地折合或展开。

本实用新型在二钳柄末端内外二侧面均设置有的小五金工具组，工具组之间设有弹片以供工具组内的各小五金工具件作为支撑弹力片，而且各小五金工具件之间设有垫圈相隔，使本实用新型多用钳二钳柄可携带有数量众多的小五金工具件，而且各小五金工具件可根据需要而钳柄内侧或外侧打开，打开的小五金工具组经锁件锁止各自独立操作，而且不会出现连动或折回的现象，其结构简单，方便实用，适合普遍推广使用。

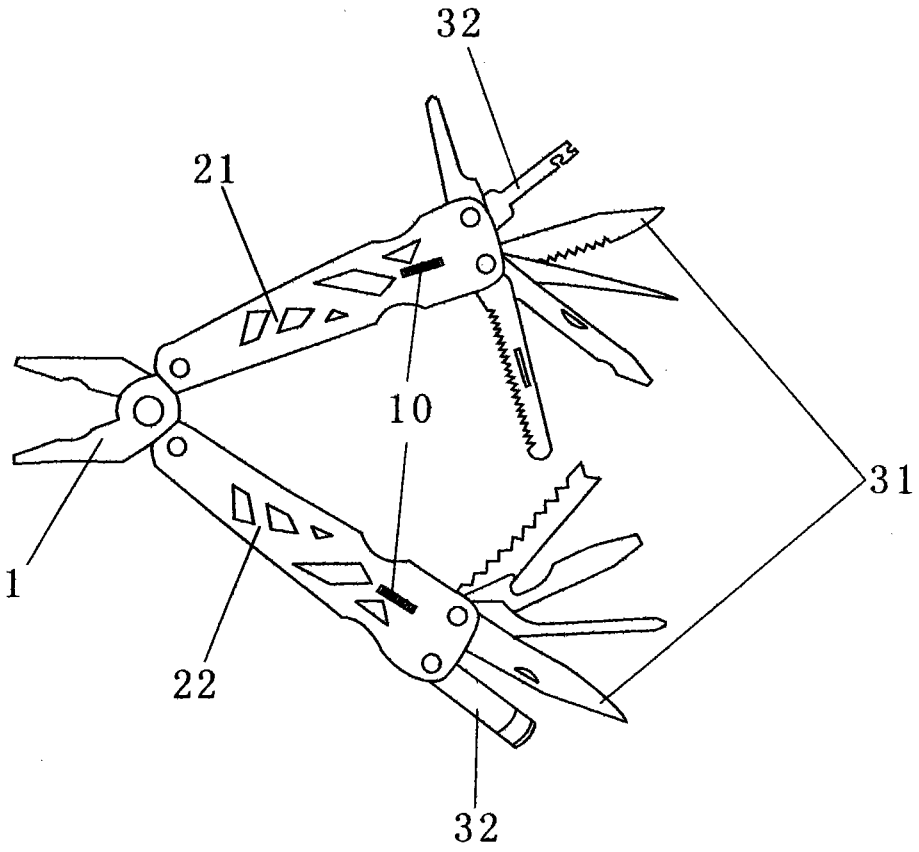

图1

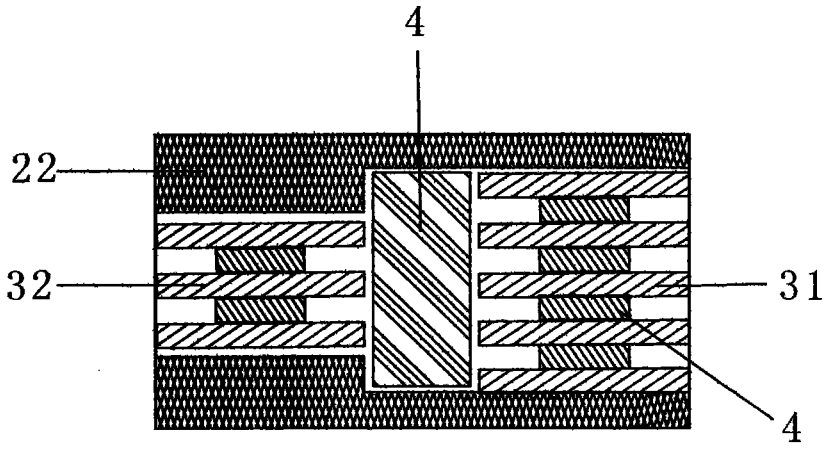

图2