(19)国家知识产权局

(12)实用新型专利

(10)授权公告号 CN 221058971 U
(45)授权公告日 2024.06.04

(21)申请号 202321300025.4

(22)申请日 2023.05.25

(73)专利权人 吴诗宇
地址 543314 广西壮族自治区梧州市藤县太平镇新政路58号藤县太平镇农业农村中心
专利权人 吴海全 粟莲

(72)发明人 请求不公布姓名 请求不公布姓名

(74)专利代理机构 安徽华井道知识产权代理有限公司 34195
专利代理师 陆军

(51)Int.Cl.
A01G 9/14(2006.01)
A01G 9/02(2018.01)

权利要求书1页 说明书3页 附图2页

(54)实用新型名称

一种农业种植用循环式农业种植架

(57)摘要

本实用新型属于农业种植架领域,具体的说是一种农业种植用循环式农业种植架,包括支撑架,所述支撑架的下方活动连接有插入机构,所述插入机构包含有竖直组件、限位块和定位柱,所述竖直组件的上方固定连接有限位块,所述竖直组件的内壁紧密贴合有定位柱;通过操作时能够使用内部的插入机构进行地面的放置固定,操作时直接进行位置的放置固定,然后使用内部的定位柱进行锤击,进行地面内部的插入固定使用,将连接的支撑架进行位置的放置固定,操作时能够进行直接的加固安装固定使用,解决在进行底部支架的固定时,不够快速方便,需要埋入土地的内部进行固定的问题,达到进行快速固定安装的效果。

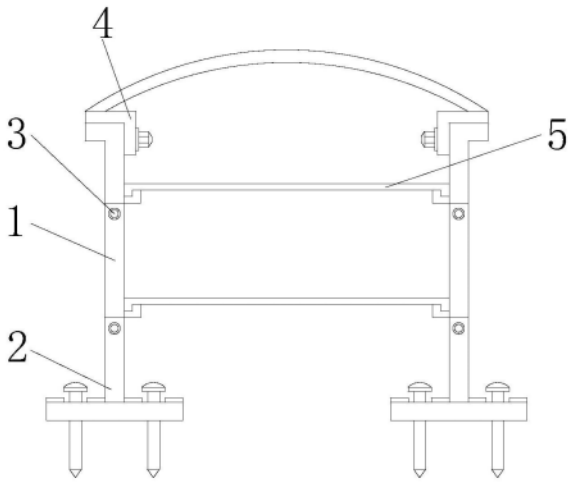

CN 221058971 U

1.一种农业种植用循环式农业种植架,其特征在于:包括支撑架(1),所述支撑架(1)的下方活动连接有插入机构(2),所述插入机构(2)包含有竖直组件(201)、限位块(202)和定位柱(203),所述竖直组件(201)的上方固定连接有限位块(202),所述竖直组件(201)的内壁紧密贴合有定位柱(203);

所述支撑架(1)与插入机构(2)之间通过卡合相连接,所述竖直组件(201)与限位块(202)之间通过焊接相连接,所述竖直组件(201)与定位柱(203)之间通过卡合相连接。

2.根据权利要求1所述的一种农业种植用循环式农业种植架,其特征在于:所述支撑架(1)的内壁活动连接有弹簧卡扣(3),且弹簧卡扣(3)与支撑架(1)的中轴线之间相重合。

3.根据权利要求1所述的一种农业种植用循环式农业种植架,其特征在于:所述支撑架(1)的上方紧密贴合有顶部机构(4),且顶部机构(4)的下方表面与支撑架(1)的上方表面之间紧密贴合。

4.根据权利要求3所述的一种农业种植用循环式农业种植架,其特征在于:所述顶部机构(4)包含有直角板(401)、弧形组件(402)和固定螺丝(403),且直角板(401)的上方固定连接有弧形组件(402),且弧形组件(402)与直角板(401)之间通过焊接相连接。

5.根据权利要求4所述的一种农业种植用循环式农业种植架,其特征在于:所述直角板(401)的内部活动连接有固定螺丝(403),且固定螺丝(403)与直角板(401)之间构成螺纹旋转连接。

6.根据权利要求1所述的一种农业种植用循环式农业种植架,其特征在于:所述支撑架(1)的内侧活动连接有稳定架(5),且稳定架(5)与支撑架(1)之间通过卡合相连接。

一种农业种植用循环式农业种植架

技术领域

[0001] 本实用新型涉及农业种植架领域,具体是一种农业种植用循环式农业种植架。

背景技术

[0002] 农业种植架能够在进行使用时,进行大棚的搭建使用,同时能够进行农作物的放置,进行种子育苗的培育种植使用。

[0003] 如中国专利CN210726212U所公开的一种猕猴桃种植架用铆丝结构,为解决现有的猕猴桃种植架的固定效果不理想的问题。所述第一种植架、第二种植架和第三种植架均设置有横杆,所述横杆的下方安装有支撑杆,所述支撑杆的下方安装有连接座,所述连接座的下方安装有固定座,所述支撑杆的一侧安装有压铆螺钉,所述支撑杆的外壁的上方位置处安装有固定装置,所述第一种植架和第二种植架之间通过连接杆固定连接,所述连接杆的一端与第一种植架上安装的固定装置通过螺帽固定连接,所述连接杆的另一端与第二种植架上安装的压铆螺钉通过压铆螺钉帽固定连接,所述第一种植架和第三种植架之间通过钢丝绳连接。

[0004] 针对现有技术存在以下问题:

[0005] 现有的农业种植架在进行操作时,进行地面的直接放置固定,使用时进行土地内部的埋入固定,操作时需要将土地进行坑洞的打开,导致在进行底部支架的固定时,不够快速方便,需要埋入土地的内部进行固定;

实用新型内容

[0006] 本实用新型提供一种农业种植用循环式农业种植架,以解决上述背景技术中提出的问题。

[0007] 本实用新型解决其技术问题所采用的技术方案是:本实用新型所述的一种农业种植用循环式农业种植架,包括支撑架,所述支撑架的下方活动连接有插入机构,所述插入机构包含有竖直组件、限位块和定位柱,所述竖直组件的上方固定连接有限位块,所述竖直组件的内壁紧密贴合有定位柱。

[0008] 所述支撑架与插入机构之间通过卡合相连接,所述竖直组件与限位块之间通过焊接相连接,所述竖直组件与定位柱之间通过卡合相连接。

[0009] 优选的,所述支撑架的内壁活动连接有弹簧卡扣,且弹簧卡扣与支撑架的中轴线之间相重合,能够快速进行内部的按压操作调节使用,提高操作使用速度。

[0010] 优选的,所述支撑架的上方紧密贴合有顶部机构,且顶部机构的下方表面与支撑架的上方表面之间紧密贴合,方便进行上方的拿持安装固定使用。

[0011] 优选的,所述顶部机构包含有直角板、弧形组件和固定螺丝,且直角板的上方固定连接有弧形组件,且弧形组件与直角板之间通过焊接相连接,通过上方的焊接固定连接,使顶部连接固定更加牢固。

[0012] 优选的,所述直角板的内部活动连接有固定螺丝,且固定螺丝与直角板之间构成

螺纹旋转连接,方便拿持固定螺丝进行旋转操作安装与拆卸使用。

[0013] 优选的,所述支撑架的内侧活动连接有稳定架,且稳定架与支撑架之间通过卡合相连接,内侧进行卡合固定,提高操作安装操作速度使用。

[0014] 由于采用了上述技术方案,本实用新型相对现有技术来说,取得的技术进步是:

[0015] 本实用新型提供一种农业种植用循环式农业种植架,通过操作时能够使用内部的插入机构进行地面的放置固定,操作时直接进行位置的放置固定,然后使用内部的定位柱进行锤击,进行地面内部的插入固定使用,将连接的支撑架进行位置的放置固定,操作时能够进行直接的加固安装固定使用,解决在进行底部支架的固定时,不够快速方便,需要埋入土地的内部进行固定的问题,达到进行快速固定安装的效果。

附图说明

[0016] 为了更清楚地说明本实用新型实施例或现有技术中的技术方案,下面将对实施例或现有技术描述中所需要使用的附图作简单地介绍,显而易见地,下面描述中的附图仅仅是本实用新型的一些实施例,对于本领域普通技术人员来讲,在不付出创造性劳动性的前提下,还可以根据这些附图获得其它的附图。

[0017] 图1为本实用新型中的主视结构示意图;

[0018] 图2为本实用新型中的插入机构结构示意图;

[0019] 图3为本实用新型中的顶部机构结构示意图。

[0020] 图中:1、支撑架;2、插入机构;201、竖直组件;202、限位块;203、定位柱;3、弹簧卡扣;4、顶部机构;401、直角板;402、弧形组件;403、固定螺丝;5、稳定架。

具体实施方式

[0021] 下面将结合本实用新型实施例中的附图,对本实用新型实施例中的技术方案进行清楚、完整地描述,显然,所描述的实施例仅是本实用新型一部分实施例,而不是全部的实施例。基于本实用新型中的实施例,本领域普通技术人员在没有做出创造性劳动前提下所获得的所有其它实施例,都属于本实用新型保护的范围。

[0022] 实施例1

[0023] 本实用新型所提供的一种农业种植用循环式农业种植架的较佳实施例如图1至图3所示:包括支撑架1,支撑架1的下方活动连接有插入机构2,插入机构2包含有竖直组件201、限位块202和定位柱203,竖直组件201的上方固定连接有限位块202,竖直组件201的内壁紧密贴合有定位柱203。

[0024] 支撑架1与插入机构2之间通过卡合相连接,竖直组件201与限位块202之间通过焊接相连接,竖直组件201与定位柱203之间通过卡合相连接。

[0025] 本实施例中,支撑架1的内壁活动连接有弹簧卡扣3,且弹簧卡扣3与支撑架1的中轴线之间相重合,支撑架1的上方紧密贴合有顶部机构4,且顶部机构4的下方表面与支撑架1的上方表面之间紧密贴合,方便拿持支撑架1进行位置的放置,操作时能够将连接的顶部机构4进行放置固定安装使用。

[0026] 实施例2

[0027] 在实施例1的基础上,本实用新型所提供的一种农业种植用循环式农业种植架的

较佳实施例如图1至图3所示:顶部机构4包含有直角板401、弧形组件402和固定螺丝403,且直角板401的上方固定连接有弧形组件402,且弧形组件402与直角板401之间通过焊接相连接,方便拿持直角板401进行上方的放置对接固定。

[0028] 本实施例中,直角板401的内部活动连接有固定螺丝403,且固定螺丝403与直角板401之间构成螺纹旋转连接,能够拿持固定螺丝403进行穿入旋转安装与拆卸操作。

[0029] 进一步的,支撑架1的内侧活动连接有稳定架5,且稳定架5与支撑架1之间通过卡合相连接,能够直接拿持稳定架5卡合固定在支撑架1的内侧进行连接固定使用。

[0030] 该文中出现的电器元件均与外界的主控器及220V市电电连接,并且主控器可为计算机等起到控制的常规已知设备。

[0031] 工作原理,通过使用内部的插入机构2进行地面的放置固定,操作时直接进行位置的放置固定,然后使用内部的定位柱203进行锤击,进行地面内部的插入固定使用,同时在操作时能够按压内部的弹簧卡扣3进行内部的推动,将支撑架1进行高度的调节使用,然后拿持顶部机构4内部的固定螺丝403穿入直角板401的内部进行旋转安装固定,即可完成操作使用。

[0032] 在本说明书的描述中,参考术语“一个实施例”、“示例”、“具体示例”等的描述意指结合该实施例或示例描述的具体特征、结构、材料或者特点包含于本实用新型的至少一个实施例或示例中。在本说明书中,对上述术语的示意性表述不一定指的是相同的实施例或示例。而且,描述的具体特征、结构、材料或者特点可以在任何的一个或多个实施例或示例中以合适的方式结合。

[0033] 以上显示和描述了本实用新型的基本原理、主要特征和本实用新型的优点。本行业的技术人员应该了解,本实用新型不受上述实施例的限制,上述实施例和说明书中描述的只是说明本实用新型的原理,在不脱离本实用新型精神和范围的前提下,本实用新型还会有各种变化和改进,这些变化和改进都落入要求保护的本实用新型范围内。

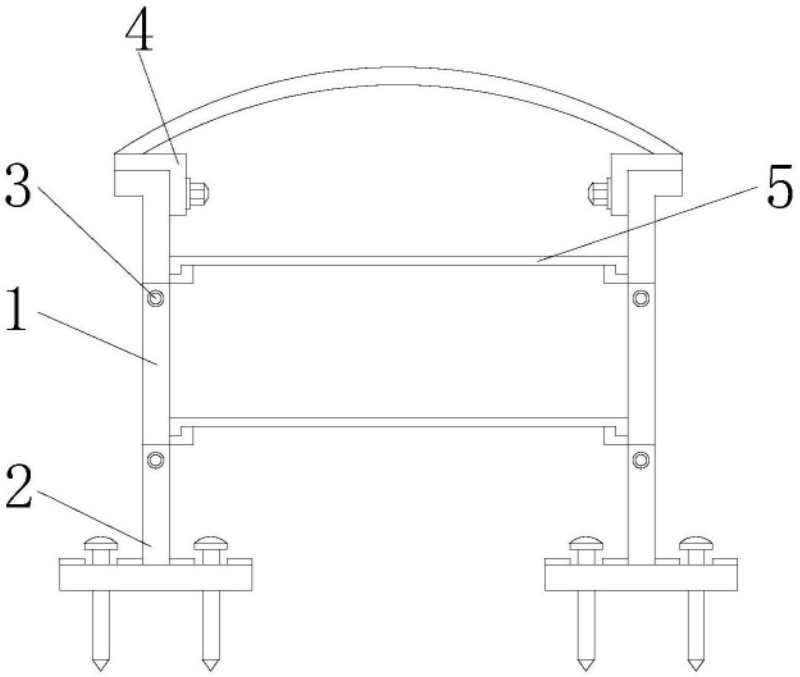

图1

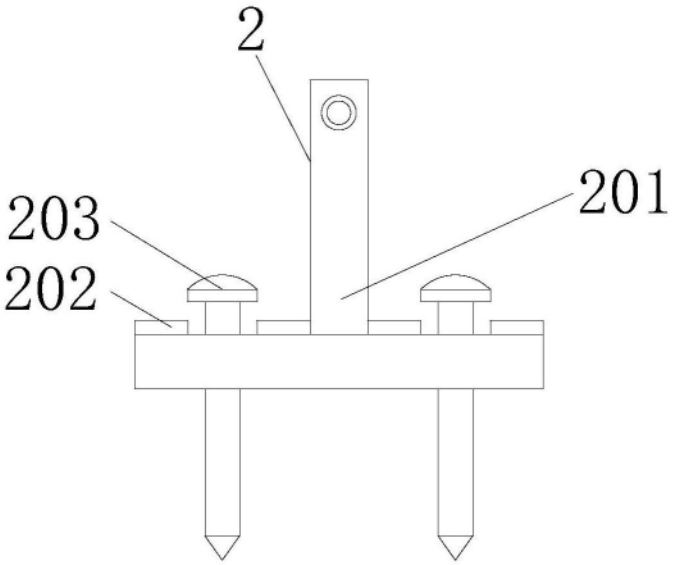

图2

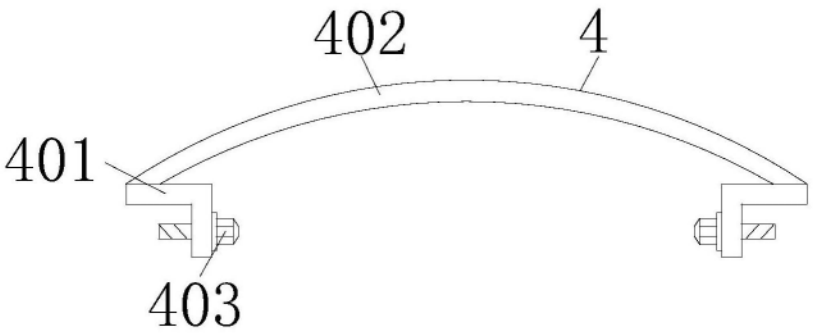

图3