(19)中华人民共和国国家知识产权局

(12)实用新型专利

(10)授权公告号 CN 201712874 U
(45)授权公告日 2011.01.19

(21)申请号 200920165107.6

(22)申请日 2009.12.18

(73)专利权人 喜宝来有限公司（澳大利亚）
地址 澳大利亚新南威尔士州高斯福特市马尼大街 194-196 号

(72)发明人 詹森·保罗·肯特

(74)专利代理机构 深圳市顺天达专利商标代理有限公司 44217
代理人 蔡晓红

(51)Int.Cl.
B65D 25/22(2006.01)
B65D 85/72(2006.01)

权利要求书 1 页 说明书 2 页 附图 1 页

(54)实用新型名称

一种便携瓶子

(57)摘要

本实用新型一种便携瓶子，包括瓶体(100)，所述瓶体(100)包括瓶口(11)和与瓶口(11)连接的瓶身(12)，其特征在于，所述便携瓶子还包括携带部(200)，所述携带部(200)包括可挂在携带者身上的挂钩(22)和将所述挂钩(22)与瓶体(100)连接的抱环(21)。本实用新型的便携瓶子，使得携带者不用手拿即可带在身上，又不占用背包、行李等的内部空间，携带方便且需要用时也很方便拿出来，使携带者的长途户外活动尤其是登山、攀爬等运动带来方便。

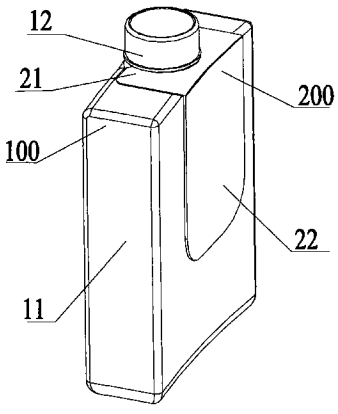

CN 201712874 U

1. 一种便携瓶子，包括瓶体 (100)，所述瓶体 (100) 包括瓶口 (11) 和与瓶口 (11) 连接的瓶身 (12)，其特征在于，所述便携瓶子还包括携带部 (200)，所述携带部 (200) 包括可挂在携带者身上的挂钩 (22) 和将所述挂钩 (22) 与瓶体 (100) 连接的抱环 (21)。

2. 根据权利要求 1 所述的便携瓶子，其特征在于，所述抱环 (21) 套在所述瓶口 (11) 末端或者套在所述瓶身 (12) 中部内凹的腰间。

3. 根据权利要求 1 所述的便携瓶子，其特征在于，所述挂钩 (22) 为曲线形，所述曲线形挂钩 (22) 表面与携带者将瓶体 (100) 所放置的身体部位相贴合。

一种便携瓶子

技术领域

[0001] 本实用新型涉及瓶子，更具体地说，涉及一种便携瓶子。

背景技术

[0002] 人们经常需要随身带着盛水、饮料等的容器如水瓶、易拉罐、水壶等，也包括一些盛放其他液体或流体的容器。对于户外携带的人来说，一方面要求这些容器可容纳水等液体，另一方面需要携带方便，使携带者能够容易带在身上，不影响其正常行走、攀爬等活动。现有的便携瓶子通常是在瓶体上增设提手以方便携带，但提手仍需要携带者用手来拎提，占用携带者的手不能做其他动作。

实用新型内容

[0003] 本实用新型要解决的技术问题在于，针对现有技术的上述瓶体上的提手占用携带者的手而能进行其他动作的缺陷，提供一种无需携带者用手即可带在身上的便携瓶子。

[0004] 本实用新型解决其技术问题所采用的技术方案是：构造一种便携瓶子，包括瓶体，所述瓶体包括瓶口和与瓶口连接的瓶身所述便携瓶子还包括携带部，所述携带部包括可挂在携带者身上的挂钩和将所述挂钩与瓶体连接的抱环。

[0005] 在本实用新型所述的便携瓶子中，所述抱环套在所述瓶口末端或者套在所述瓶身中部内凹的腰间。

[0006] 在本实用新型所述的便携瓶子中，所述挂钩插入携带者的腰带与裤腰之间的间隙内或者挂在衣、裤口袋上。

[0007] 在本实用新型所述的便携瓶子中，所述挂钩为曲线形，所述曲线形挂钩表面与携带者将瓶体所放置的身体部位相贴合。

[0008] 实施本实用新型的便携瓶子，具有以下有益效果：本实用新型的便携瓶子，使得携带者不用手拿即可带在身上，又不占用背包、行李等的内部空间，携带方便且需要用时也很方便拿出来，使携带者的长途户外活动尤其是登山、攀爬等运动带来方便。

附图说明

[0009] 下面将结合附图及实施例对本实用新型作进一步说明，附图中：

[0010] 图 1 是本实用新型便携提手的优选实施例结构示意图。

具体实施方式

[0011] 本实用新型涉及一种便携瓶子，其包括瓶体 100 和携带部 200。其中，瓶体 100 包括瓶口 11 和与瓶口 11 连接成为一体的瓶身 12，携带部 200 包括挂钩 22 和与挂钩 22 作为一体与瓶体 100 相连的抱环 21。

[0012] 如图 1 所示，在本实用新型优选实施例中，携带部 200 的挂钩 22 为片体形状，其中间为向瓶体 100 一侧内凹的曲线形表面。抱环 21 也为片体形状，且末端与挂钩 22 连接成

一体，前端则为圆弧形并套在瓶口 11 的末端，从而围住了瓶口 11 的圆周表面，使抱环 21 不容易被拉脱。在使用中，片体的挂钩 22 插入携带瓶体 110 的携带者腰带与裤子之间的间隙内，也可挂在裤子的臀部口袋上。而挂钩 22 设计成曲线形可以使挂钩 22 很好地贴在携带者的腰间或者口袋上，不容易掉下来。

[0013] 本实用新型并不仅限于以上实施例描述和附图所涉及的内容。其中，抱环 21 不一定卡在瓶口 11 上，也可套在瓶身 12 中间，瓶身 12 中间有内凹部位以方便抱环 21 定位；抱环 21 不一定为片状，其可以为与瓶口 11 或瓶身 12 外表面周向形状相适应的圆形、矩形或其他不规则形状；其也不一定需要围住瓶口 11 或瓶身 12 的轴向外表面的全部或部分，可以与瓶体 100 只有很小的接触面积如一个小圆片吸盘等；其也不一定必须为卡套在瓶体 100 上，可以为吸盘吸附、钳夹夹紧、绳索系挂等，甚至直接为瓶体 100 一体成型的可与挂钩 22 连接的部分。因此，只要是满足将瓶体 100 与挂钩 22 连接起来的结构即为本实用新型的抱环 21。

[0014] 同时，挂钩 22 也不仅限于本实施例和附图所描述的形状及结构，其不一定为具有曲面的片状，其为了方便勾在携带者的背包带上或者其他可钩挂的位置上，可设计成挂钩 22 末端向瓶体 100 内弯曲的钩状；其也可从美观或者便于拿捏的目的考虑设计成凸凹曲面或者不同图案的形状。只要是满足可钩挂在携带者身上、尤其是本实施例中贴身挂在腰间、臀部口袋等位置的结构，均为本实用新型的挂钩 22。

[0015] 本领域的技术人员还可在不脱离本实用新型的宗旨和权利要求范围内可做出多种变化形式，这些均属于本实用新型的保护范围之内。

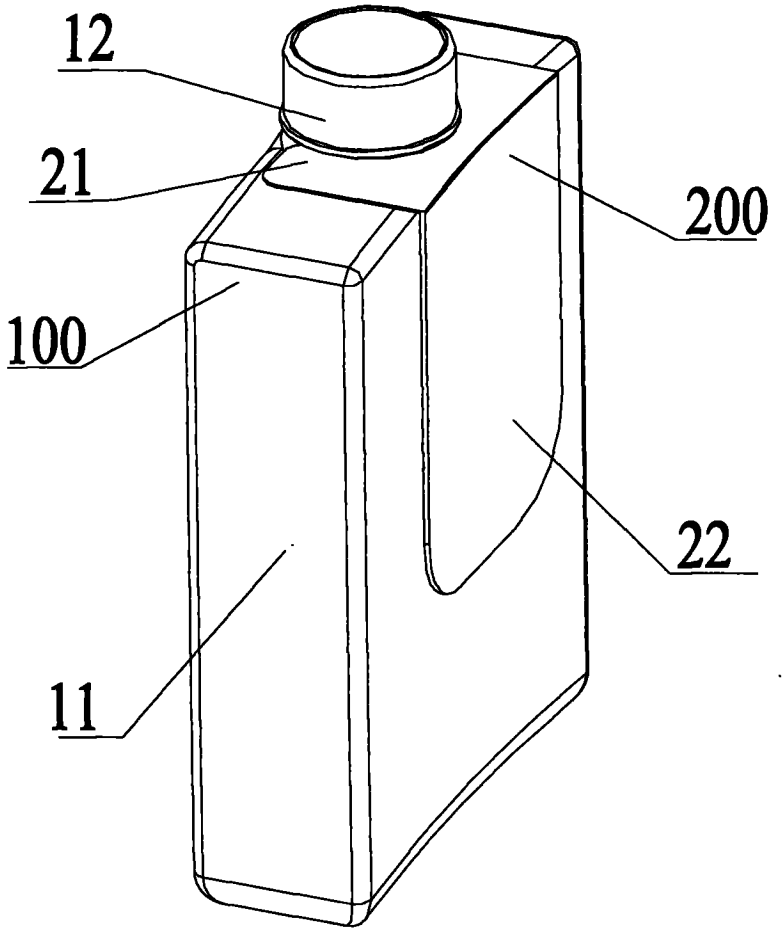

图 1