(19)中华人民共和国国家知识产权局

(12)实用新型专利

(10)授权公告号 CN 204540019 U
(45)授权公告日 2015.08.12

(21)申请号 201520217773.5

(22)申请日 2015.04.13

(73)专利权人 湖北谷神科技有限责任公司
地址 430000 湖北省武汉市东湖新技术开发区高新大道888号高农生物园总部A区16栋2层205室

(72)发明人 丁美顺

(74)专利代理机构 北京科亿知识产权代理事务所(普通合伙) 11350
代理人 汤东凤

(51)Int.Cl.
A01F 25/14(2006.01)

权利要求书1页 说明书2页 附图1页

(54)实用新型名称

一种种子样本保存架

(57)摘要

本实用新型提出了一种种子样本保存架，包括左立板、右立板和底板，左立板和右立板竖直并列安装在底板上，还包括转轴、支撑杆和储藏板，穿过左立板和右立板设有至少一根转轴，储藏板一端且贯穿储藏板纵向截面设有转孔，所述转轴穿过所述转孔且所述储藏板水平置于左立板和右立板之间；处于储藏板另一端的底面水平设置一支撑杆，对应支撑杆两端的位置的左立板和右立板上设有插孔，支撑杆插入所述插孔内，储藏板下方设有料斗。本实用新型通过储藏板一端安装在转轴，另一端的底端通过支撑杆支撑达到储料的目的，同时在收集种子样本时只需要抽出支撑杆即可将种子样本收集到料斗进行装袋。

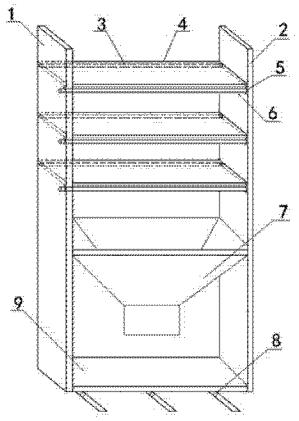

CN 204540019 U

1.一种种子样本保存架，包括左立板（1）、右立板（2）和底板（9），所述左立板（1）和右立板（2）竖直并列安装在底板（9）上，其特征在于，还包括转轴（3）、支撑杆（6）和储藏板（4），穿过所述左立板（1）和右立板（2）设有至少一根转轴（3），所述储藏板（4）一端且贯穿储藏板（4）纵向截面设有转孔，所述转轴（3）穿过所述转孔且所述储藏板（4）水平置于左立板（1）和右立板（2）之间；处于所述储藏板（4）另一端的底面水平设置一支撑杆（6），对应支撑杆（6）两端的位置的左立板（1）和右立板（2）上设有插孔（5），所述支撑杆（6）插入所述插孔（5）内，所述储藏板（4）下方设有料斗（7）。

2.如权利要求1所述的一种种子样本保存架，其特征在于，所述储藏板（4）至少为2个，每个安装方式相同且呈上、下层叠方式排列。

3.如权利要求1所述的一种种子样本保存架，其特征在于，所述储藏板（4）至少为2个，每个安装方式相同且呈水平并列方式排列。

4.如权利要求1所述的一种种子样本保存架，其特征在于，所述底板（9）底端安装滚轮（8）。

一种种子样本保存架

技术领域

[0001] 本实用新型涉及一种种子样本保存架。

背景技术

[0002] 种子样本生理成熟后，种子内部将发生一系列生理生化变化，变化的速度取决于收获、加工和贮藏条件，劣变的最终结果导致种子生活力下降，发芽率、幼苗生长势以及植株生产性能的下降，因此对种子库房和种子储藏架应具备防水、通风等基本条件。当需要样本种子时就需要收集种子，然而现有的种子保存架一般都是通过人工搬运的方式来实现取样，这样非常费时费力。

实用新型内容

[0003] 为了解决上述问题，本实用新型提出了一种种子样本保存架，通过储藏板一端安装在转轴，另一端的底端通过支撑杆支撑达到储料的目的，同时在收集种子样本时只需要抽出支撑杆即可将种子样本收集到料斗进行装袋。

[0004] 本实用新型具体是通过以下技术方案来实现的：

[0005] 一种种子样本保存架，包括左立板、右立板和底板，所述左立板和右立板竖直并列安装在底板上，还包括转轴、支撑杆和储藏板，穿过所述左立板和右立板设有至少一根转轴，所述储藏板一端且贯穿储藏板纵向截面设有转孔，所述转轴穿过所述转孔且所述储藏板水平置于左立板和右立板之间；处于所述储藏板另一端的底面水平设置一支撑杆，对应支撑杆两端的位置的左立板和右立板上设有插孔，所述支撑杆插入所述插孔内，所述储藏板下方设有料斗。

[0006] 进一步地，所述储藏板至少为 2 个，每个安装方式相同且呈上、下层叠方式排列；

[0007] 进一步地，所述储藏板至少为 2 个，每个安装方式相同且呈水平并列方式排列；

[0008] 进一步地，所述底板底端安装滚轮。

[0009] 本实用新型产生的有益效果为：本实用新型结构简单，设计合理，更符合样本保存的需求，在收集种子样本时只需要抽出支撑杆即可将种子样本收集到料斗进行装袋。

附图说明

[0010] 为了更清楚地说明本实用新型实施例或现有技术中的技术方案，下面将对实施例或现有技术描述中所需要使用的附图作简单地介绍，显而易见地，下面描述中的附图仅仅是本实用新型的一些实施例，对于本领域普通技术人员来讲，在不付出创造性劳动的前提下，还可以根据这些附图获得其他的附图。

[0011] 图 1 为本实用新型全结构示意图。

具体实施方式

[0012] 下面将结合本实用新型实施例中的附图，对本实用新型实施例中的技术方案进行

清楚、完整地描述，显然，所描述的实施例仅仅是本实用新型一部分实施例，而不是全部的实施例。基于本实用新型中的实施例，本领域普通技术人员在没有做出创造性劳动前提下所获得的所有其他实施例，都属于本实用新型保护的范围。

[0013] 如图 1 所示一种种子样本保存架，包括左立板 1、右立板 2 和底板 9，所述左立板 1 和右立板 2 竖直并列安装在底板 9 上，还包括转轴 3、支撑杆 6 和储藏板 4，穿过所述左立板 1 和右立板 2 设有至少一根转轴 3，所述储藏板 4 一端且贯穿储藏板 4 纵向截面设有转孔，所述转轴 3 穿过所述转孔且所述储藏板 4 水平置于左立板 1 和右立板 2 之间；处于所述储藏板 4 另一端的底面水平设置一支撑杆 6，对应支撑杆 6 两端的位置的左立板 1 和右立板 2 上设有插孔 5，所述支撑杆 6 插入所述插孔 5 内，所述储藏板 4 下方设有料斗 7。本实用新型中，当对种子样本进行保存时，将种子样本平铺堆垛在储藏板 4 上；当需要使用种子样本时只需要将支撑杆 6 从插孔 5 中拔出，由于自身重力的作用，储藏板 4 绕转轴 3 旋转，种子样本从储藏板 4 落下，最终从料斗 7 中汇入装料袋中。

[0014] 作为本实用新型的一种实施例，储藏板 4 至少为 2 个，每个安装方式相同且呈上、下层叠方式排列，形成多层储藏结构，同时每层之间保证一定的间隔，保证该间隔可以让储藏板 4 翻转，让储藏板 4 上的种子样本落下。

[0015] 作为本实用新型的另一种实施例，储藏板 4 至少为 2 个，每个安装方式相同且呈水平并列方式排列，形成一层结构含有多个储藏板，充分利用储藏空间。

[0016] 为了方便整个保存架的移动和搬运，底板 9 底端安装滚轮 8，在安装好的滚槽内滚动。

[0017] 以上所述仅为本实用新型的较佳实施例而已，并不用以限制本实用新型，凡在本实用新型的精神和原则之内，所作的任何修改、等同替换、改进等，均应包含在本实用新型的保护范围之内。

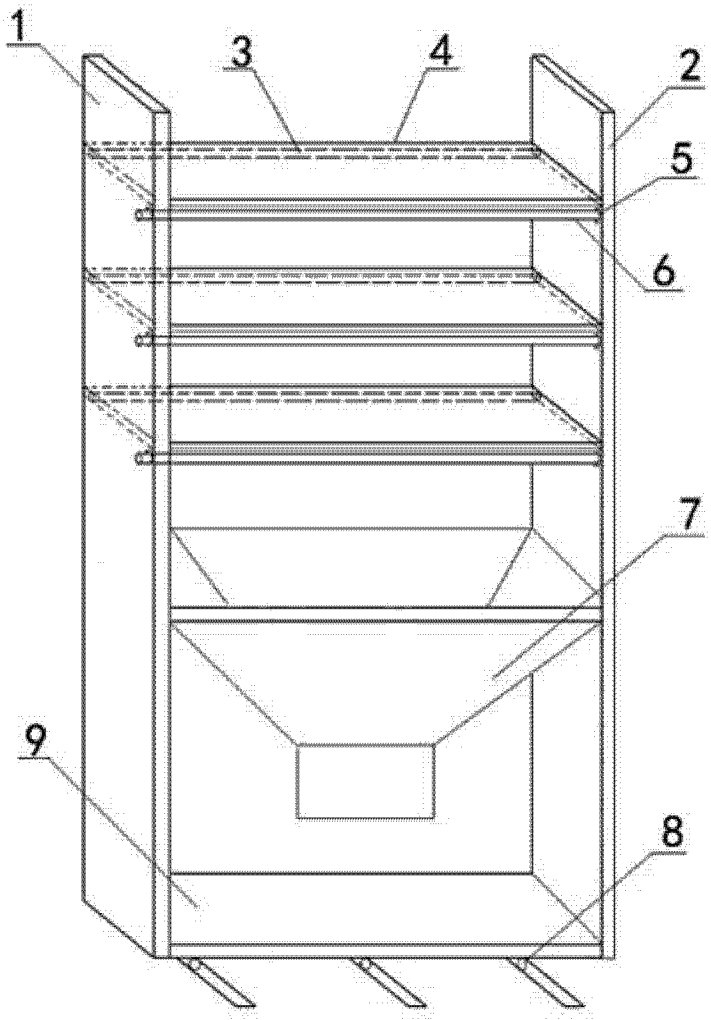

图 1