(19) 대한민국특허청(KR)
(12) 공개특허공보(A)

(51) Int. Cl.[5]
G11B 7/00

(11) 공개번호 특1994-0022422
(43) 공개일자 1994년10월20일

(21) 출원번호 특1994-0006378
(22) 출원일자 1994년03월29일
(30) 우선권주장 93-072701 1993년03월31일 일본(JP)
(71) 출원인 소니 가부시끼가이샤 오오가 노리오
일본국 도꾜도 시나가와구 기다시나가와 6죠메 7방 35고
(72) 발명자 차타니 마사유키
일본국 도꾜도 시나가와구 기다시나가와 6죠메 7방 35고 소니가부시끼가이샤내
(74) 대리인 신관호

심사청구 : 없음

(54) 정보처리장치

요약

본 발명의 목적은 고정기억된 정보에 대한 언더라인이나 내용수정의 수식정보를 보존할 수 있도록 하는데 있다.

그 구성은 마이크로 컴퓨터(12)가 입력에 따른 처리를 하고 처리결과를 나타내는 정보를 출력하고, 광자기 기록재생장치(8)는 마이크로 컴퓨터(12)에서 출력된 처리결과를 나타내는 정보를 하이브리드디스크(804)의 독출·기입 양용영역에 기록하는 구성으로 되어 있다.

대표도

도1

명세서

[발명의 명칭]

정보처리장치

[도면의 간단한 설명]

제1도는 본 발명의 정보처리장치의 일실시예의 구성을 나타내는 블록도이다.

제2도는 제1도의 광자기기록장치(8)의 일구성예를 나타내는 블록도이다.

제3도는 제2도의 하이브리드디스크(804)의 포매트예를 나타내는 도면이다.

본 내용은 요부공개 건이므로 전문 내용을 수록하지 않았음.

(57) 청구의 범위

청구항 1

입력에 따른 처리를 하고 처리결과를 정보를 출력하는 처리수단과, 소정의 정보가 미리 기록된 독출전용 영역과 상기 처리수단에서 출력된 처리결과를 나타내는 정보를 보존하기 위한 독출·기입 양용영역을 가지는 디스크형 기록매체에 대하여 정보의 기록 및 재생을 하는 기록재생수단과을 포함하는 구성된 것을 특징으로 하는 정보처리장치.

청구항 2

제1항에 있어서, 사용자에 의해 입력된 정보를 상기 처리수단에 출력하는 입력수단을 또한 포함하여 구성된 것을 특징으로 하는 정보처리장치.

청구항 3

제1항에 있어서, 상기 처리수단에서 출력된 처리결과를 나타내는 정보를 표시하는 표시수단을 또한 포함하여 구성된 것을 특징으로 하는 정보처리장치.

청구항 4

제2항에 있어서, 상기 입력수단은 상기 디스크형 기록매체의 독출전영역에 기록된 정보에 대한 수식정보를 상기 처리수단에 출력하도록 구성된 것을 특징으로 하는 정보처리장치.

청구항 5

제2항에 있어서, 상기 입력수단은 상기 디스크형 기록매체의 독출전영역에 기록된 정보를 지정하고 지정한 정보에 대한 수식정보를 상기 처리수단에 출력하고, 상기 처리수단은 상기 디스크형 기록매체의 독출·기입 양용영역에 상기 수식정보를 기입하도록 상기 기록재생수단에 대하여 지시하도록 구성된 것을 특징으로 하는 정보처리장치.

청구항 6

제1항에 있어서, 상기 기록재생수단은 상기 디스크형 기록매체의 독출전영역에 기록된 정보에 대한 수식정보를 상기 디스크형 기록매체의 독출·기입 양용영역에 기입하도록 구성된 것을 특징으로 하는 정보처리장치.

※ 참고사항 : 최초출원 내용에 의하여 공개하는 것임.

도면

도면1

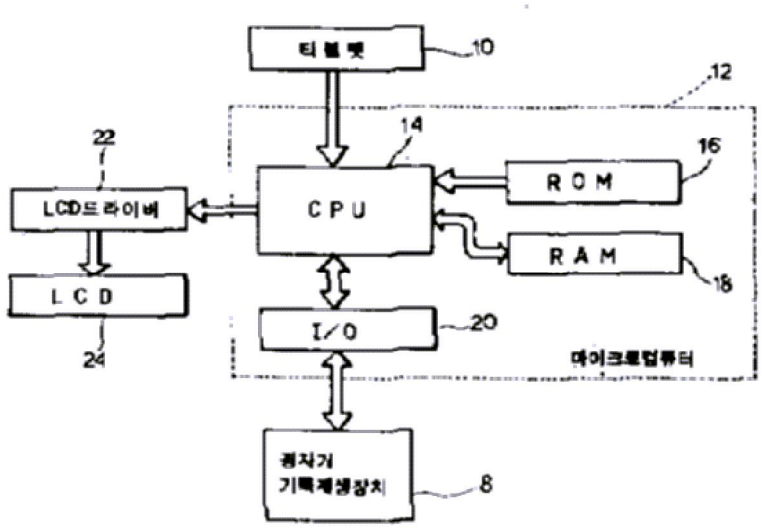

도면2

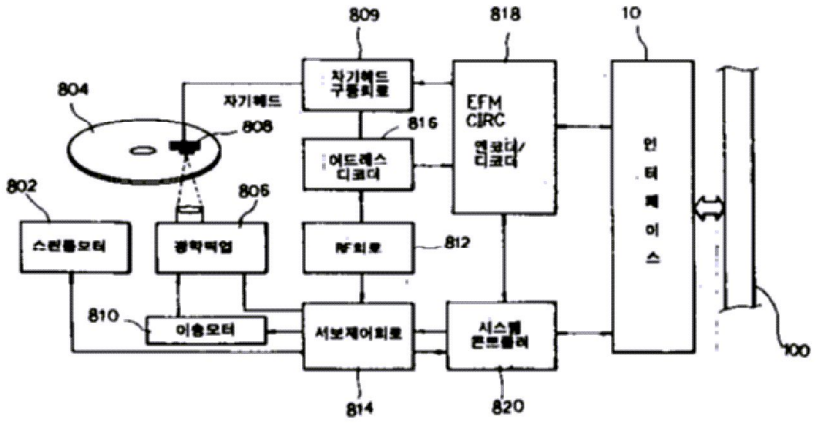

도면3

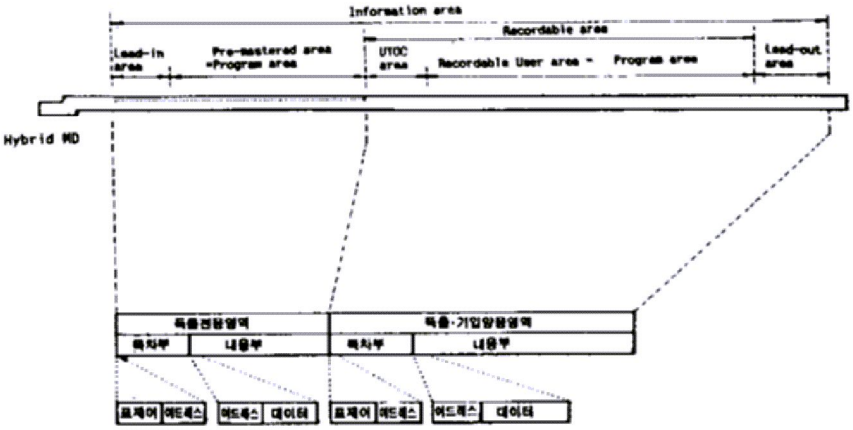
Information area
Recordable area
Lead-in area
Pre-mastered area =Program area
UTOC area
Recordable User area = Program area
Lead-out area
Hybrid MD
특출전용영역
특출·기입양용영역
목차부
내용부
목차부
내용부
표제어
어드레스
어드레스
데이터
표제어
어드레스
어드레스
데이터