(19)中华人民共和国国家知识产权局

(12)发明专利申请

(10)申请公布号 CN 114318722 A
(43)申请公布日 2022.04.12

(21)申请号 202111524686.0

(22)申请日 2021.12.14

(71)申请人 陈迎春
地址 246100 安徽省安庆市怀宁县高河镇阳光丽景小区1号楼5单元502

(72)发明人 陈迎春

(74)专利代理机构 合肥兆信知识产权代理事务所(普通合伙) 34161
代理人 陈龙勇

(51)Int.Cl.
D06B 3/20(2006.01)
D06B 3/34(2006.01)
D06B 23/04(2006.01)
D06B 23/20(2006.01)
D06B 15/10(2006.01)
D06B 15/00(2006.01)
A61F 13/475(2006.01)
A61F 13/15(2006.01)

权利要求书2页 说明书6页 附图5页

(54)发明名称

一种医用耗材卫生棉加工用洗涤装置

(57)摘要

本发明公开了一种医用耗材卫生棉加工用洗涤装置，属于卫生棉加工技术领域，包括承载桌、打散筒、进料筒、打散装置、搅拌装置、输送装置、旋转装置、升降装置、下料板和烘干装置，所述打散筒安装在承载桌上，所述进料筒安装在打散筒的顶部，所述打散装置安装在打散筒内，所述搅拌装置安装在打散筒内且与打散装置相配合，所述输送装置安装在承载桌上且与打散筒相连通，所述旋转装置安装在承载桌的旁侧，所述升降装置安装在旋转装置内，所述下料板的一端安装在旋转装置上，所述烘干装置安装在旋转装置的旁侧。本发明通过提供一种医用耗材卫生棉加工用洗涤装置，将卫生棉团进行搅拌和打散，再进行洗涤和烘干，将卫生棉洗涤均匀。

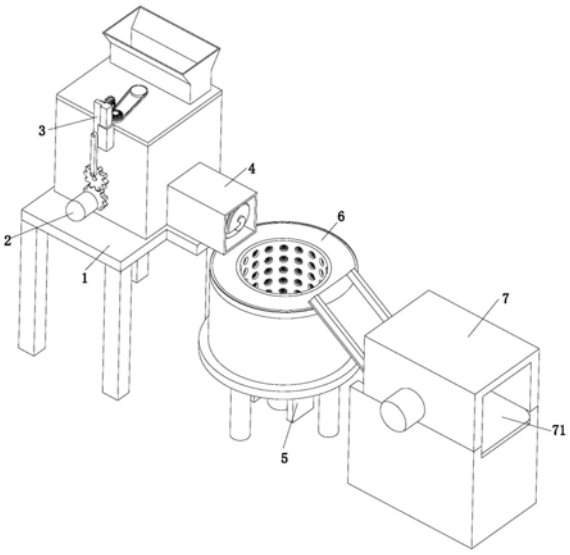

CN 114318722 A

1.一种医用耗材卫生棉加工用洗涤装置,其特征在于:包括承载桌(1)、打散筒(11)、进料筒(12)、打散装置(2)、搅拌装置(3)、输送装置(4)、旋转装置(5)、升降装置(6)、下料板(13)和烘干装置(7),所述打散筒(11)安装在承载桌(1)上,所述进料筒(12)安装在打散筒(11)的顶部,所述打散装置(2)安装在打散筒(11)内,所述搅拌装置(3)安装在打散筒(11)内且与打散装置(2)相配合,所述输送装置(4)安装在承载桌(1)上且与打散筒(11)相连通,所述旋转装置(5)安装在承载桌(1)的旁侧,所述升降装置(6)安装在旋转装置(5)内,所述下料板(13)的一端安装在旋转装置(5)上,所述烘干装置(7)安装在旋转装置(5)的旁侧。

2.根据权利要求1所述的一种医用耗材卫生棉加工用洗涤装置,其特征在于:所述打散装置(2)包括打散电机(21)、打散齿轮(22)和打散转动辊(23),所述打散齿轮(22)转动安装在打散筒(11)的侧壁上,所述打散转动辊(23)的一端转动安装在打散筒(11)的内侧壁上且一端连接在打散齿轮(22)上,所述打散电机(21)安装在打散筒(11)的侧壁上且打散电机(21)的主轴连接在打散齿轮(22)上。

3.根据权利要求2所述的一种医用耗材卫生棉加工用洗涤装置,其特征在于:所述搅拌装置(3)包括搅拌齿轮(31)、搅拌连接杆(32)、搅拌滑动块(33)、搅拌滑轨(34)、连接齿轮(35)、第一锥齿轮(36)、第二锥齿轮(37)、连接轮(38)、搅拌轮(39)、搅拌皮带(391)和搅拌辊(392),所述搅拌齿轮(31)转动安装在打散筒(11)的侧壁上且与打散齿轮(22)相啮合,所述搅拌连接杆(32)的一端铰接在搅拌齿轮(31)上,所述搅拌滑轨(34)焊接在打散筒(11)的侧壁上,所述搅拌滑动块(33)滑动安装在搅拌滑轨(34)内且一端铰接在搅拌连接杆(32)的另一端上,所述搅拌滑动块(33)上设有若干齿块,所述连接齿轮(35)转动安装在打散筒(11)的顶部且与搅拌滑动块(33)上的若干齿块相啮合,所述第一锥齿轮(36)安装在连接齿轮(35)上,所述连接轮(38)转动安装在打散筒(11)的顶部,所述第二锥齿轮(37)安装在连接轮(38)上且与第一锥齿轮(36)相啮合,所述搅拌轮(39)转动安装在打散筒(11)的顶部,所述搅拌皮带(391)套设在连接轮(38)和搅拌轮(39)上,所述搅拌辊(392)转动安装在打散筒(11)上且贯穿打散筒(11)连接在搅拌轮(39)上。

4.根据权利要求2所述的一种医用耗材卫生棉加工用洗涤装置,其特征在于:所述输送装置(4)包括输送筒(41)、输送电机(42)和输送辊(43),所述输送筒(41)安装在承载桌(1)上,所述输送电机(42)安装在打散筒(11)上且打散电机(21)的主轴贯穿打散筒(11),所述输送辊(43)设置在输送筒(41)内且一端连接在打散电机(21)的主轴上。

5.根据权利要求1所述的一种医用耗材卫生棉加工用洗涤装置,其特征在于:所述旋转装置(5)包括旋转架(51)、外壳(52)、旋转内筒(53)、旋转电机(54)、蜗杆(55)、隔板(56)和若干过滤网(57),所述旋转架(51)安装在承载桌(1)的旁侧,所述外壳(52)安装在旋转架(51)上,所述旋转内筒(53)转动安装在外壳(52)的内底部,所述旋转内筒(53)的底部设有齿槽,所述旋转内筒(53)上设有若干通孔,若干所述过滤网(57)分别安装在若干通孔处,所述蜗杆(55)转动安装在外壳(52)的内底部且与旋转内筒(53)的齿槽相啮合,所述旋转电机(54)安装在外壳(52)的内底部且旋转电机(54)的主轴连接在蜗杆(55)上,所述隔板(56)安装在外壳(52)的内侧壁上。

6.根据权利要求5所述的一种医用耗材卫生棉加工用洗涤装置,其特征在于:所述升降装置(6)包括升降座(61)、升降电机(62)、升降螺纹杆(63)、升降套杆(64)、限位架(65)和升降板(66),所述升降座(61)安装在旋转架(51)的下方,所述升降电机(62)安装在升降座

(61)上且升降电机(62)的主轴贯穿升降座(61)设置,所述升降螺纹杆(63)转动安装在升降座(61)上且一端连接在升降电机(62)的主轴上,所述升降套杆(64)套设在升降螺纹杆(63)上且与升降螺纹杆(63)螺纹配合,所述升降套杆(64)贯穿旋转内筒(53)和外壳(52),所述升降板(66)设置在旋转内筒(53)的内部且与旋转内筒(53)滑动配合,所述升降板(66)安装在升降套杆(64)的顶部,所述限位架(65)套设在升降套杆(64)上且限位架(65)与升降套杆(64)滑动配合,所述限位架(65)的一端安装在升降座(61)上。

7.根据权利要求6所述的一种医用耗材卫生棉加工用洗涤装置,其特征在于:所述烘干装置(7)包括烘干座(71)、输送带(72)、烘干架(73)、两个烘干组件(74)和若干加热杆(75),所述烘干座(71)设置在升降座(61)的旁侧,所述烘干架(73)安装在烘干座(71)的顶部,所述输送带(72)安装在烘干座(71)上,若干所述加热杆(75)阵列安装在烘干架(73)的内顶部,两个所述烘干组件(74)分别对称安装在烘干架(73)上,每个所述烘干组件(74)均包括烘干电机(76)、烘干转动盘(77)和三个烘干板(78),所述烘干电机(76)安装在烘干架(73)上且主轴贯穿烘干架(73),所述烘干转动盘(77)安装在烘干电机(76)的主轴上,三个所述烘干板(78)均安装在烘干转动盘(77)上。

一种医用耗材卫生棉加工用洗涤装置

技术领域

[0001] 本发明涉及卫生棉加工技术领域，具体是涉及一种医用耗材卫生棉加工用洗涤装置。

背景技术

[0002] 卫生棉，是一种具吸收力的物质，主要的材质为棉、无纺布、纸浆或以上材质复合物所形成的高分子聚合物和高分子聚合物复合纸，侧边的设计主要用来防止侧漏，因为使用时会和卫生棉本体呈现某个角度。

[0003] 在对卫生棉进行加工生产时，需要对卫生棉进行洗涤，去除卫生棉内部的杂质和细菌，而卫生棉常常是结成团的形状，难以对卫生棉团内部进行洗涤，洗涤不全面，内部杂质和细菌难以去除。

发明内容

[0004] 本发明所要解决的技术问题是提供一种医用耗材卫生棉加工用洗涤装置，以解决上述技术问题。

[0005] 为解决上述技术问题，本发明提供以下技术方案：一种医用耗材卫生棉加工用洗涤装置，包括承载桌、打散筒、进料筒、打散装置、搅拌装置、输送装置、旋转装置、升降装置、下料板和烘干装置，所述打散筒安装在承载桌上，所述进料筒安装在打散筒的顶部，所述打散装置安装在打散筒内，所述搅拌装置安装在打散筒内且与打散装置相配合，所述输送装置安装在承载桌上且与打散筒相连通，所述旋转装置安装在承载桌的旁侧，所述升降装置安装在旋转装置内，所述下料板的一端安装在旋转装置上，所述烘干装置安装在旋转装置的旁侧。

[0006] 进一步的，所述打散装置包括打散电机、打散齿轮和打散转动辊，所述打散齿轮转动安装在打散筒的侧壁上，所述打散转动辊的一端转动安装在打散筒的内侧壁上且一端连接在打散齿轮上，所述打散电机安装在打散筒的侧壁上且打散电机的主轴连接在打散齿轮上。

[0007] 进一步的，所述搅拌装置包括搅拌齿轮、搅拌连接杆、搅拌滑动块、搅拌滑轨、连接齿轮、第一锥齿轮、第二锥齿轮、连接轮、搅拌轮、搅拌皮带和搅拌辊，所述搅拌齿轮转动安装在打散筒的侧壁上且与打散齿轮相啮合，所述搅拌连接杆的一端铰接在搅拌齿轮上，所述搅拌滑轨焊接在打散筒的侧壁上，所述搅拌滑动块滑动安装在搅拌滑轨内且一端铰接在搅拌连接杆的另一端上，所述搅拌滑动块上设有若干齿块，所述连接齿轮转动安装在打散筒的顶部且与搅拌滑动块上的若干齿块相啮合，所述第一锥齿轮安装在连接齿轮上，所述连接轮转动安装在打散筒的顶部，所述第二锥齿轮安装在连接轮上且与第一锥齿轮相啮合，所述搅拌轮转动安装在打散筒的顶部，所述搅拌皮带套设在连接轮和搅拌轮上，所述搅拌辊转动安装在打散筒上且贯穿打散筒连接在搅拌轮上。

[0008] 进一步的，所述输送装置包括输送筒、输送电机和输送辊，所述输送筒安装在承载

桌上，所述输送电机安装在打散筒上且打散电机的主轴贯穿打散筒，所述输送辊设置在输送筒内且一端连接在打散电机的主轴上。

[0009] 进一步的，所述旋转装置包括旋转架、外壳、旋转内筒、旋转电机、蜗杆、隔板和若干过滤网，所述旋转架安装在承载桌的旁侧，所述外壳安装在旋转架上，所述旋转内筒转动安装在外壳的内底部，所述旋转内筒的底部设有齿槽，所述旋转内筒上设有若干通孔，若干所述过滤网分别安装在若干通孔处，所述蜗杆转动安装在外壳的内底部且与旋转内筒的齿槽相啮合，所述旋转电机安装在外壳的内底部且旋转电机的主轴连接在蜗杆上，所述隔板安装在外壳的内侧壁上。

[0010] 进一步的，所述升降装置包括升降座、升降电机、升降螺纹杆、升降套杆、限位架和升降板，所述升降座安装在旋转架的下方，所述升降电机安装在升降座上且升降电机的主轴贯穿升降座设置，所述升降螺纹杆转动安装在升降座上且一端连接在升降电机的主轴上，所述升降套杆套设在升降螺纹杆上且与升降螺纹杆螺纹配合，所述升降套杆贯穿旋转内筒和外壳，所述升降板设置在旋转内筒的内部且与旋转内筒滑动配合，所述升降板安装在升降套杆的顶部，所述限位架套设在升降套杆上且限位架与升降套杆滑动配合，所述限位架的一端安装在升降座上。

[0011] 进一步的，所述烘干装置包括烘干座、输送带、烘干架、两个烘干组件和若干加热杆，所述烘干座设置在升降座的旁侧，所述烘干架安装在烘干座的顶部，所述输送带安装在烘干座上，若干所述加热杆阵列安装在烘干架的内顶部，两个所述烘干组件分别对称安装在烘干架上，每个所述烘干组件均包括烘干电机、烘干转动盘和三个烘干板，所述烘干电机安装在烘干架上且主轴贯穿烘干架，所述烘干转动盘安装在烘干电机的主轴上，三个所述烘干板均安装在烘干转动盘上。

[0012] 本发明与现有技术相比具有的有益效果是：

[0013] 其一，本发明工作开始前，将卫生棉添加进入进料筒内，随后进入打散筒内，打散电机开始运作，带动打散齿轮转动，带动搅拌装置将卫生棉搅拌均匀，随后打散转动辊将卫生棉打散，以免进行洗涤。

[0014] 其二，本发明当打散电机运作带动打散齿轮转动，打散齿轮带动搅拌齿轮转动，搅拌齿轮转动，带动搅拌连接杆移动，搅拌连接杆带动搅拌滑动块在搅拌滑轨内移动，同时搅拌滑动块带动连接齿轮转动，连接齿轮带动第一锥齿轮转动，第一锥齿轮带动第二锥齿轮转动，带动连接轮转动，从而通过搅拌皮带带动搅拌轮转动，搅拌轮从而带动搅拌辊转动，搅拌辊对卫生棉进行初步搅拌和打散，使卫生棉均匀分布，促进对卫生棉的洗涤，提高对卫生棉的洗涤效率。

[0015] 其三，本发明当卫生棉被输送辊移动至旋转内筒内，将水注入旋转内筒内，随后旋转电机开始运作，带动蜗杆转动，蜗杆转动带动与之啮合旋转内筒转动，旋转内筒转动对旋转内筒内的卫生棉进行旋转洗涤，随后卫生棉内的杂质随水的流动通过过滤网被排至外壳和旋转内筒之间，而卫生棉在过滤网的阻拦下被限制在旋转内筒内，进行洗涤，随后旋转电机高速转动，带动旋转内筒转动，将水分从外壳排出进行脱水。

[0016] 其四，本发明当卫生棉从下料板移动至烘干座时，输送带对卫生棉进行移动，加热杆对卫生棉进行烘干，同时烘干电机开始运作，带动烘干转动盘转动，烘干转动盘带动烘干板转动，对脱水的卫生棉进行搅动，促进对卫生棉的烘干。

附图说明

[0017] 图1为本发明的立体结构示意图一；

[0018] 图2为本发明的立体结构示意图二；

[0019] 图3为本发明的局部立体结构示意图；

[0020] 图4为图3中A处的放大图；

[0021] 图5为本发明的输送装置的立体结构示意图；

[0022] 图6为本发明的旋转装置的立体结构示意图；

[0023] 图7为本发明的升降装置的立体结构示意图；

[0024] 图8为本发明的烘干装置的立体结构示意图。

[0025] 图中标号为：

[0026] 承载桌1，打散筒11，进料筒12，打散装置2，搅拌装置3，输送装置4，旋转装置5，升降装置6，下料板13，烘干装置7，打散电机21，打散齿轮22，打散转动辊23，搅拌齿轮31，搅拌连接杆32，搅拌滑动块33，搅拌滑轨34，连接齿轮35，第一锥齿轮36，第二锥齿轮37，连接轮38，搅拌轮39，搅拌皮带391，搅拌辊392，输送筒41，输送电机42，输送辊43，旋转架51，外壳52，旋转内筒53，旋转电机54，蜗杆55，隔板56，过滤网57，升降座61，升降电机62，升降螺纹杆63，升降套杆64，限位架65，升降板66，烘干座71，输送带72，烘干架73，烘干组件74，加热杆75，烘干电机76，烘干转动盘77，烘干板78。

具体实施方式

[0027] 为了使本发明的目的、技术方案及优点更加清楚明白，以下结合附图及实施例，对本发明进行进一步详细说明。应当理解，此处所描述的具体实施例仅仅用以解释本发明，并不用于限定本发明。

[0028] 在本发明的描述中，需要理解的是，术语“纵向”、“横向”、“上”、“下”、“前”、“后”、“左”、“右”、“竖直”、“水平”、“顶”、“底”、“内”、“外”等指示的方位或位置关系为基于附图所示的方位或位置关系，仅是为了便于描述本发明，而不是指示或暗示所指的装置或元件必须具有特定的方位、以特定的方位构造和操作，因此不能理解为对本发明的限制。

[0029] 参照图1至图8可知，本发明提供了一种医用耗材卫生棉加工用洗涤装置，包括承载桌1、打散筒11、进料筒12、打散装置2、搅拌装置3、输送装置4、旋转装置5、升降装置6、下料板13和烘干装置7，所述打散筒11安装在承载桌1上，所述进料筒12安装在打散筒11的顶部，所述打散装置2安装在打散筒11内，所述搅拌装置3安装在打散筒11内且与打散装置2相配合，所述输送装置4安装在承载桌1上且与打散筒11相连通，所述旋转装置5安装在承载桌1的旁侧，所述升降装置6安装在旋转装置5内，所述下料板13的一端安装在旋转装置5上，所述烘干装置7安装在旋转装置5的旁侧。

[0030] 参照图3可知，具体地，所述打散装置2包括打散电机21、打散齿轮22和打散转动辊23，所述打散齿轮22转动安装在打散筒11的侧壁上，所述打散转动辊23的一端转动安装在打散筒11的内侧壁上且一端连接在打散齿轮22上，所述打散电机21安装在打散筒11的侧壁上且打散电机21的主轴连接在打散齿轮22上；工作开始前，将卫生棉添加进入进料筒12内，随后进入打散筒11内，打散电机21开始运作，带动打散齿轮22转动，带动搅拌装置3将卫生棉搅拌均匀，随后打散转动辊23将卫生棉打散，以免进行洗涤。

[0031] 参照图3和图4可知，具体地，所述搅拌装置3包括搅拌齿轮31、搅拌连接杆32、搅拌滑动块33、搅拌滑轨34、连接齿轮35、第一锥齿轮36、第二锥齿轮37、连接轮38、搅拌轮39、搅拌皮带391和搅拌辊392，所述搅拌齿轮31转动安装在打散筒11的侧壁上且与打散齿轮22相啮合，所述搅拌连接杆32的一端铰接在搅拌齿轮31上，所述搅拌滑轨34焊接在打散筒11的侧壁上，所述搅拌滑动块33滑动安装在搅拌滑轨34内且一端铰接在搅拌连接杆32的另一端上，所述搅拌滑动块33上设有若干齿块，所述连接齿轮35转动安装在打散筒11的顶部且与搅拌滑动块33上的若干齿块相啮合，所述第一锥齿轮36安装在连接齿轮35上，所述连接轮38转动安装在打散筒11的顶部，所述第二锥齿轮37安装在连接轮38上且与第一锥齿轮36相啮合，所述搅拌轮39转动安装在打散筒11的顶部，所述搅拌皮带391套设在连接轮38和搅拌轮39上，所述搅拌辊392转动安装在打散筒11上且贯穿打散筒11连接在搅拌轮39上；当打散电机21运作带动打散齿轮22转动，打散齿轮22带动搅拌齿轮31转动，搅拌齿轮31转动，带动搅拌连接杆32移动，搅拌连接杆32带动搅拌滑动块33在搅拌滑轨34内移动，同时搅拌滑动块33带动连接齿轮35转动，连接齿轮35带动第一锥齿轮36转动，第一锥齿轮36带动第二锥齿轮37转动，带动连接轮38转动，从而通过搅拌皮带391带动搅拌轮39转动，搅拌轮39从而带动搅拌辊392转动，搅拌辊392对卫生棉进行初步搅拌和打散，使卫生棉均匀分布，促进对卫生棉的洗涤，提高对卫生棉的洗涤效率。

[0032] 参照图5可知，具体地，所述输送装置4包括输送筒41、输送电机42和输送辊43，所述输送筒41安装在承载桌1上，所述输送电机42安装在打散筒11上且打散电机21的主轴贯穿打散筒11，所述输送辊43设置在输送筒41内且一端连接在打散电机21的主轴上；当卫生棉被打散装置2和搅拌装置3搅拌均匀后，输送电机42开始运作，带动输送辊43转动，输送辊43转动将打散筒11内已打散好的卫生棉输送至输送筒41内，随后将卫生棉输送至旋转装置5内进行洗涤。

[0033] 参照图2和图6可知，具体地，所述旋转装置5包括旋转架51、外壳52、旋转内筒53、旋转电机54、蜗杆55、隔板56和若干过滤网57，所述旋转架51安装在承载桌1的旁侧，所述外壳52安装在旋转架51上，所述旋转内筒53转动安装在外壳52的内底部，所述旋转内筒53的底部设有齿槽，所述旋转内筒53上设有若干通孔，若干所述过滤网57分别安装在若干通孔处，所述蜗杆55转动安装在外壳52的内底部且与旋转内筒53的齿槽相啮合，所述旋转电机54安装在外壳52的内底部且旋转电机54的主轴连接在蜗杆55上，所述隔板56安装在外壳52的内侧壁上；当卫生棉被输送辊43移动至旋转内筒53内，将水注入旋转内筒53内，随后旋转电机54开始运作，带动蜗杆55转动，蜗杆55转动带动与之啮合旋转内筒53转动，旋转内筒53转动对旋转内筒53内的卫生棉进行旋转洗涤，随后卫生棉内的杂质随水的流动通过过滤网57被排至外壳52和旋转内筒53之间，而卫生棉在过滤网57的阻拦下被限制在旋转内筒53内，进行洗涤，随后旋转电机54高速转动，带动旋转内筒53转动，将水分从外壳52排出进行脱水。

[0034] 参照图7可知，具体地，所述升降装置6包括升降座61、升降电机62、升降螺纹杆63、升降套杆64、限位架65和升降板66，所述升降座61安装在旋转架51的下方，所述升降电机62安装在升降座61上且升降电机62的主轴贯穿升降座61设置，所述升降螺纹杆63转动安装在升降座61上且一端连接在升降电机62的主轴上，所述升降套杆64套设在升降螺纹杆63上且与升降螺纹杆63螺纹配合，所述升降套杆64贯穿旋转内筒53和外壳52，所述升降板66设置

在旋转内筒53的内部且与旋转内筒53滑动配合，所述升降板66安装在升降套杆64的顶部，所述限位架65套设在升降套杆64上且限位架65与升降套杆64滑动配合，所述限位架65的一端安装在升降座61上；当洗涤完毕后，升降电机62开始运作，带动升降螺纹杆63转动，升降螺纹杆63转动带动升降套杆64在限位架65的限制下，在升降螺纹杆63上进行上升，随后升降套杆64上升将卫生棉从旋转内筒53内移动至上方，从下料板13移动至烘干架73，提高装置的效率。

[0035] 参照图1、图2和图8可知，具体地，所述烘干装置7包括烘干座71、输送带72、烘干架73、两个烘干组件74和若干加热杆75，所述烘干座71设置在升降座61的旁侧，所述烘干架73安装在烘干座71的顶部，所述输送带72安装在烘干座71上，若干所述加热杆75阵列安装在烘干架73的内顶部，两个所述烘干组件74分别对称安装在烘干架73上，每个所述烘干组件74均包括烘干电机76、烘干转动盘77和三个烘干板78，所述烘干电机76安装在烘干架73上且主轴贯穿烘干架73，所述烘干转动盘77安装在烘干电机76的主轴上，三个所述烘干板78均安装在烘干转动盘77上；当卫生棉从下料板13移动至烘干座71时，输送带72对卫生棉进行移动，加热杆75对卫生棉进行烘干，同时烘干电机76开始运作，带动烘干转动盘77转动，烘干转动盘77带动烘干板78转动，对脱水的卫生棉进行搅动，促进对卫生棉的烘干。

[0036] 本发明的工作原理：工作开始前，将卫生棉添加进入进料筒12内，随后进入打散筒11内，当打散电机21运作带动打散齿轮22转动，打散齿轮22带动搅拌齿轮31转动，搅拌齿轮31转动，带动搅拌连接杆32移动，搅拌连接杆32带动搅拌滑动块33在搅拌滑轨34内移动，同时搅拌滑动块33带动连接齿轮35转动，连接齿轮35带动第一锥齿轮36转动，第一锥齿轮36带动第二锥齿轮37转动，带动连接轮38转动，从而通过搅拌皮带391带动搅拌轮39转动，搅拌轮39从而带动搅拌辊392转动，搅拌辊392对卫生棉进行初步搅拌和打散，使卫生棉均匀分布，促进对卫生棉的洗涤，提高对卫生棉的洗涤效率，工作开始前，将卫生棉添加进入进料筒12内，随后进入打散筒11内，当卫生棉被打散装置2和搅拌装置3搅拌均匀后，输送电机42开始运作，带动输送辊43转动，输送辊43转动将打散筒11内已打散好的卫生棉输送至输送筒41内，随后将卫生棉输送至旋转装置5内进行洗涤，当卫生棉被输送辊43移动至旋转内筒53内，将水注入旋转内筒53内，随后旋转电机54开始运作，带动蜗杆55转动，蜗杆55转动带动与之啮合旋转内筒53转动，旋转内筒53转动对旋转内筒53内的卫生棉进行旋转洗涤，随后卫生棉内的杂质随水的流动通过过滤网57被排至外壳52和旋转内筒53之间，而卫生棉在过滤网57的阻拦下被限制在旋转内筒53内，进行洗涤，随后旋转电机54高速转动，带动旋转内筒53转动，将水分从外壳52排出进行脱水，当洗涤完毕后，升降电机62开始运作，带动升降螺纹杆63转动，升降螺纹杆63转动带动升降套杆64在限位架65的限制下，在升降螺纹杆63上进行上升，随后升降套杆64上升将卫生棉从旋转内筒53内移动至上方，从下料板13移动至烘干架73，提高装置的效率，当卫生棉从下料板13移动至烘干座71时，输送带72对卫生棉进行移动，加热杆75对卫生棉进行烘干，同时烘干电机76开始运作，带动烘干转动盘77转动，烘干转动盘77带动烘干板78转动，对脱水的卫生棉进行搅动，促进对卫生棉的烘干。

[0037] 最后应说明的是：以上各实施例仅用以说明本发明的技术方案，而非对其限制；尽管参照前述各实施例对本发明进行了详细的说明，本领域的普通技术人员应当理解：其依然可以对前述各实施例所记载的技术方案进行修改，或者对其中部分或者全部技术特征进行等同替换；而这些修改或者替换，并不使相应技术方案的本质脱离本发明各实施例技术

方案的范围。

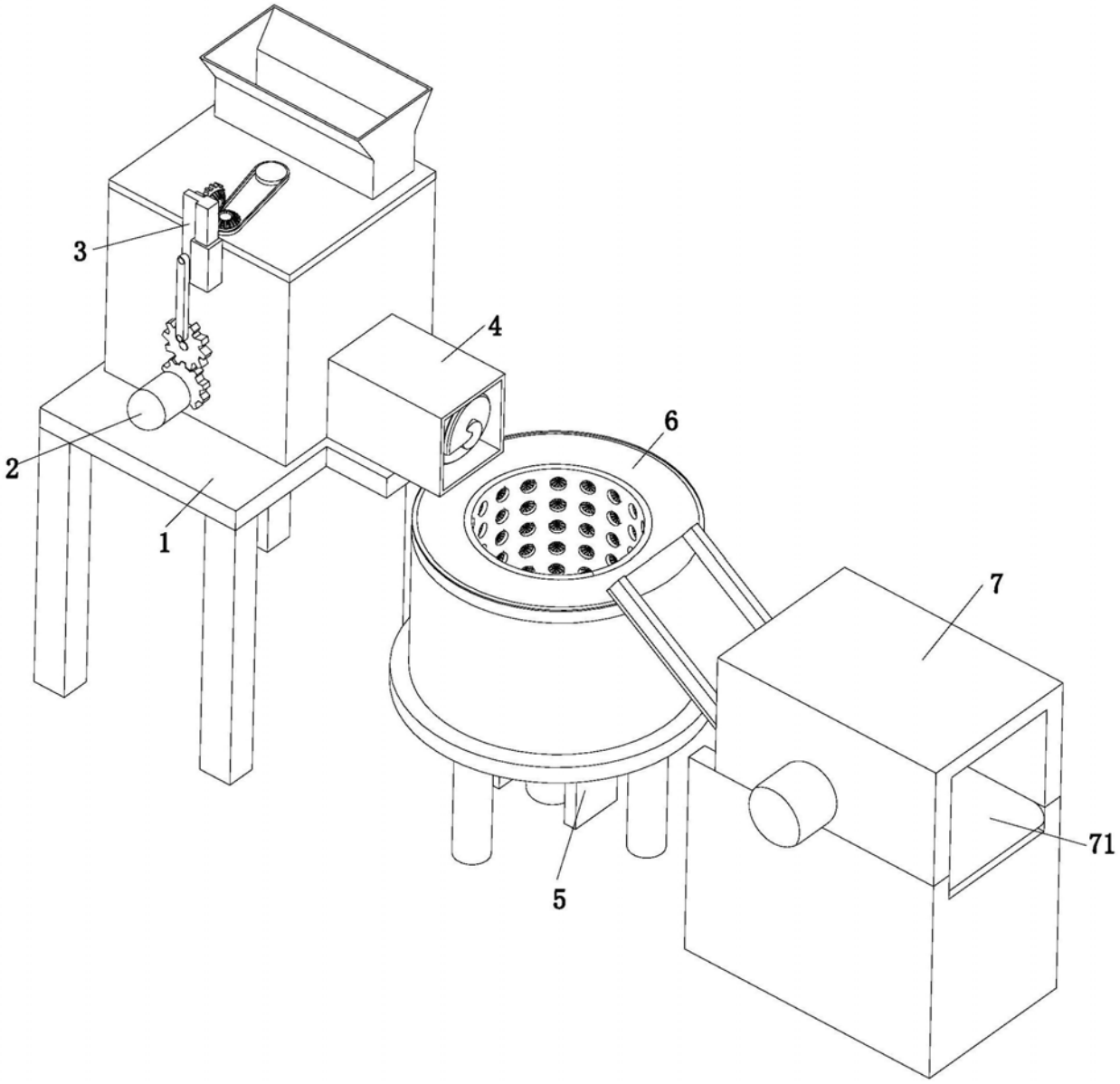

图1

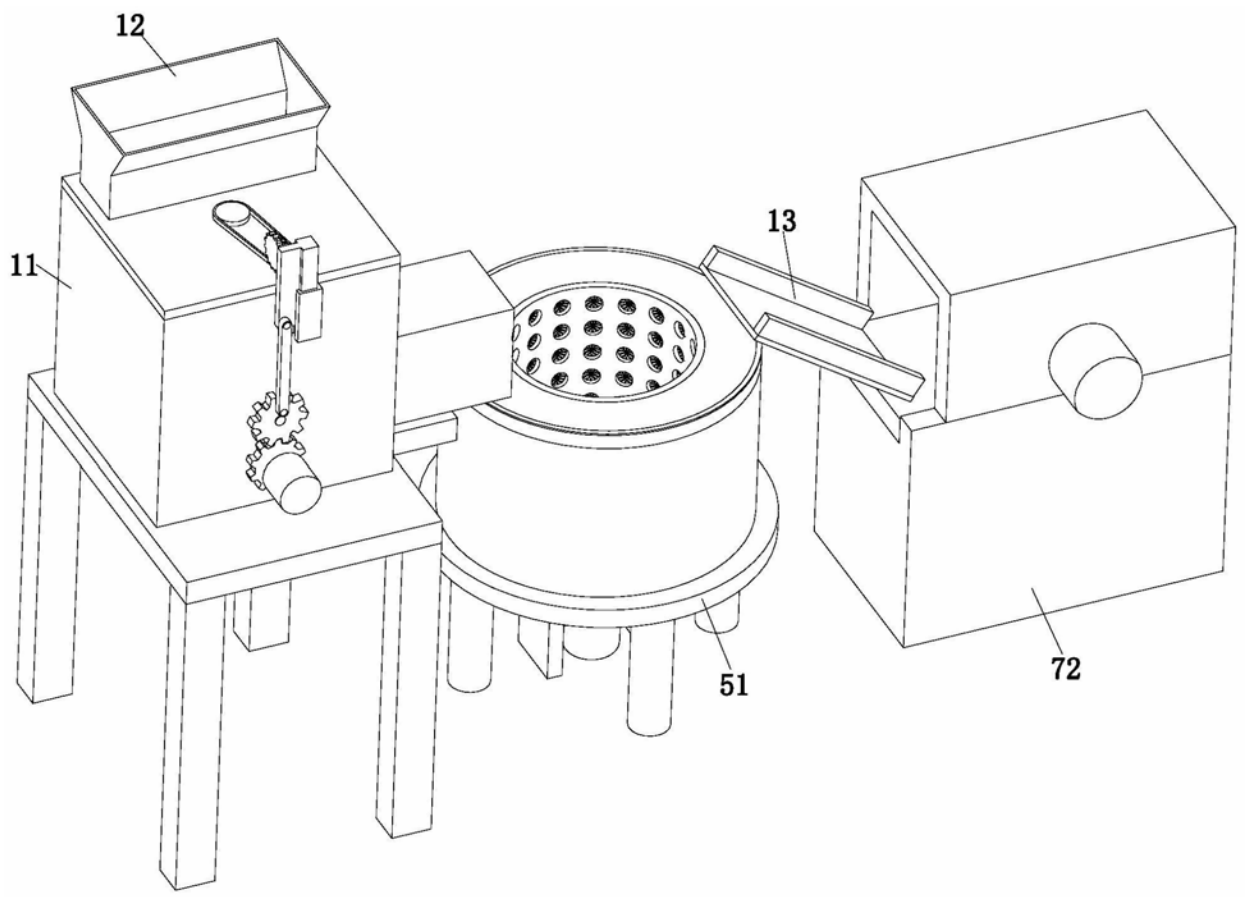

图2

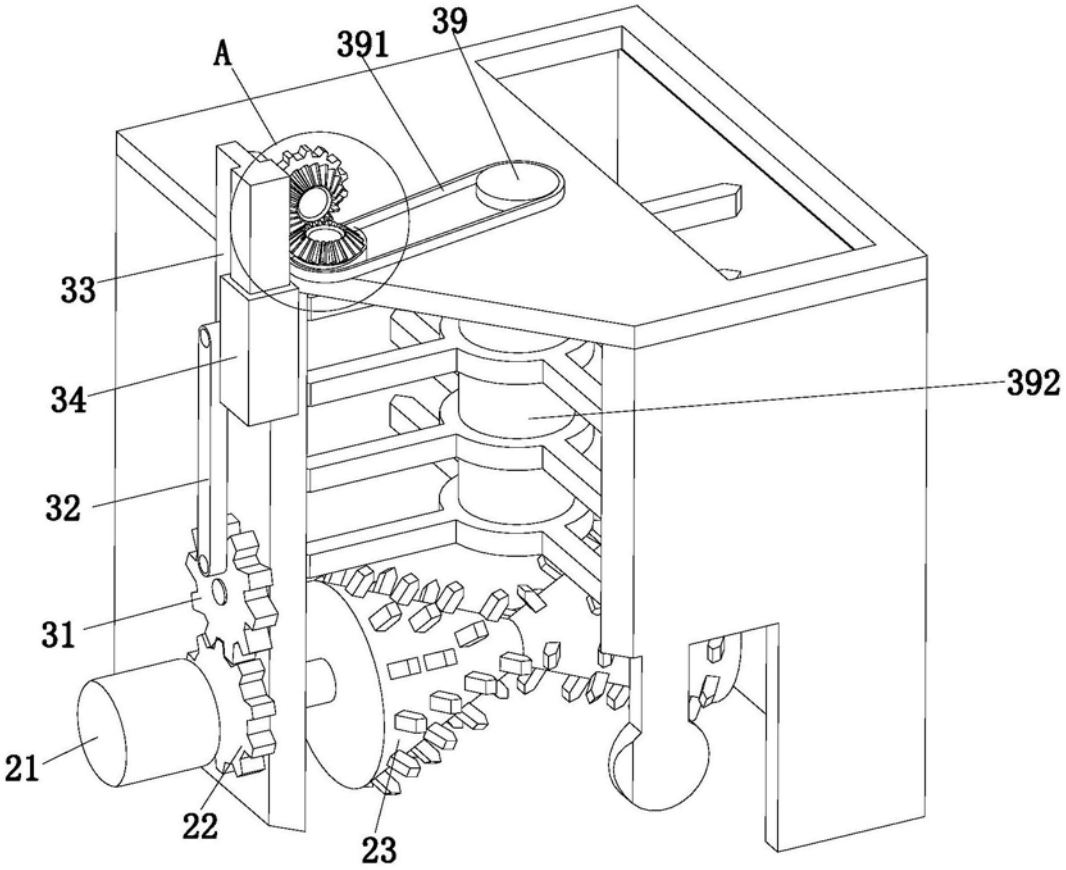

图3

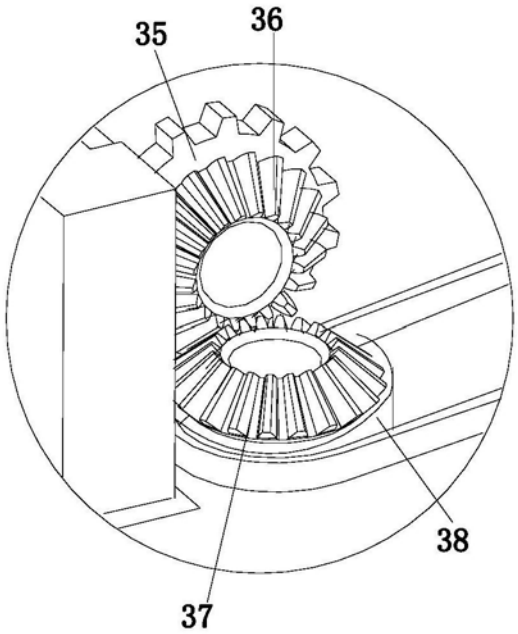

图4

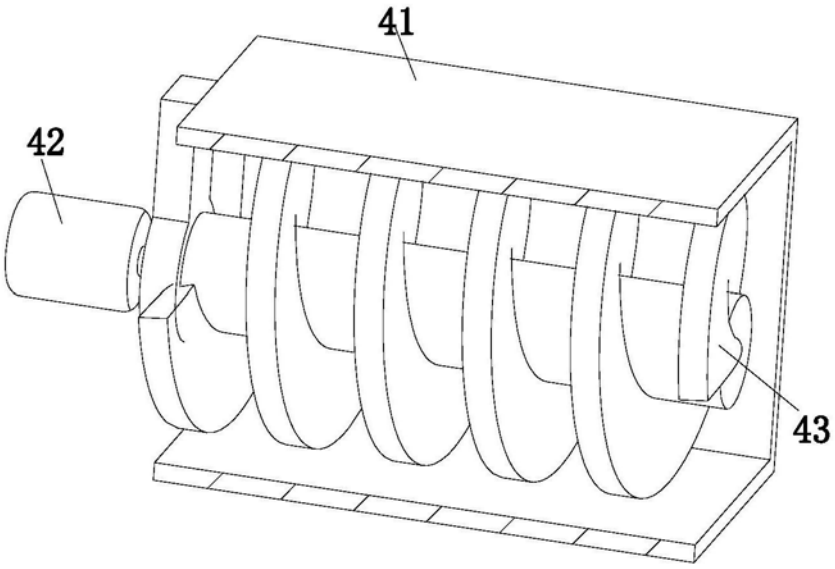

图5

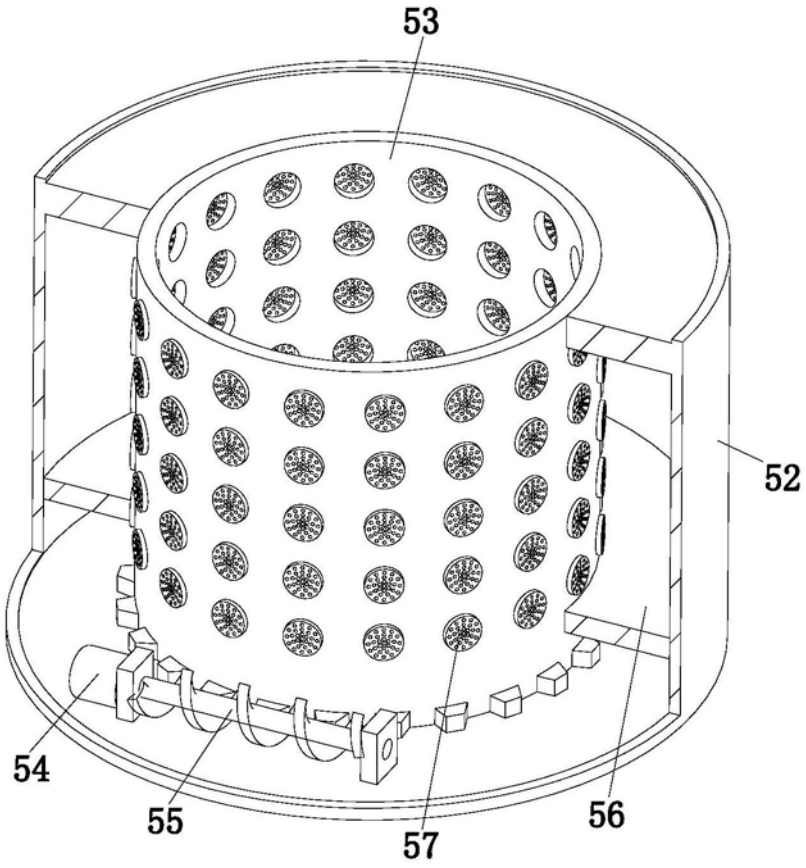

图6

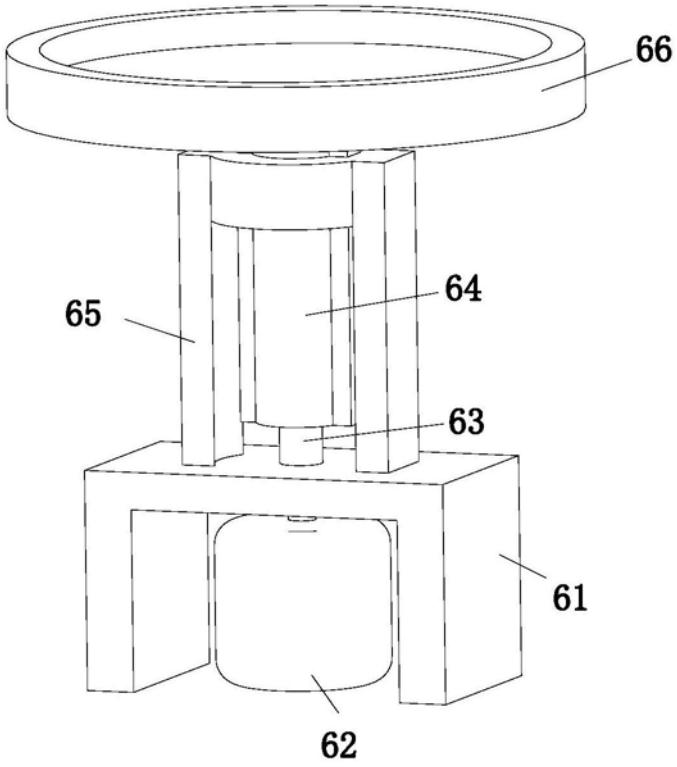

图7

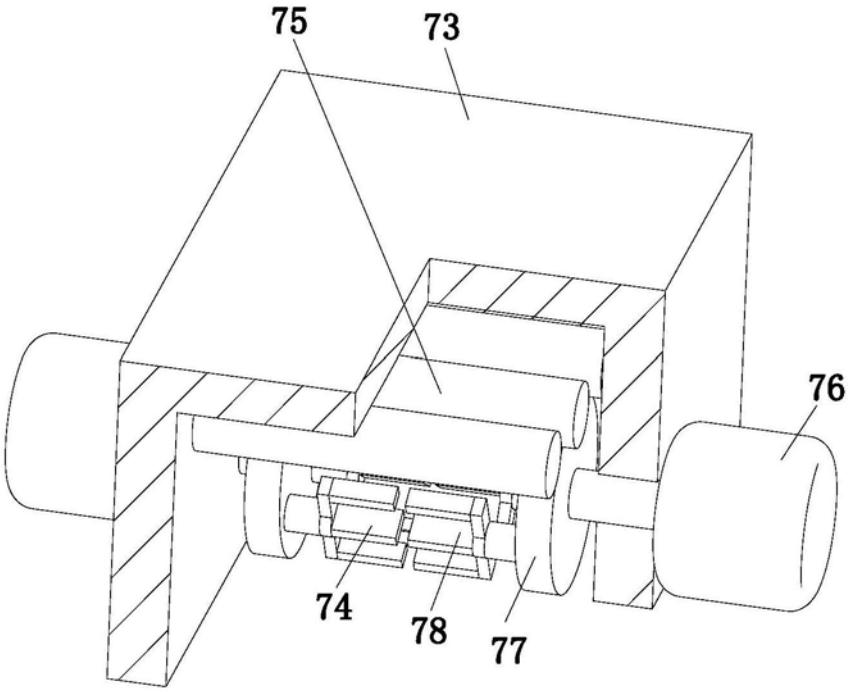

图8