(19)国家知识产权局

(12)实用新型专利

(10)授权公告号 CN 218750222 U
(45)授权公告日 2023.03.28

(21)申请号 202223494887.3

(22)申请日 2022.12.27

(73)专利权人 绍兴旅行者家居用品有限公司
地址 312300 浙江省绍兴市上虞市崧厦工业园区

(72)发明人 张腊

(51)Int.Cl.
B60J 1/20(2006.01)
B60J 3/00(2006.01)

权利要求书1页 说明书2页 附图3页

(54)实用新型名称

一种汽车遮阳伞的中棒

(57)摘要

本实用新型公开了一种汽车遮阳伞的中棒，包括中棒本体、上巢体、下巢体和弯折部件；弯折部件位于中棒本体中间，中棒本体能够沿着弯折部件进行弯曲；上巢体固定连接在中棒本体上端，下巢体套在中棒本体外，且能沿着中棒本体上下移动。中棒的中间可以弯曲，使得汽车遮阳伞在使用过程中，伞柄可以支撑在仪表台上，安装更加稳定。

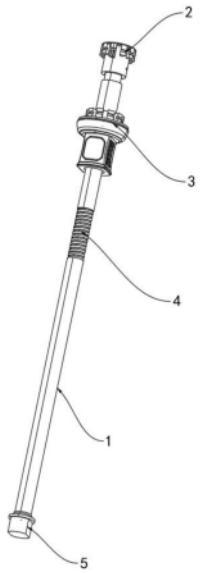

CN 218750222 U

1.一种汽车遮阳伞的中棒,其特征在于,包括中棒本体(1)、上巢体(2)、下巢体(3)和弯折部件(4);

弯折部件(4)位于中棒本体(1)中间,中棒本体(1)能够沿着弯折部件(4)进行弯曲;

上巢体(2)固定连接在中棒本体(1)上端,下巢体(3)套在中棒本体(1)外,且能沿着中棒本体(1)上下移动。

2.根据权利要求1所述的一种汽车遮阳伞的中棒,其特征在于,所述下巢体(3)上设有按钮(6)。

3.根据权利要求1所述的一种汽车遮阳伞的中棒,其特征在于,所述弯折部件(4)为万向管。

4.根据权利要求1所述的一种汽车遮阳伞的中棒,其特征在于,下巢体(3)两侧设有凹槽,所述凹槽内设有防滑纹(7)。

5.根据权利要求1所述的一种汽车遮阳伞的中棒,其特征在于,所述上巢体(2)和下巢体(3)上设有若干与伞骨连接的安装槽(8)。

6.根据权利要求1所述的一种汽车遮阳伞的中棒,其特征在于,所述中棒底部设有与伞柄连接的安装块(5)。

一种汽车遮阳伞的中棒

技术领域

[0001] 本实用新型涉及汽车遮阳伞领域，特别涉及一种汽车遮阳伞的中棒。

背景技术

[0002] 在夏天的时候，由于阳光太强，汽车停在外面的时候阳光从汽车的前挡风玻璃进入汽车内部，导致汽车内部的温度过高，使得仪表台暴晒老化、车内皮革提前老化和空调制冷效果慢。

[0003] 因此现在专门有一种用于车内的遮阳伞，该遮阳伞的伞面是一个长方形的平面，通过遮阳伞将汽车的前挡风玻璃给挡住，防止阳光进入汽车内部，减少汽车在烈日下汽车内部的温度。

[0004] 车内的遮阳伞在使用时撑开，对准汽车的前挡风玻璃，通过伞面边缘卡入汽车前挡风玻璃的边缘，将前挡风玻璃完全挡住，有效阻挡阳光，但是由于遮阳伞的中棒位于伞面中心，导致中棒浮空，没物体对中棒进行支撑，容易导致遮阳伞在重力的作用下掉落。

实用新型内容

[0005] 本实用新型的目的是提供一种汽车遮阳伞的中棒，中棒的中间可以弯曲，使得汽车遮阳伞在使用过程中，伞柄可以支撑在仪表台上，安装更加稳定。

[0006] 本实用新型的上述技术目的是通过以下技术方案得以实现的：

[0007] 一种汽车遮阳伞的中棒，包括中棒本体、上巢体、下巢体和弯折部件；弯折部件位于中棒本体中间，中棒本体能够沿着弯折部件进行弯曲；上巢体固定连接在中棒本体上端，下巢体套在中棒本体外，且能沿着中棒本体上下移动。将遮阳伞撑开后，对准汽车前挡风玻璃，将挡风玻璃完全遮住后。将中棒的弯折部件弯曲成垂直角度，使得中棒下端的伞柄与汽车前方的仪表台接触，使得伞柄得到支撑，让遮阳伞在使用过程中更加稳定。

[0008] 作为优选，所述下巢体上设有按钮。按钮控制遮阳伞的打开和撑开。

[0009] 作为优选，所述弯折部件为万向管。弯折部能向任意方向进行弯曲，且能调节不同的角度，适应不同汽车的仪表台高度。

[0010] 作为优选，下巢体两侧设有凹槽，所述凹槽内设有防滑纹。凹槽方便手指握住，且在推动下巢体的时候防滑纹能够防止打滑现象。

[0011] 作为优选，所述上巢体和下巢体上设有若干与伞骨连接的安装槽。

[0012] 作为优选，所述中棒底部设有与伞柄连接的安装块。

[0013] 本实用新型的有益效果：1、将遮阳伞撑开后，对准汽车前挡风玻璃，将挡风玻璃完全遮住后。将中棒的弯折部件弯曲成垂直角度，使得中棒下端的伞柄与汽车前方的仪表台接触，使得伞柄得到支撑，让遮阳伞在使用过程中更加稳定。

[0014] 2、按钮控制遮阳伞的打开和撑开。

[0015] 3、弯折部能向任意方向进行弯曲，且能调节不同的角度，适应不同汽车的仪表台高度。

[0016] 4、凹槽方便手指握住，且在推动下巢体的时候防滑纹能够防止打滑现象。

附图说明

[0017] 图1为本实用新型的立体图；

[0018] 图2为下巢体的结构图；

[0019] 图3为中棒弯曲结构图。

[0020] 附图标记：1、中棒本体；2、上巢体；3、下巢体；4、弯折部件；5、安装块；6、按钮；7、防滑纹；8、安装槽。

具体实施方式

[0021] 见图1至图3，一种汽车遮阳伞的中棒，包括中棒本体1、上巢体2、下巢体3和弯折部件4，中棒底部设有与伞柄连接的安装块5。

[0022] 弯折部件4位于中棒本体1中间，弯折部件4为万向管，弯折部能向任意方向进行弯曲，且能调节不同的角度，适应不同汽车的仪表台高度，将遮阳伞撑开后，对准汽车前挡风玻璃，将挡风玻璃完全遮住后。将中棒的弯折部件4弯曲成垂直角度，使得中棒下端的伞柄与汽车前方的仪表台接触，使得伞柄得到支撑，让遮阳伞在使用过程中更加稳定。

[0023] 上巢体2固定连接在中棒本体1上端，下巢体3套在中棒本体1外，且能沿着中棒本体1上下移动，上巢体2和下巢体3上设有若干与伞骨连接的安装槽8，通过上下移动下巢体3，带动遮阳伞的伞骨撑开或者闭合，下巢体3上设有按钮6，在伞骨撑开后，按下按钮6能够将伞骨收起，下巢体3两侧设有凹槽，凹槽内设有防滑纹7，凹槽方便手指握住，且在推动下巢体3的时候防滑纹7能够防止打滑现象。

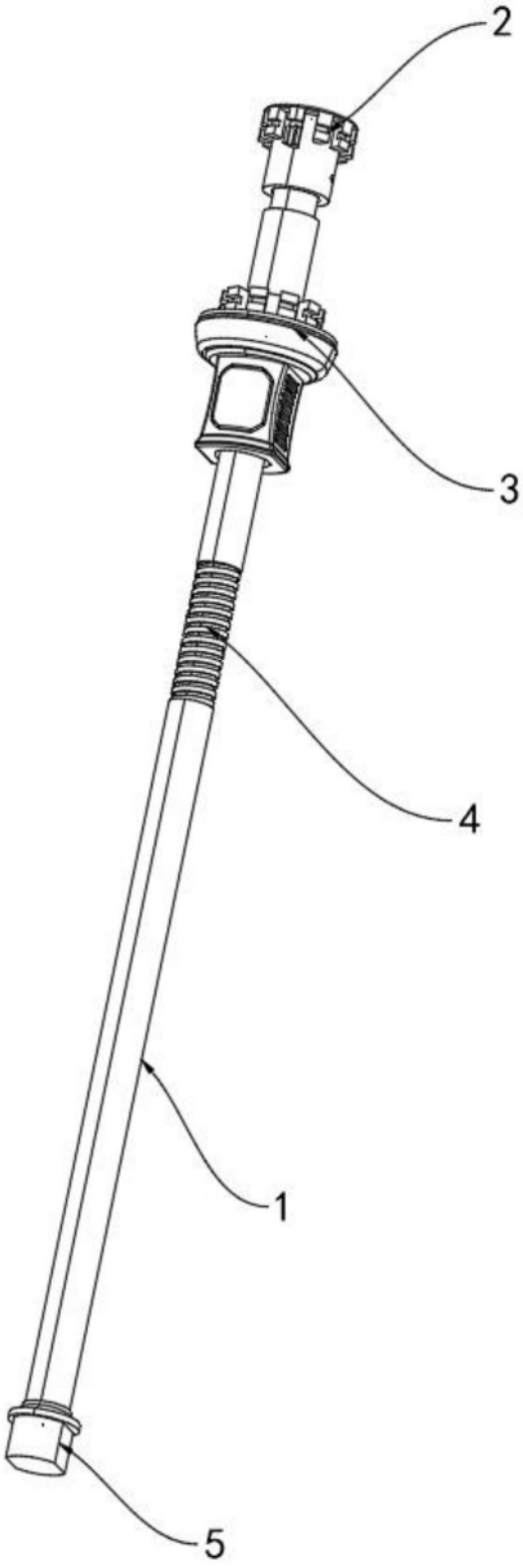

图1

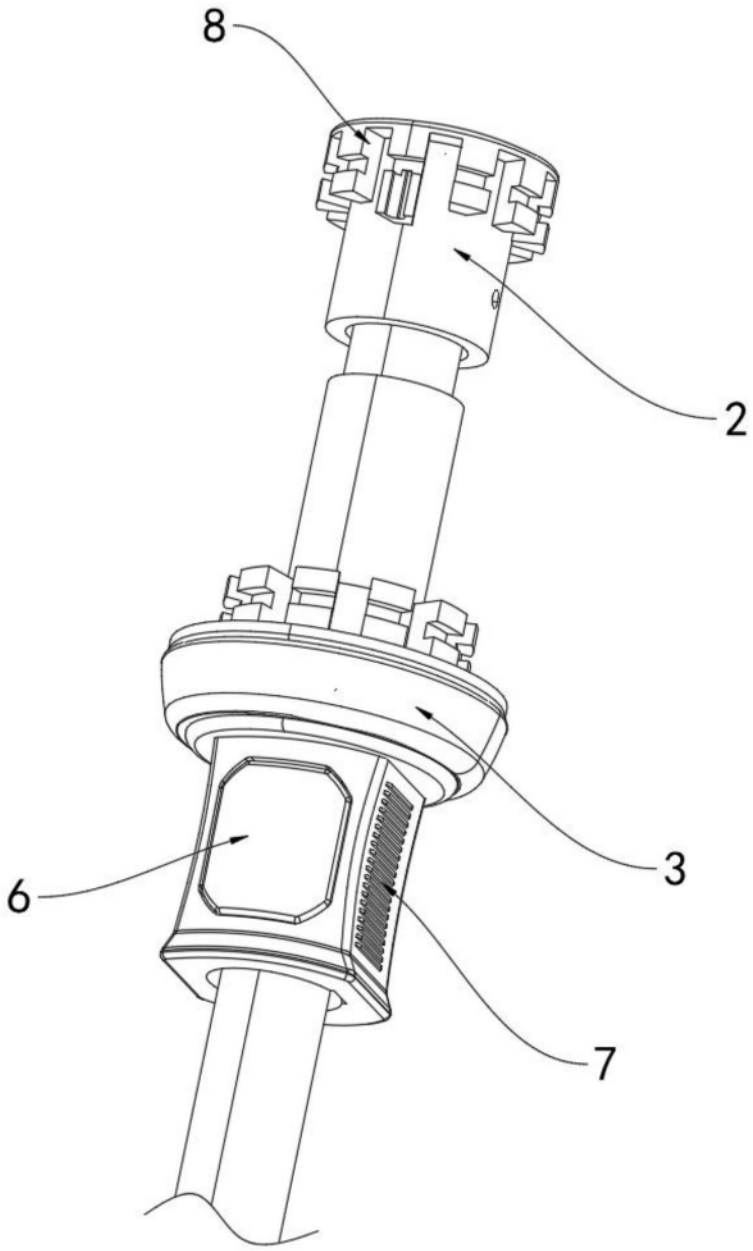

图2

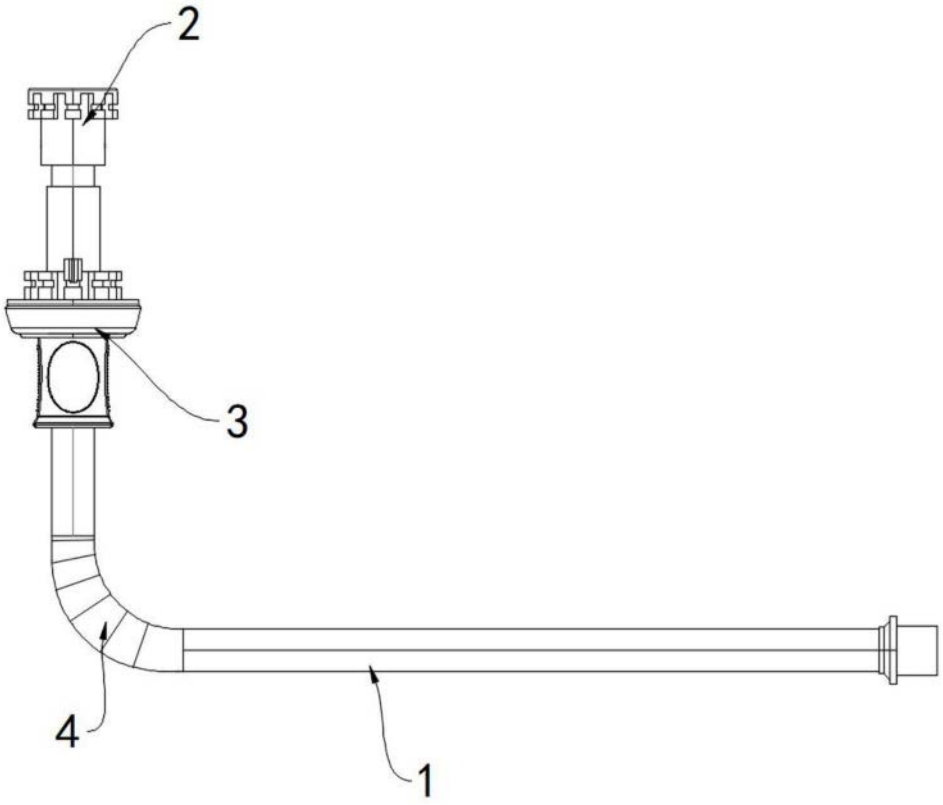

图3