[19] 中华人民共和国国家知识产权局

[51] Int. Cl.
B65D 85/60 (2006.01)
B65D 5/54 (2006.01)
B65D 5/48 (2006.01)
B65D 5/44 (2006.01)
B65D 5/00 (2006.01)

[12] 实用新型专利说明书

专利号 ZL 200820170020.3

[45] 授权公告日 2009 年 10 月 14 日

[11] 授权公告号 CN 201325702Y

[22] 申请日 2008.12.12

[21] 申请号 200820170020.3

[73] 专利权人 浙江工业大学

地址 310014 浙江省杭州市下城区朝晖六区浙江工业大学

[72] 发明人 黄仁华 黄 薇

[74] 专利代理机构 杭州天正专利事务所有限公司

代理人 王 兵 黄美娟

权利要求书 1 页 说明书 3 页 附图 3 页

[54] 实用新型名称

一种儿童糖果包装盒

[57] 摘要

本实用新型涉及一种儿童糖果包装盒，其整体由纸制而成，包括盒盖和盒身，所述盒身上沿竖直方向排列有多道镂空窗口，所述的镂空窗口由透明纸封闭，所述盒身的内腔被隔板分隔成收集糖果包装纸的上腔和盛装糖果的下腔，所述隔板上靠近镂空窗口一侧固定有装饰件，所述的下腔底部设有易撕开口。 本实用新型提出了一种趣味性高、能培养儿童良好生活习惯的儿童糖果包装盒。

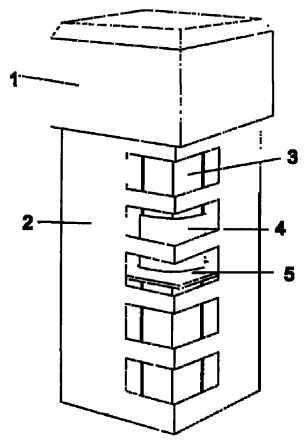

1、一种儿童糖果包装盒，其特征在于：其整体由纸制而成，包括盒盖和盒身，所述盒身上沿竖直方向排列有多道镂空窗口，所述的镂空窗口由透明纸封闭，所述盒身的内腔被隔板分隔成收集糖果包装纸的上腔和盛装糖果的下腔，所述隔板上靠近镂空窗口一侧固定有装饰件，所述的下腔底部设有易撕开口。

2、如权利要求 1 所述的儿童糖果包装盒，其特征在于：所述的盒身内部设有滑动支持件，所述的滑动支持件分别与盒身的顶面与底面固定，所述隔板和装饰件套设在该滑动支持件上。

3、如权利要求 1 或 2 所述的儿童糖果包装盒，其特征在于：所述隔板外缘与所述盒身的内壁贴合。

4、如权利要求 1 所述的儿童糖果包装盒，其特征在于：所述装饰件为硬纸质图片。

一种儿童糖果包装盒

技术领域

本实用新型涉及一种糖果包装盒。

背景技术

现有的儿童糖果包装盒大多在包装图案和色彩上增强吸引力，并没有增强其使用时结构上的趣味性，同时，在食用完内部糖果后，外部包装纸往往被到处丢弃，儿童在使用过程中并不能养成不乱扔垃圾的良好生活习惯。

发明内容

为了解决现有的儿童糖果包装盒的上述不足，本实用新型提出了一种趣味性高、能培养儿童良好生活习惯的儿童糖果包装盒。

本实用新型采用如下的技术方案：

一种儿童糖果包装盒，其整体由纸制而成，包括盒盖和盒身，所述盒身上沿竖直方向排列有多道镂空窗口，所述的镂空窗口由透明纸封闭，所述盒身的内腔被隔板分隔成收集糖果包装纸的上腔和盛装糖果的下腔，所述隔板上靠近镂空窗口一侧固定有装饰件，所述的下腔底部设有易撕开口。

进一步，所述的盒身内部设有滑动支持件，所述的滑动支持件分别与盒身的顶面与底面固定，所述隔板和装饰件套设在该滑动支持件上。

优选的，所述隔板外缘与所述盒身的内壁贴合。

优选的，所述装饰件为硬纸质图片。

本实用新型的技术构思为：使用时，从易撕开口取出糖果，食用完毕后的糖果包装纸不是直接仍掉,而是通过打开盒盖装进糖果盒的上腔内,使孩子养成不会乱扔垃圾的好习惯；随着糖果的减少，隔板和装饰件会沿着滑动支持件不断下滑，从盒身上至上而下的各镂空窗口可观察到显示于装饰件上的不同图案，这些不同图案组合成连贯的故事情节，就如同在跟小孩子讲故事，趣味性强。

本实用新型的有益效果为：趣味性高、能培养儿童不乱扔垃圾的良好生活习惯。

附图说明

图 1 是本实用新型的盒身的平面展开图.

图 2 是本实用新型的盒盖的平面展开图.

图 3 是本实用新型的滑动支持件的平面展开图.

图 4 是本实用新型的隔板的平面展开图.

图 5 是本实用新型的装饰件的平面展开图.

图 6 是本实用新型的整体视图之一.

图 7 是本实用新型的整体视图之二。

具体实施方式

以下结合附图对本实用新型做进一步的说明。

参照图 1-7：一种儿童糖果包装盒，其整体由纸制而成，包括盒盖 1 和盒身 2，所述盒身 2 上沿竖直方向排列有多道镂空窗口 7，所述的镂空窗口 7 由透明纸封闭，所述盒身的内腔被隔板 5 分隔成收集

糖果包装纸的上腔和盛装糖果的下腔，所述隔板 5 上靠近镂空窗口一侧固定有装饰件 4，所述的下腔底部设有易撕开口 6。

所述的盒身内部设有滑动支持件，所述的滑动支持件分别与盒身的顶面与底面固定，所述隔板和装饰件套设在该滑动支持件 3 上。

所述隔板 5 外缘与所述盒身 2 的内壁贴合。

所述装饰件 4 为硬纸质图片。

使用时，从易撕开口取出糖果，食用完毕后的糖果包装纸不是直接仍掉,而是通过打开盒盖装进糖果盒的上腔内,使孩子养成不会乱扔垃圾的好习惯；随着糖果的减少，隔板和装饰件会沿着滑动支持件不断下滑，从盒身上至上而下的各镂空窗口可观察到显示于装饰件上的不同图案，这些不同图案组合成连贯的故事情节，就如同在跟小孩子讲故事，趣味性强。

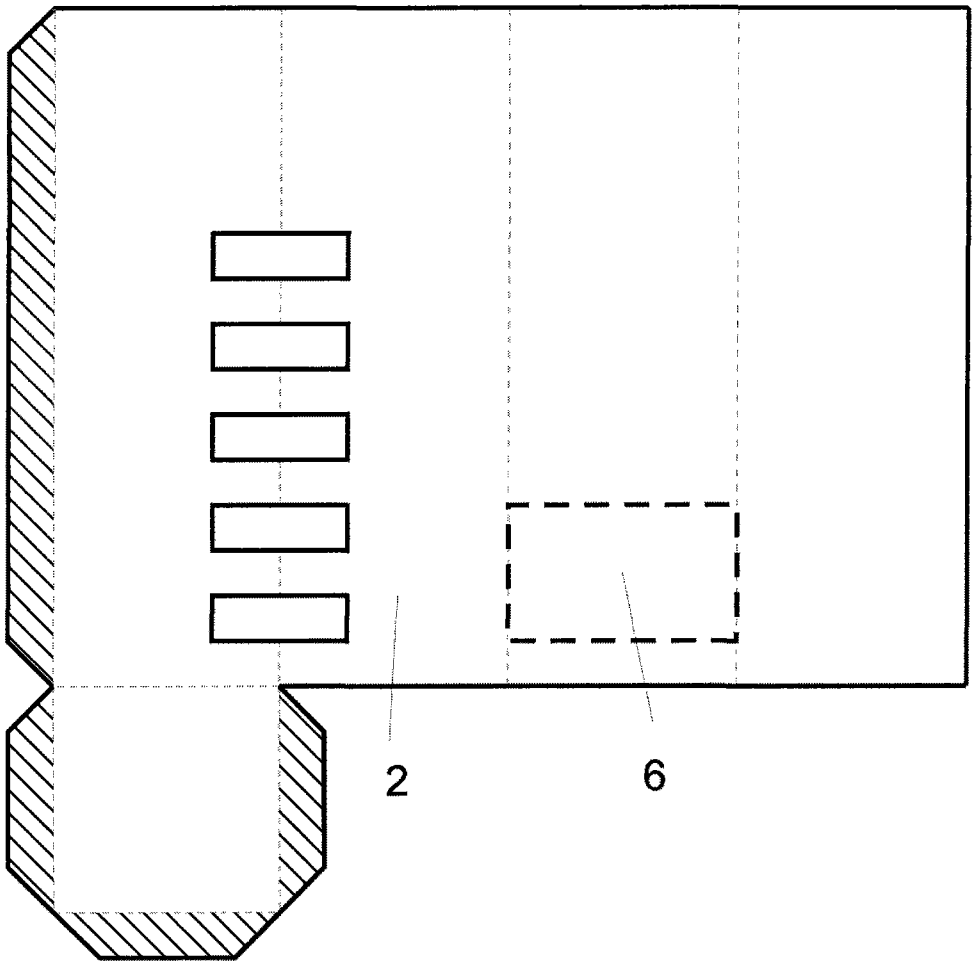

图 1

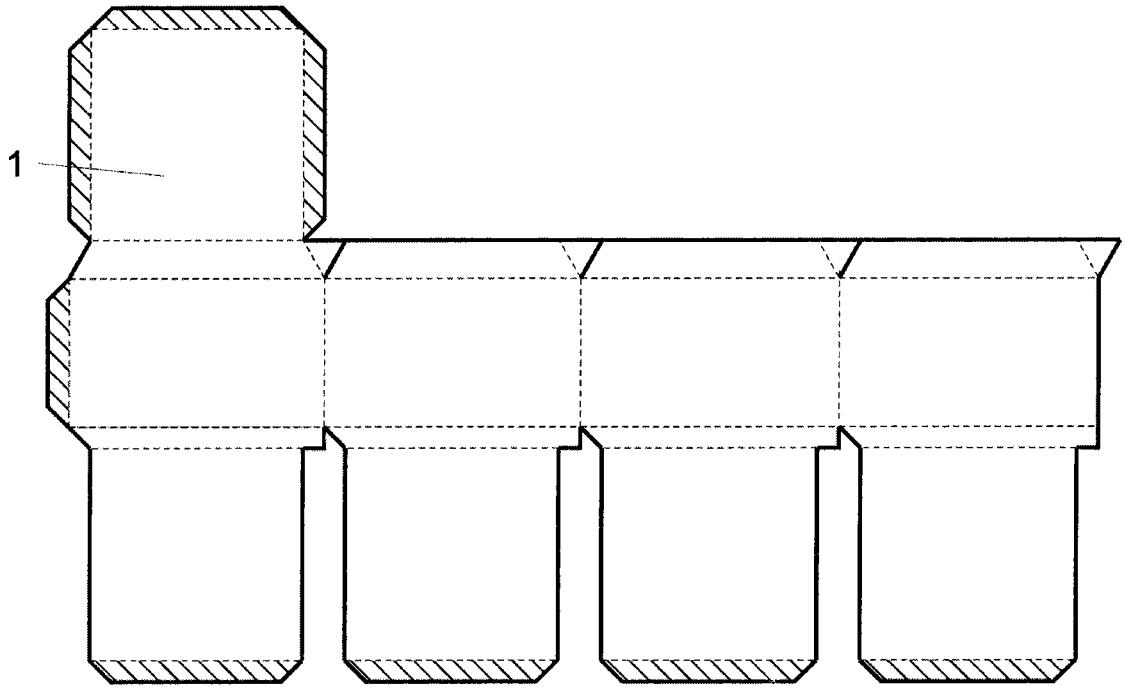

图 2

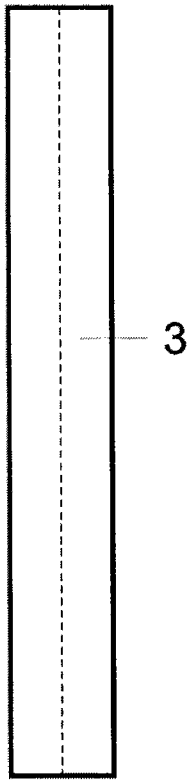

图 3

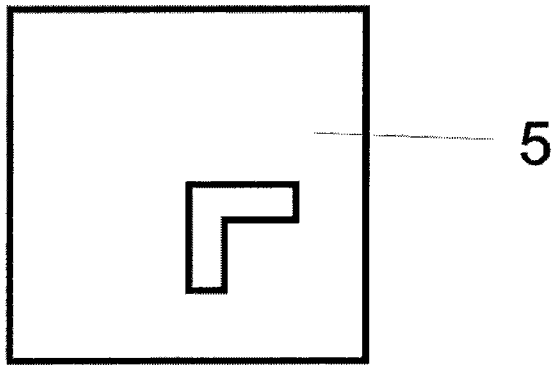

图 4

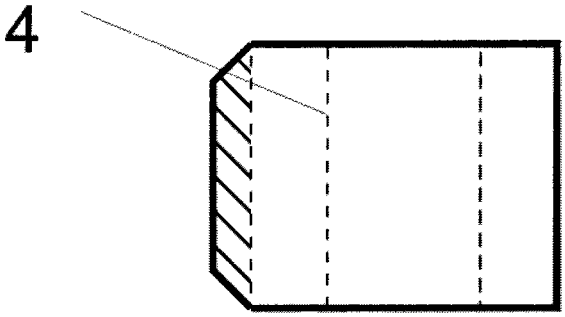

图 5

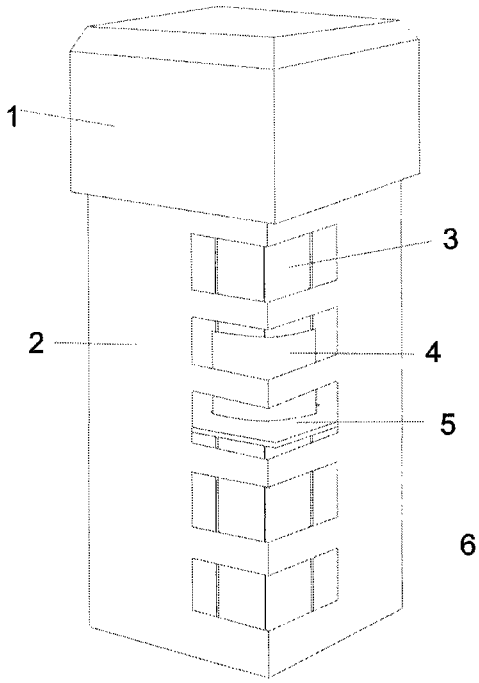

图 6

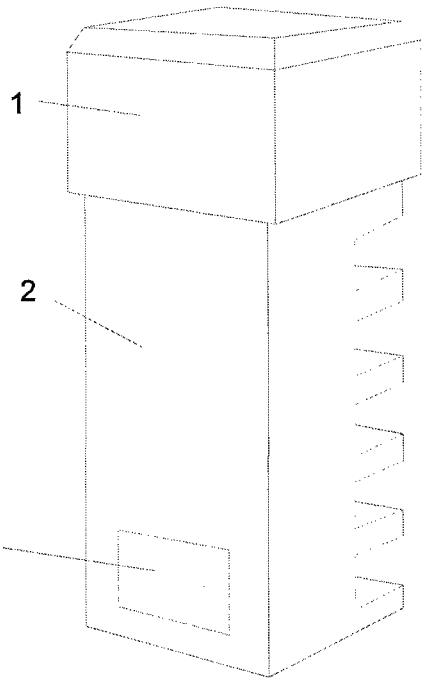

图 7