(19)中华人民共和国国家知识产权局

(12)发明专利申请

(10)申请公布号 CN 112957180 A
(43)申请公布日 2021.06.15

(21)申请号 202110307611.0

(22)申请日 2021.03.23

(71)申请人 福建恒安集团有限公司
地址 362200 福建省泉州市晋江市安海镇恒安工业城
申请人 恒安(中国)卫生用品有限公司
福建恒安家庭生活用品有限公司

(72)发明人 陈淑霞 余志平 汤国开

(74)专利代理机构 泉州市诚得知识产权代理事务所(普通合伙) 35209
代理人 林小彬

(51)Int.Cl.
A61F 13/496(2006.01)
A61F 13/494(2006.01)
A61F 13/534(2006.01)
A61F 13/15(2006.01)

权利要求书1页 说明书3页 附图5页

(54)发明名称

一种吸收性物品及其制备工艺

(57)摘要

本发明卫生用品技术领域，尤其涉及一种吸收性物品，包括裤体和吸收芯体，所述裤体采用长方形的弹性无纺布，所述弹性无纺布包括一一对应人体前腰围、裆部和后腰围的前腰围区域、裆部区域和后腰围区域；所述弹性无纺布向左右两侧长度拉伸2.0～3.5倍后；在弹性无纺布的裆部区域左右两侧均开设有一个U形腿围口，所述裆部区域左右两侧的U形腿围口对称；并且在所述弹性无纺布的裆部区域的弹性通过热压打断后，将吸收芯体复合在所述弹性无纺布的裆部区域；当弹性无纺布恢复拉伸前状态时，将所述前腰围区域与所述后腰围区域粘合形成具有腰围开口和两个腿围开口的裤体。本吸收性物品解决了婴儿在穿戴时腰部出现勒痕的问题。

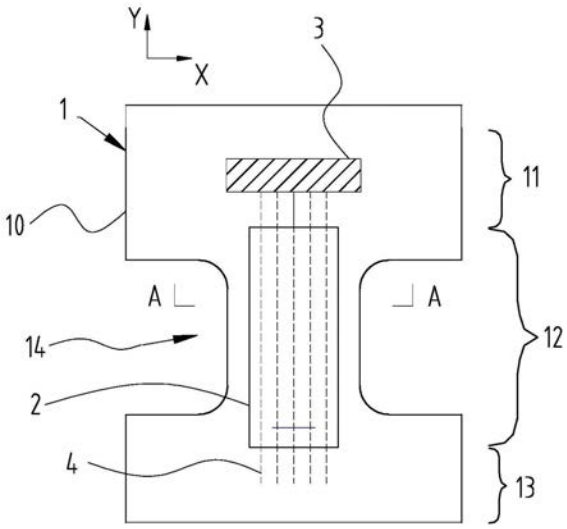

CN 112957180 A

1.一种吸收性物品,包括裤体和吸收芯体,其特征在于:

所述裤体采用长方形的弹性无纺布,所述弹性无纺布包括一一对应人体前腰围、裆部和后腰围的前腰围区域、裆部区域和后腰围区域;

所述弹性无纺布向左右两侧长度拉伸2.0～3.5倍后;在弹性无纺布的裆部区域左右两侧均开设有一个U形腿围口,所述裆部区域左右两侧的U形腿围口对称;

并且在所述弹性无纺布的裆部区域的弹性通过热压打断后,将吸收芯体复合在所述弹性无纺布的裆部区域;

当弹性无纺布恢复拉伸前状态时,将所述前腰围区域与所述后腰围区域粘合形成具有腰围开口和两个腿围开口的裤体。

2.根据权利要求1所述的一种吸收性物品,其特征在于:还包括魔术贴HOOK面和多根弹性橡根;

各所述弹性橡根沿吸收芯体长度方向间隔埋设在弹性无纺布和吸收芯体之间,且各所述弹性橡根的第一端粘贴在弹性无纺布的后腰围区域,各所述弹性橡根的第二端粘贴在魔术贴HOOK面,所述魔术贴HOOK面粘合于弹性无纺布的前腰围区域。

3.根据权利要求1或2所述的一种吸收性物品,其特征在于:所述吸收芯体包括由上至下依次设置的面层无纺布、导流层、上层卫生纸、高分子吸收层、下层卫生纸和防漏底膜。

4.根据权利要求3所述的一种吸收性物品,其特征在于:所述面层无纺布两侧分别设置有防漏隔边。

5.一种吸收性物品的制备工艺,吸收性物品包括裤体和吸收芯体,其特征在于,吸收性物品的制备工艺包括以下步骤:

步骤一、制备裤体,所述裤体包括弹性无纺布,所述弹性无纺布向左右两侧长度拉伸2.0～3.5倍后;在弹性无纺布的裆部区域左右两侧均开设有一个U形腿围口,所述裆部区域左右两侧的U形腿围口对称;

步骤二、将所述弹性无纺布的裆部区域的弹性通过热压或超声波打断;

步骤三、在弹性无纺布的前腰围区域可拆卸粘贴有魔术贴HOOK面;

步骤四、在弹性无纺布的裆部区域设置多根弹性橡根,包括将各弹性橡根的第一端粘贴于后腰围区域,将各弹性橡根的第二端粘贴于魔术贴HOOK面;

步骤五、在弹性无纺布的裆部区域复合吸收芯体;

步骤六、使弹性无纺布恢复拉伸前状态后,将所述前腰围区域与所述后腰围区域粘合形成具有腰围开口和两个腿围开口的裤体。

6.根据权利要求5所述的一种吸收性物品的制备工艺,其特征在于:所述所述吸收芯体包括由上至下依次设置的面层无纺布、导流层、上层卫生纸、高分子吸收层、下层卫生纸和防漏底膜,所述面层无纺布两侧分别设置有防漏隔边。

一种吸收性物品及其制备工艺

技术领域

[0001] 本发明涉及卫生用品技术领域，尤其涉及一种吸收性物品及其制备工艺。

背景技术

[0002] 拉拉裤是婴儿常用的吸收性物品。本发明人指出，现有的纸尿裤及拉拉裤的腰围(前腰围和后腰围)均设置有橡根。图1为现有的拉拉裤的结构示意图，包括腰围部100和裆部101，腰围部100内设置有多根弹性橡根102。在穿戴拉拉裤时存在以下问题：

[0003] (1)拉拉裤的腰围部100内设置的弹性橡根102处于收缩状态，使腰围部100收缩产生褶皱，并且由于弹性橡根102处于收缩状态紧贴婴儿皮肤，因此婴儿在穿戴拉拉裤时婴儿腰部位置普遍存在勒痕。

[0004] (2)婴儿在穿戴拉拉裤时，拉拉裤的裆部101不能够很好的贴合在婴儿的皮肤(生殖器官及屁股位置的皮肤)，因此婴儿在侧睡时，拉拉裤的裆部101不能够有效的快速吸收尿液，可能造成尿液从腿围侧漏。虽然现有的拉拉裤的腿围还设置有防漏隔边，但是实际上，还是存在尿液侧漏的问题。

发明内容

[0005] 因此，针对上述的问题，本发明提出一种吸收性物品及其制备工艺，解决婴儿在穿戴时腰部出现勒痕的问题。

[0006] 为实现上述目的，本发明采用了以下技术方案：一种吸收性物品，包括裤体和吸收芯体；

[0007] 所述裤体采用长方形的弹性无纺布，所述弹性无纺布包括一一对应人体前腰围、裆部和后腰围的前腰围区域、裆部区域和后腰围区域；

[0008] 所述弹性无纺布向左右两侧长度拉伸2.0～3.5倍后；在弹性无纺布的裆部区域左右两侧均开设有一个U形腿围口，所述裆部区域左右两侧的U形腿围口对称；

[0009] 并且在所述弹性无纺布的裆部区域的弹性通过热压打断后，将吸收芯体复合在所述弹性无纺布的裆部区域；

[0010] 当弹性无纺布恢复拉伸前状态时，将所述前腰围区域与所述后腰围区域粘合形成具有腰围开口和两个腿围开口的裤体。

[0011] 进一步的，还包括魔术贴HOOK面和多根弹性橡根；

[0012] 各所述弹性橡根沿吸收芯体长度方向间隔埋设在弹性无纺布和吸收芯体之间，且各所述弹性橡根的第一端粘贴在弹性无纺布的后腰围区域，各所述弹性橡根的第二端粘贴在魔术贴HOOK面，所述魔术贴HOOK面粘合于弹性无纺布的前腰围区域。

[0013] 进一步的，所述吸收芯体包括由上至下依次设置的面层无纺布、导流层、上层卫生纸、高分子吸收层、下层卫生纸和防漏底膜。

[0014] 进一步的，所述面层无纺布两侧分别设置有防漏隔边。

[0015] 一种吸收性物品的制备工艺，吸收性物品包括裤体和吸收芯体，吸收性物品的制

备工艺包括以下步骤：

[0016] 步骤一、制备裤体，所述裤体包括弹性无纺布，所述弹性无纺布向左右两侧长度拉伸2.0～3.5倍后；在弹性无纺布的裆部区域左右两侧均开设有一个U形腿围口，所述裆部区域左右两侧的U形腿围口对称；

[0017] 步骤二、将所述弹性无纺布的裆部区域的弹性通过热压或超声波打断；

[0018] 步骤三、在弹性无纺布的前腰围区域可拆卸粘贴有魔术贴HOOK面；

[0019] 步骤四、在弹性无纺布的裆部区域设置多根弹性橡根，包括将各弹性橡根的第一端粘贴于后腰围区域，将各弹性橡根的第二端粘贴于魔术贴HOOK面；

[0020] 步骤五、在弹性无纺布的裆部区域复合吸收芯体；

[0021] 步骤六、使弹性无纺布恢复拉伸前状态后，将所述前腰围区域与所述后腰围区域粘合形成具有腰围开口和两个腿围开口的裤体。

[0022] 进一步的，所述吸收芯体包括由上至下依次设置的面层无纺布、导流层、上层卫生纸、高分子吸收层、下层卫生纸和防漏底膜，所述面层无纺布两侧分别设置有防漏隔边。

[0023] 通过采用前述技术方案，本发明的有益效果是：本吸收性物品的裤体采用一体的弹性无纺布，弹性无纺布里没有橡根，可有效避免婴儿在穿戴时腰部出现勒痕的问题。并且由于弹性无纺布的裆部区域的弹性被热压断后，在弹性无纺布的裆部区域设置多根弹性橡根，各弹性橡根的第一端粘贴于后腰围区域，各弹性橡根的第二端粘贴于魔术贴HOOK面，魔术贴HOOK面可拆卸粘合于前腰围区域，然后再将吸收芯体再复合在弹性无纺布的裆部区域，这样在弹性无纺布恢复拉伸前状态，吸收芯体不会发生皱缩现象；并且在使用时，用户可以撕开魔术贴HOOK面，对各弹性橡根拉伸使吸收芯体提升贴合婴儿的皮肤(生殖器官及屁股位置的皮肤)，避免婴儿在侧睡时，吸收芯体不能够有效的快速吸收尿液而造成尿液从腿围侧漏的问题。

附图说明

[0024] 图1是本发明的现有拉拉裤穿戴的结构示意图；

[0025] 图2是本发明的吸收性物品结构示意图；

[0026] 图3是图2中沿A-A线的剖视图；

[0027] 图4是本发明的吸收性物品展开时的立体图；

[0028] 图5是本发明的吸收性物品的裤体立体图；

[0029] 图6是图5中向上调整魔术贴HOOK面粘贴在前腰围区域后的结构示意图。

具体实施方式

[0030] 现结合附图和具体实施方式对本发明进一步说明。

[0031] 实施例一：

[0032] 参考图2、图3、图4、图5和图6，本实施例提供一种吸收性物品，包括裤体1和吸收芯体2，所述裤体1采用长方形的弹性无纺布10，弹性无纺布10为本领域现有材料，弹性无纺布内没有橡根。所述弹性无纺布10包括一一对应人体前腰围、裆部和后腰围的前腰围区域11、裆部区域12和后腰围区域13，在所述弹性无纺布10的后腰围区域13粘合有魔术贴HOOK面3。

[0033] 所述吸收芯体2包括由上至下依次设置的面层无纺布20、导流层21、上层卫生纸

22、高分子吸收层23、下层卫生纸24和防漏底膜25，所述面层无纺布20两侧分别设置有防漏隔边26。上述高分子吸收层23为棉芯与高分子吸水树脂的混合物。上述面层无纺布20、导流层21、上层卫生纸22、高分子吸收层23、下层卫生纸24、防漏底膜25和防漏隔边26均为本领域现有材料，在此不再赘述。

[0034] 所述弹性无纺布10向左右(如图2所示，弹性无纺布沿坐标轴X两侧拉伸)两侧长度拉伸。具体的，弹性无纺布10向左右两侧长度拉伸2.0～3.5倍。更具体的，在本具体实施例中，弹性无纺布10向左右两侧长度拉伸2倍后，在弹性无纺布10的裆部区域12左右两侧均开设有一个U形腿围口14，所述裆部区域12左右两侧的U形腿围口14对称。

[0035] 并且在所述弹性无纺布10的裆部区域11的弹性通过热压打断后，在弹性无纺布10的裆部区域11设置多根弹性橡根4，各弹性橡根4的第一端粘贴于后腰围区域13，各弹性橡根4的第二端粘贴于魔术贴HOOK面3，然后再将吸收芯体2的防漏底膜25复合在弹性无纺布10的裆部区域11。

[0036] 当弹性无纺布10恢复拉伸前状态时，将所述前腰围区域11与所述后腰围区域13粘合形成具有腰围开口15、位于左侧的腿围开口16和位于右侧的腿围开口17的裤体1。

[0037] 由于弹性无纺布10的裆部区域12的弹性被热压断后，再将吸收芯体2复合在弹性无纺布10的裆部区域12，这样在弹性无纺布10恢复拉伸前状态，吸收芯体2不会发生皱缩现象。

[0038] 如图5和图6在使用时，用户可以撕开魔术贴HOOK面3，对各弹性橡根4拉伸使吸收芯体2提升贴合婴儿的皮肤(生殖器官及屁股位置的皮肤)，避免婴儿在侧睡时，吸收芯体2不能够有效的快速吸收尿液而造成尿液从腿围侧漏的问题。

[0039] 实施例二：

[0040] 本实施例为上述实施例一的吸收性物品的制备工艺，包括以下步骤：

[0041] 步骤一、制备裤体1，所述裤体2包括弹性无纺布10，所述弹性无纺布10向左右两侧长度拉伸2倍后；在弹性无纺布10的裆部区域12左右两侧均开设有一个U形腿围口14，所述裆部区域12左右两侧的U形腿围口14对称；

[0042] 步骤二、将所述弹性无纺布10的裆部区域12的弹性通过热压或超声波打断；

[0043] 步骤三、在弹性无纺布10的前腰围区域11可拆卸粘贴有魔术贴HOOK面3；

[0044] 步骤四、在弹性无纺布10的裆部区域12设置多根弹性橡根4，包括将各弹性橡根4的第一端粘贴于后腰围区域13，将各弹性橡根4的第二端粘贴于魔术贴HOOK面3；

[0045] 步骤五、在弹性无纺布10的裆部区域12复合吸收芯体2；

[0046] 步骤六、使弹性无纺布10恢复拉伸前状态后，将所述前腰围区域11与所述后腰围区域13粘合形成具有腰围开口15、腿围开口16和腿围开口17的裤体。

[0047] 上述步骤一中，所述弹性无纺布10向左右两侧长度拉伸的倍数区间为2.0～3.5倍。

[0048] 尽管结合优选实施方案具体展示和介绍了本发明，但所属领域的技术人员应该明白，在不脱离所附权利要求书所限定的本发明的精神和范围内，在形式上和细节上可以对本发明做出各种变化，均为本发明的保护范围。

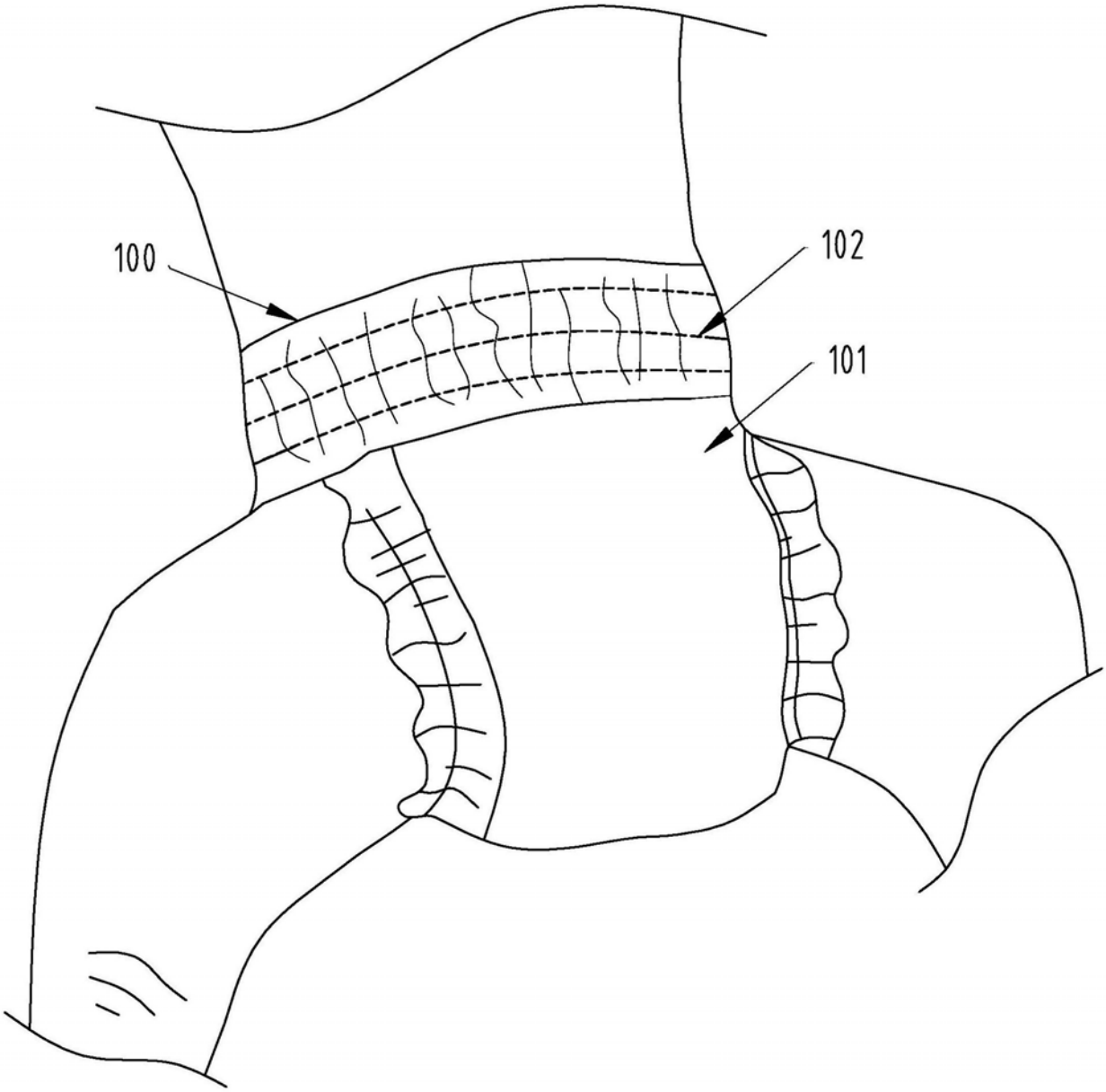

图1

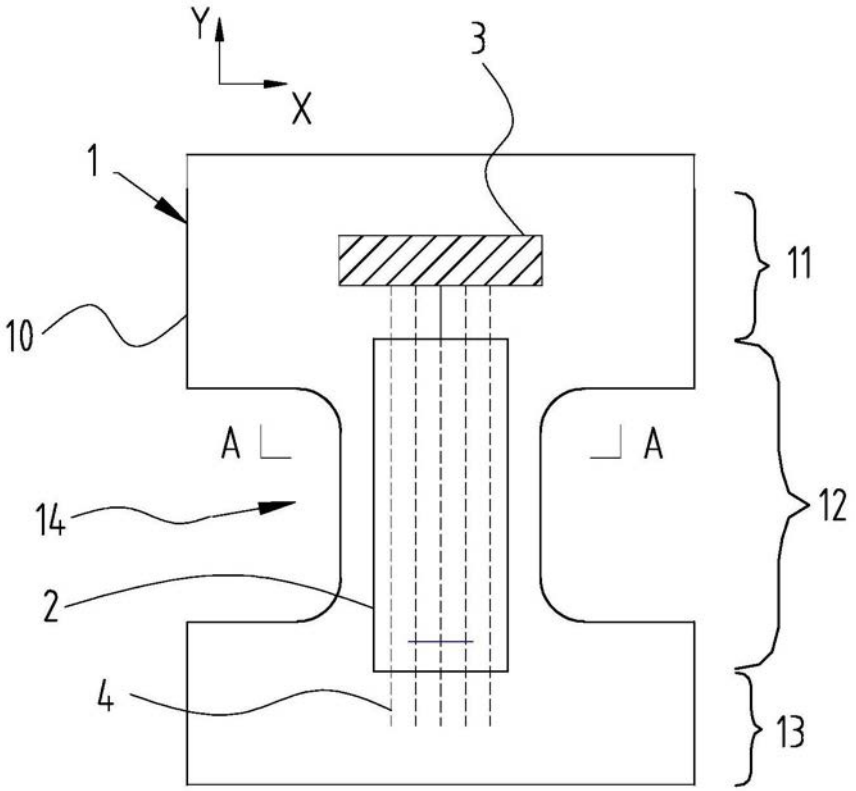

图2

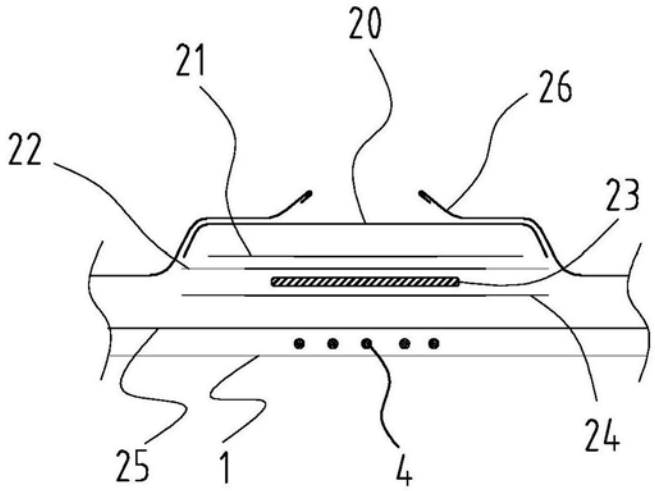

图3

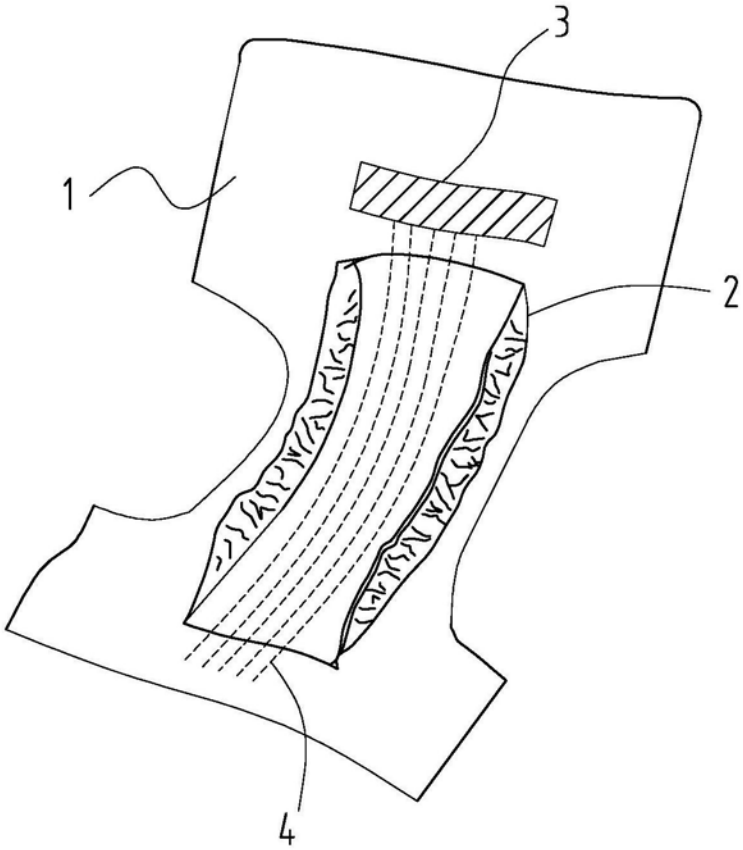

图4

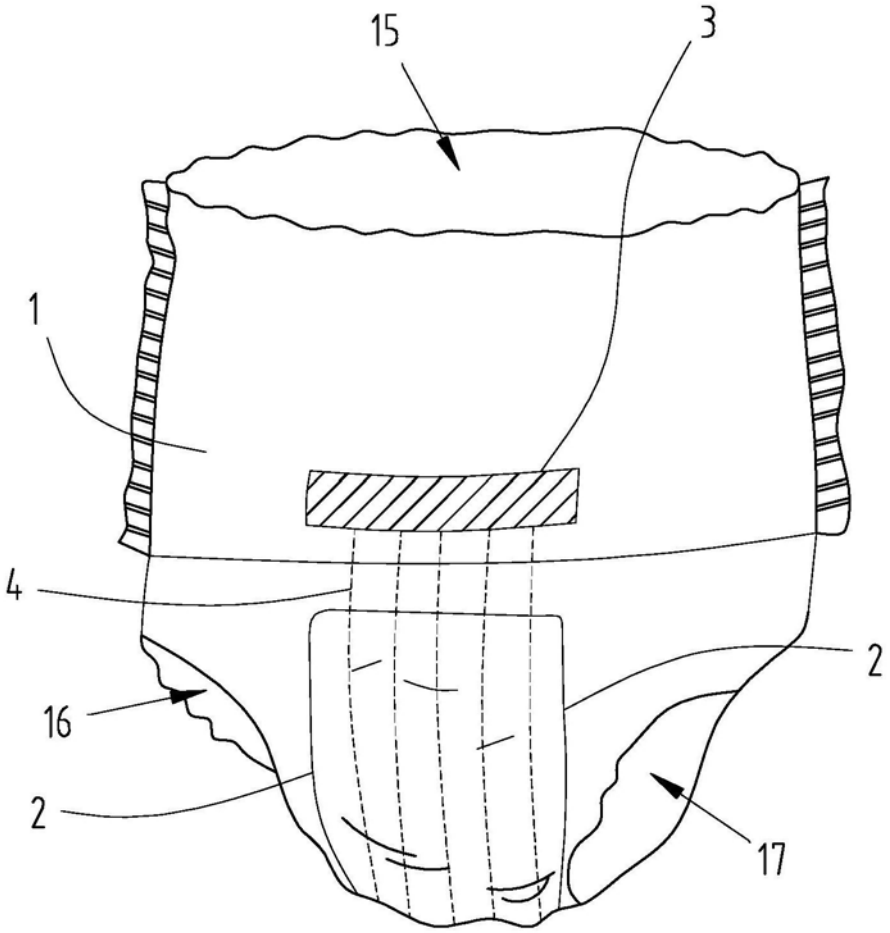

图5

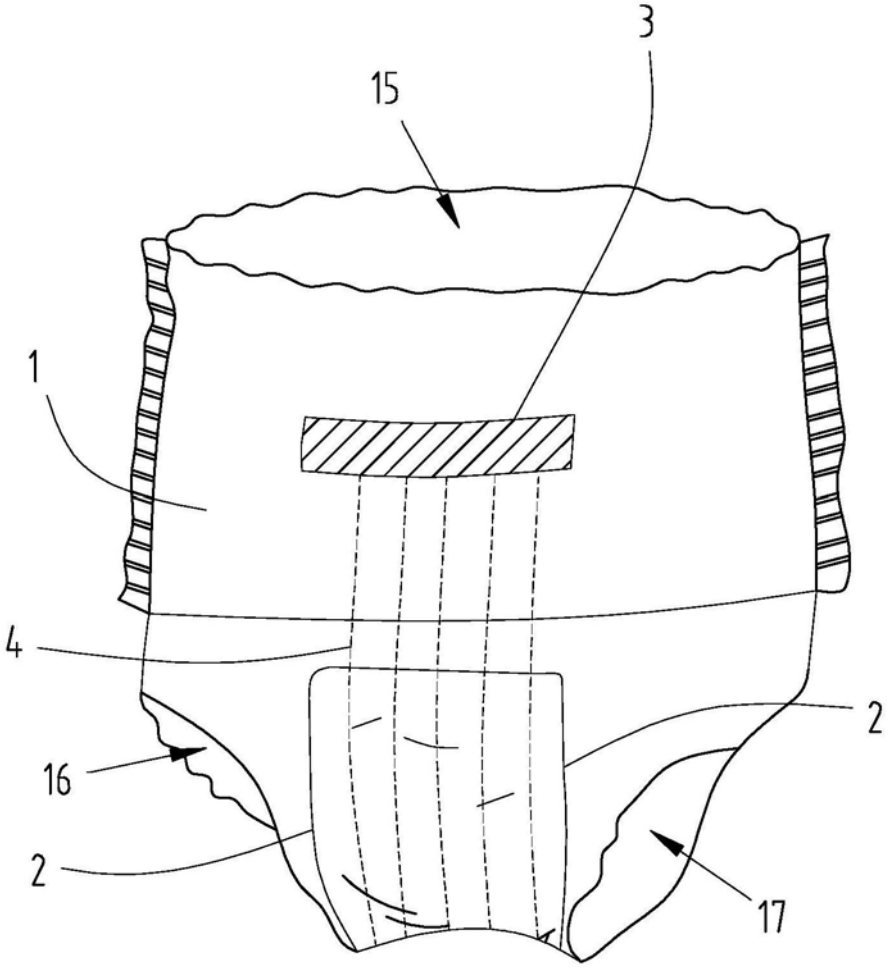

图6