(19)中华人民共和国国家知识产权局

(12)实用新型专利

(10)授权公告号 CN 206155526 U
(45)授权公告日 2017.05.10

(21)申请号 201621062632.1

(22)申请日 2016.09.19

(73)专利权人 好孩子儿童用品有限公司
地址 215331 江苏省苏州市昆山市陆家镇
蓁溪东路20号

(72)发明人 马福生 张兴荣

(74)专利代理机构 苏州创元专利商标事务所有限公司 32103
代理人 孙仿卫 陈婷婷

(51)Int.Cl.
B62B 7/06(2006.01)

(ESM)同样的发明创造已同日申请发明专利

权利要求书2页 说明书6页 附图9页

(54)实用新型名称

儿童推车

(57)摘要

本实用新型公开了一种儿童推车，包括车架和设于车架上的座兜架，车架包括分别位于左右两侧的侧支架、连接在两侧侧支架之间的横撑组件，每侧的侧支架至少包括相对转动连接的多根侧支杆，其中一根侧支杆为用于安装座兜架的安装杆，横撑组件包括多根可沿横向翻转收折的横撑杆，座兜架至少包括可沿左右方向收折的围框架、分别固设于围框架左右两侧上的两个连接托架，连接托架连接在与其同侧的安装杆上且安装杆能够绕自身轴心线相对连接托架旋转地设置，车架在经一次折叠时，座兜架翻转至车架的一侧；车架在经二次折叠时，两侧的侧支架相对横撑组件翻转的同时带动座兜架沿左右方向发生收折。该儿童推车结构简单，实现了带座兜的二次折叠。

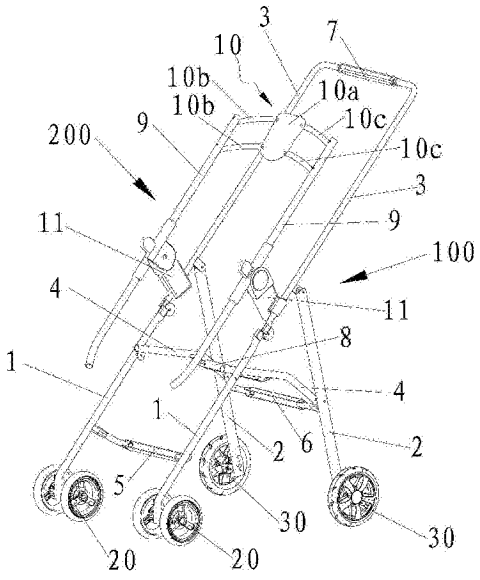

CN 206155526 U

1.一种儿童推车，包括具有展开状态与折叠状态的车架、设于所述车架上的座兜架、用于将所述车架锁定在展开状态下的锁定机构，其特征在于：所述车架包括分别位于左右两侧的侧支架、连接在两侧所述侧支架之间的横撑组件，每侧的侧支架至少包括相对转动连接的多根侧支杆，其中一根所述侧支杆为用于安装所述座兜架的安装杆，所述横撑组件包括多根可沿横向翻转收折的横撑杆，所述座兜架至少包括可沿左右方向收折的围框架、分别固设于所述围框架左右两侧上的两个连接托架，所述连接托架连接在与其同侧的所述安装杆上且所述安装杆能够绕自身轴心线相对所述连接托架旋转地设置，

所述儿童推车折叠时，同侧的所有所述侧支杆相对转动而沿前后方向靠拢在一起从而实现所述车架的一次折叠后，所述座兜架位于所述车架的一侧；然后，所有的所述横撑杆沿横向翻转收折，使得两侧的所述侧支架分别翻转地靠拢在所述横撑组件上而实现所述车架的二次折叠，并带动所述座兜架沿左右方向收拢。

2.根据权利要求1所述的儿童推车，其特征在于：所述连接托架包括连接部、与所述连接部相固定且具有座兜接口的安装座、固设于所述围框架上且能够与所述座兜接口相配合插接的插接头，所述连接部可绕所述安装杆的轴心线旋转地设于所述安装杆上，所述车架在经所述二次折叠时，所述安装杆相对所述连接部旋转而实现沿左右方向的翻转。

3.根据权利要求2所述的儿童推车，其特征在于：所述连接部为可相对转动地套设在所述安装杆上的套筒，所述套筒与所述安装杆之间还设有用于限制两者之间相对旋转角度的限位结构。

4.根据权利要求3所述的儿童推车，其特征在于：所述限位结构包括开设于所述套筒上的弧形槽、设于所述安装杆上且插设在所述弧形槽中的限位销，所述车架在经所述二次折叠时，所述限位销沿所述弧形槽滑动而形成所述安装杆相对所述套筒转动时的限位。

5.根据权利要求1所述的儿童推车，其特征在于：所述围框架包括分别位于左右两侧的侧围杆、连接在两侧所述侧围杆之间且可沿左右方向收折的连杆组件。

6.根据权利要求5所述的儿童推车，其特征在于：所述连杆组件设于两侧所述侧围杆的上部之间，所述连杆组件包括位于两侧所述侧围杆之间的连接座、一端枢轴连接在所述连接座上且另一端枢轴连接在一侧所述侧围杆上的第一连杆、一端枢轴连接在所述连接座上且另一端枢轴连接在另一侧所述侧围杆上的第二连杆。

7.根据权利要求6所述的儿童推车，其特征在于：所述第一连杆、第二连杆分别有两根，且两所述第一连杆之间相互平行地设置，两所述第二连杆之间相互平行地设置。

8.根据权利要求1所述的儿童推车，其特征在于：每根所述横撑杆均包括沿左右方向延伸的支撑杆、枢轴连接在所述支撑杆一端并固定连接在一侧所述侧支架上的第一支杆、枢轴连接在所述支撑杆另一端并固定连接在另一侧所述侧支架上的第二支杆，所述车架在经所述一次折叠后，所述横撑组件上所有的第一支杆相对所述支撑杆旋转时的转动中心线相互平行或共线延伸，所有的所述第二支杆相对所述支撑杆旋转时的转动中心线相互平行或共线延伸；所述车架在经所述二次折叠时，所有的第一支杆带动一侧的所述侧支架相对所有的所述支撑杆翻转而靠拢在所述支撑杆上，所有的所述第二支杆带动另一侧的所述侧支架相对所有的所述支撑杆翻转而靠拢在所述支撑杆上。

9.根据权利要求1至8任一所述的儿童推车，其特征在于：所述侧支架上多根所述侧支杆包括前支杆、后支杆及推杆，所述前支杆或所述推杆为所述的安装杆，所述连接托架安装

在所述前支杆或所述推杆上。

10.根据权利要求1至8任一所述的儿童推车，其特征在于：所述侧支架上多根所述侧支杆包括前支杆、后支杆及推杆，所述推杆为所述的安装杆，所述连接托架安装在所述推杆上，所述车架在经所述一次折叠时，所述推杆向后翻转并与同侧的所述前支杆、后支杆沿前后方向靠拢，所述座兜架在所述推杆的带动下向后翻转并位于所述车架的后侧；所述车架在经所述二次折叠时，所述座兜架沿左右方向收拢并位于所述车架的后侧。

11.根据权利要求10所述的儿童推车，其特征在于：所述侧支架的多根所述侧支杆中还包括沿前后方向延伸的座杆，所述前支杆的上部与所述推杆的下部相枢轴连接，所述后支杆的上部枢轴连接在所述推杆上，所述座杆的前部枢轴连接在所述前支杆上且所述座杆的后部枢轴连接在所述后支杆上，所述车架在经所述一次折叠时，所述推杆向后翻转而使得同一侧的所述前支杆、后支杆、座杆及推杆相对转动而沿前后方向收拢在一起。

12.根据权利要求11所述的儿童推车，其特征在于：多根所述的横撑杆包括设于两侧所述前支杆之间的第一横撑杆；和/或设于两侧所述后支杆之间的第二横撑杆；和/或设于两侧所述推杆之间的第三横撑杆；和/或设于两侧所述座杆之间的第四横撑杆。

儿童推车

技术领域

[0001] 本实用新型涉及一种儿童推车，尤其涉及一种可带座兜双向折叠的儿童推车。

背景技术

[0002] 现有技术中，儿童推车的结构形式多种多样，相应地各推车的折叠原理以及折叠后的结构也各不相同。目前，大部分的儿童推车仅可实现沿前后方向的纵向折叠，折叠后的推车整体尺寸较大，不易携带与存放。也有部分推车可在实现纵向折叠的同时还能进行横向折叠，但该种推车在折叠时往往需要将座兜取下而单独进行折叠，折叠操作十分不便，折叠后的推车体积往往仍然较大。

发明内容

[0003] 本实用新型的目的是提供一种可带座兜进行双向折叠的儿童推车。

[0004] 为达到上述目的，本实用新型采用的技术方案是：一种儿童推车，包括具有展开状态与折叠状态的车架、设于所述车架上的座兜架、用于将所述车架锁定在展开状态下的锁定机构，所述车架包括分别位于左右两侧的侧支架、连接在两侧所述侧支架之间的横撑组件，每侧的侧支架至少包括相对转动连接的多根侧支杆，其中一根所述侧支杆为用于安装所述座兜架的安装杆，所述横撑组件包括多根可沿横向翻转收折的横撑杆，所述座兜架至少包括可沿左右方向收折的围框架、分别固设于所述围框架左右两侧上的两个连接托架，所述连接托架连接在与其同侧的所述安装杆上且所述安装杆能够绕自身轴心线相对所述连接托架旋转地设置，所述儿童推车折叠时，同侧的所有所述侧支杆相对转动而沿前后方向靠拢在一起从而实现所述车架的一次折叠后，所述座兜架位于所述车架的一侧；然后，所有的所述横撑杆沿横向翻转收折，使得两侧的所述侧支架分别翻转地靠拢在所述横撑组件上而实现所述车架的二次折叠，并带动所述座兜架沿左右方向收拢。

[0005] 优选地，所述连接托架包括连接部、与所述连接部相固定且具有座兜接口的安装座、固设于所述围框架上且能够与所述座兜接口相配合插接的插接头，所述连接部可绕所述安装杆的轴心线旋转地设于所述安装杆上，所述车架在经所述二次折叠时，所述安装杆相对所述连接部旋转而实现沿左右方向的翻转。

[0006] 进一步地，所述连接部为可相对转动地套设在所述安装杆上的套筒，所述套筒与所述安装杆之间还设有用于限制两者之间相对旋转角度的限位结构。

[0007] 更进一步地，所述限位结构包括开设于所述套筒上的弧形槽、设于所述安装杆上且插设在所述弧形槽中的限位销，所述车架在经所述二次折叠时，所述限位销沿所述弧形槽滑动而形成所述安装杆相对所述套筒转动时的限位。

[0008] 优选地，所述围框架包括分别位于左右两侧的侧围杆、连接在两侧所述侧围杆之间且可沿左右方向收折的连杆组件。

[0009] 进一步地，所述连杆组件设于两侧所述侧围杆的上部之间，所述连杆组件包括位于两侧所述侧围杆之间的连接座、一端枢轴连接在所述连接座上且另一端枢轴连接在一侧

所述侧围杆上的第一连杆、一端枢轴连接在所述连接座上且另一端枢轴连接在另一侧所述侧围杆上的第二连杆。

[0010] 作为一种具体的实施方式，所述第一连杆、第二连杆分别有两根，且两所述第一连杆之间相互平行地设置，两所述第二连杆之间相互平行地设置。

[0011] 优选地，每根所述横撑杆均包括沿左右方向延伸的支撑杆、枢轴连接在所述支撑杆一端并固定连接在一侧所述侧支架上的第一支杆、枢轴连接在所述支撑杆另一端并固定连接在另一侧所述侧支架上的第二支杆，所述车架在经所述一次折叠后，所述横撑组件上所有的第一支杆相对所述支撑杆旋转时的转动中心线相互平行或共线延伸，所有的所述第二支杆相对所述支撑杆旋转时的转动中心线相互平行或共线延伸；所述车架在经所述二次折叠时，所有的第一支杆带动一侧的所述侧支架相对所有的所述支撑杆翻转而靠拢在所述支撑杆上，所有的所述第二支杆带动另一侧的所述侧支架相对所有的所述支撑杆翻转而靠拢在所述支撑杆上。

[0012] 优选地，所述侧支架上多根所述侧支杆包括前支杆、后支杆及推杆，所述前支杆或所述推杆为所述的安装杆，所述连接托架安装在所述前支杆或所述推杆上。

[0013] 优选地，所述侧支架上多根所述侧支杆包括前支杆、后支杆及推杆，所述推杆为所述的安装杆，所述连接托架安装在所述推杆上，所述车架在经所述一次折叠时，所述推杆向后翻转并与同侧的所述前支杆、后支杆沿前后方向靠拢，所述座兜架在所述推杆的带动下向后翻转并位于所述车架的后侧；所述车架在经所述二次折叠时，所述座兜架沿左右方向收拢并位于所述车架的后侧。

[0014] 进一步地，所述侧支架的多根所述侧支杆中还包括沿前后方向延伸的座杆，所述前支杆的上部与所述推杆的下部相枢轴连接，所述后支杆的上部枢轴连接在所述推杆上，所述座杆的前部枢轴连接在所述前支杆上且所述座杆的后部枢轴连接在所述后支杆上，所述车架在经所述一次折叠时，所述推杆向后翻转而使得同一侧的所述前支杆、后支杆、座杆及推杆相对转动而沿前后方向收拢在一起。

[0015] 更进一步地，多根所述的横撑杆包括设于两侧所述前支杆之间的第一横撑杆；和/或设于两侧所述后支杆之间的第二横撑杆；和/或设于两侧所述推杆之间的第三横撑杆；和/或设于两侧所述座杆之间的第四横撑杆。

[0016] 由于上述技术方案的运用，本实用新型与现有技术相比具有下列优点：本实用新型的儿童推车，其包括车架和设于车架上的座兜架，车架在经一次折叠时，同侧侧支架上的所有侧支杆均沿前后方向靠拢在一起并使得座兜架位于车架的前侧或后侧；车架在二次折叠时，两侧的侧支架相对横撑组件翻转的同时能够带动座兜架沿左右方向发生收折。该儿童推车结构简单，实现了带座兜的二次折叠，折叠后的结构平整紧凑，占用空间较小，为用户的日常使用带来了便利。

附图说明

[0017] 附图1为本实用新型实施例1的儿童推车处于展开状态下的立体图；

[0018] 附图2为本实用新型实施例1的儿童推车处于展开状态下的侧视图；

[0019] 附图3为本实用新型实施例1的儿童推车经一次折叠后的侧视图；

[0020] 附图4为本实用新型实施例1的儿童推车经一次折叠后的前视图；

[0021] 附图5为本实用新型实施例1的儿童推车经二次折叠后的侧视图；

[0022] 附图6为本实用新型实施例1的儿童推车经二次折叠后的前视图；

[0023] 附图7为本实用新型实施例1的儿童推车经二次折叠后的立体图；

[0024] 附图8为本实用新型实施例2的儿童推车处于展开状态下的立体图；

[0025] 附图9为本实用新型实施例2的儿童推车经一次折叠后的侧视图；

[0026] 其中：100、车架；200、座兜架；1、前支杆；2、后支杆；3、推杆；31、限位销；4、座杆；5、第一横撑杆；5、第一横撑杆；6、第二横撑杆；7、第三横撑杆；8、第四横撑杆；51、61、71、81、支撑杆；52、62、72、82、第一支杆；53、63、73、83、第二支杆；9、侧围杆；10、连杆组件；10a、连接座；10b、第一连杆；10c、第二连杆；11、连接托架；11a、连接部(套筒)；11b、安装座；11c、插接头；11d、弧形槽；20、前轮；30、后轮。

具体实施方式

[0027] 下面结合附图和具体实施例来对本实用新型的技术方案作进一步的阐述。

[0028] 实施例1

[0029] 参见图1至图7所示的儿童推车，其包括具有展开状态与折叠状态的车架100、设于车架100上的座兜架200、用于将车架100锁定在展开状态下的锁定机构。该车架100包括分别位于左右两侧的侧支架、连接在两侧侧支架之间的横撑组件。

[0030] 每侧的侧支架至少包括下部设有前轮20的前支杆1、下部设有后轮30的后支杆2、以及推杆3，横撑组件包括多根可沿横向翻转收折的横撑杆，车架100在折叠时先后经过两次折叠过程，分别为一次折叠与二次折叠，一次折叠时，推杆3向后翻转，前支杆1、后支杆2及推杆3沿前后方向收拢在一起，即两侧的侧支架分别折叠；二次折叠时，所有的横撑杆沿横向翻转收折，带动两侧的侧支架分别翻转地靠拢在横撑组件上。

[0031] 参见各附图所示，座兜架200可沿横向收折地设置，其包括可沿左右方向收折的围框架和分别固设于围框架左右两侧上的两个连接托架11，该连接托架11连接在与其同侧的推杆3上且能够相对推杆3旋转地设置。这样，车架100在一次折叠时，推杆3向后翻转时便带动座兜架200整体向后翻转而位于推杆3的后侧，如图3所示；当车架100在二次折叠时，座兜架200沿左右方向收折，而侧支架相对横撑杆翻转时推杆3相对连接托架11发生旋转，这使得车架100在二次折叠的过程中，座兜架200不会对车架100的横向收折构成阻挡。经上述的二次折叠后，座兜架200沿左右方向收拢而位于车架100的后侧，如图5、图7所示。

[0032] 具体地，参见图2所示，连接托架11包括可绕推杆3的轴心线旋转地设于推杆3上的连接部11a、与连接部11a相固定且具有座兜接口的安装座11b、固设于围框架上的插接头11c，通过插接头11c与安装座11b上的座兜接口相配合连接，便可实现座兜架200在车架100上的可拆卸安装。车架100在经二次折叠时，推杆3相对上述的连接部11a进行旋转而实现沿左右方向的翻转。

[0033] 在本实施例中，连接部11a为可相对转动地套设在推杆3上的套筒，该套筒与推杆3之间还设有用于限制两者之间相对旋转角度的限位结构。参见图2所示，该限位结构包括开设于套筒上的弧形槽11d、设于推杆3上且插设在弧形槽11d中的限位销31，当推杆3相对套筒发生旋转时，限位销31沿弧形槽11d滑动而形成对推杆3相对套筒旋转幅度的限位。当然，上述的限位结构也可以为将弧形槽开设在推杆上且将限位销设置在套筒上，其起到的限位

作用是相同的。

[0034] 参见各附图所示，座兜架200的围框架包括分别位于左右两侧的侧围杆9、连接在两侧的侧围杆9之间且可沿左右方向收折的连杆组件10，连杆组件10沿左右方向收折时便使得两侧的侧围杆9沿左右方向逐渐靠近而实现座兜架200的横向收折。本实施例中，参见图1所示，连杆组件10设于两侧侧围杆9的上部之间。该连杆组件10包括位于两侧侧围杆9之间的连接座10a、一端枢轴连接在连接座10a上且另一端枢轴连接在一侧的侧围杆9上的第一连杆10b、一端枢轴连接在连接座10a上且另一端枢轴连接在另一侧的侧围杆9上的第二连杆10c，连接座10a上还可以设置用于将第一连杆10b与第二连杆10c锁定而使得连杆组件10沿左右方向展开在两侧侧围杆9之间的锁定件(图中未示出)。

[0035] 在这里，第一连杆10b与第二连杆10c分别设置有两根，且两根第一连杆10b之间相互平行地设置，两第二连杆10c之间相互平行地设置。座兜架200展开时，如图1所示，第一连杆10b与第二连杆10c沿左右方向展开而支撑在两侧的侧围杆9之间；而座兜架200在折叠时便可带动与其相连接的所有第一连杆10b与第二连杆10c的端部运动，从而使得第一连杆10b与第二连杆10c分别转动而沿左右方向逐渐靠拢，进而使得两侧的侧围杆9沿左右方向逐渐靠拢而实现座兜架200的横向收折。本实施例中，将第一连杆10b与第二连杆10c分别倾斜于左右水平方向延伸，这样在连接座10a上的锁定件解锁后，再施加两侧侧围杆9沿左右方向的力时，便可使得第一连杆10b与第二连杆10c自动地相对侧围杆9转动而实现座兜架200的横向收折。

[0036] 本实施例中的车架100的具体结构如下：每侧的侧支架还包括沿前后方向延伸的座杆4，前支杆1的上部与推杆3的下部相枢轴连接，后支杆2的上部枢轴连接在推杆3上，座杆4的前部枢轴连接在前支杆1上且其后部枢轴连接在后支杆2上。车架100在展开时，同侧侧支架上前支杆1与推杆3沿同一长度方向延伸，而使得同侧侧支架的前支杆1、推杆3、后支杆2及座杆4之间构成稳定的三角形结构。当车架上的锁定机构解锁后，将推杆3向后翻转便可使得同侧的前支杆1、后支杆2、座杆4及推杆3相对转动而沿前后方向逐渐地收拢在一起，从而实现车架100的纵向折叠，即实现车架100的一次折叠。

[0037] 参见各附图所示，横撑组件包括多根可沿横向翻转收折的横撑杆。在本实施例中，如图1、图4所示，该多根横撑杆包括设于两侧前支杆1下部之间的第一横撑杆5、设于两侧后支杆2下部之间的第二横撑杆6、设于两侧推杆3顶部之间的第三横撑杆7、设于两侧座杆4后部之间的第四横撑杆8。

[0038] 具体地，参见图3所示，第一横撑杆5包括沿左右方向延伸的支撑杆51、通过轴a枢轴连接在支撑杆51一端并固定在一侧前支杆1上的第一支杆52、通过轴a’枢轴连接在支撑杆51另一端并固定在另一侧前支杆1上的第二支杆53；第二横撑杆6包括沿左右方向延伸的支撑杆61、通过轴b枢轴连接在支撑杆61一端并固定在一侧后支杆2上的第一支杆62、通过轴b’枢轴连接在支撑杆61另一端并固定在另一侧后支杆2上的第二支杆63；第三横撑杆7包括沿左右方向延伸的支撑杆71、通过轴c枢轴连接在支撑杆71一端并固定在一侧推杆3顶部上的第一支杆72、通过轴c’枢轴连接在支撑杆71另一端并固定在另一侧推杆3顶部的第二支杆73；第四横撑杆8包括沿左右方向延伸的支撑杆81、通过轴d枢轴连接在支撑杆81一端并固定在一侧座杆4后部上的第一支杆82、通过轴d’枢轴连接在支撑杆81另一端并固定在另一侧座杆4后部上的第二支杆83。

[0039] 当车架100锁定于展开状态时，横撑组件的第一横撑杆5、第二横撑杆6、第三横撑杆7、第四横撑杆8分别沿横向展开并支撑在两侧的侧支架10之间。而当车架100完成纵向折叠后，同一侧的侧支架上前支杆1、后支杆2、推杆3及座杆4均靠拢在一起，此时，第一横撑杆5、第二横撑杆6、第三横撑杆7、第四横撑杆8处于不同的高度位置，且转轴a、b、c、d的轴心线相互平行或共线延伸，转轴a'、b'、c'、d'的轴心线相互平行或共线延伸，本实施例中，转轴a、b、c、d的轴心线为共线延伸，其共同的轴心线为mm'；转轴a'、b'、c'、d'的轴心线也为共线延伸，其共同的轴心线为nn'，左侧的侧支架与所有的第一支杆52、62、72、82一起可绕轴心线mm'相对所有的支撑杆51、61、71、81旋转而靠拢至支撑杆上；右侧的侧支架与所有的第二支杆53、63、73、83一起可绕轴心线nn'相对所有的支撑杆51、61、71、81旋转而靠拢至支撑杆上。具体操作时，可将两侧的侧支架朝向车架100的后侧相向地进行翻转，使得两侧的侧支架收拢至所有的支撑杆51、61、71、81的前侧上。

[0040] 综上，该儿童推车在展开时，参见图1、图2所示，车架100锁定于展开状态下，座兜架200通过连接托架11安装在推杆3上，其沿左右方向展开并位于推杆3的前侧，其围框架通过锁定件锁定，该展开状态下车架100与座兜架200均具有良好的刚性和稳定性。

[0041] 当需要将该儿童推车折叠时，先将车架100上的锁定机构解锁，然后将推杆3连同座兜架100一起向后翻转，使得两侧侧支架上的前支杆1、后支杆2、推杆3及座杆4相对转动而沿前后方向收拢在一起，实现车架100的一次折叠，此时座兜架200位于推杆3的后侧，即位于一次折叠后的车架100的后侧，如图3、图4所示。此时，车架100上，各横撑杆分别处于不同的高度位置，且所有的第一连杆与相应的支撑杆相连接的转轴轴心线沿mm'共线，所有的第二连杆与相应的支撑杆相连接的转轴轴心线沿nn'共线。

[0042] 接着，操作者将两侧的侧支架朝向车架100的前侧相向地进行翻转，推杆3绕自身轴心线相对连接托架11旋转，同时两侧推杆3沿左右方向靠拢时驱使两侧的侧围杆9沿左右方向逐渐靠拢而使得座兜架200逐渐地沿左右方向收折，这样便使得两侧的侧支架逐渐地靠拢至横撑组件上，实现车架100的二次折叠，如图5、图6、图7所示，座兜架200沿左右方向完成折叠并位于折叠后的车架100的后侧。折叠后的儿童推车结构平整紧凑，且可自立于地面。

[0043] 实施例2

[0044] 参见图8、图9所示的儿童推车，其与实施例1的区别仅在于座兜架200的安装位置不同。该实施例中，座兜架200通过连接托架11安装在两侧的前支杆1上。

[0045] 该儿童推车折叠时，车架100上前支杆1、后支杆2及推杆3相对转动而沿前后方向靠拢在一起从而实现车架100的一次折叠后，座兜架200保持在两侧前支杆1的前侧；然后，两侧的侧支架分别相对横撑组件翻转而靠拢至横撑组件上从而实现车架100的二次折叠，在该二次折叠的过程中，前支杆1绕自身轴心线相对连接托架11的连接部11a进行旋转而实现沿左右方向的翻转，同时带动座兜架200沿左右方向发生收折。

[0046] 此外，当儿童推车上车架采用其他的结构时，也可按照如上类似的方式而实现带座兜架的双向折叠。具体地，将其侧支架的多根侧支杆中的一根作为安装座兜架的安装杆，座兜架的连接托架安装在该安装杆上且该安装杆可绕自身轴心线相对连接托架旋转地设置即可。儿童推车折叠时，车架在一次折叠时，侧支架上的所有侧支杆相对转动而沿前后方向靠拢在一起，而座兜架在上述安装杆的带动下位于车架的一侧；接着将两侧的侧支架分

别相对横撑组件翻转而靠拢至横撑组件上而实现车架的二次折叠，在该过程中，安装杆绕自身轴心线相对连接托架旋转而实现避让进而实现沿左右方向的翻转，同时带动座兜架沿左右方向发生收折。

[0047] 上述实施例只为说明本实用新型的技术构思及特点，其目的在于让熟悉此项技术的人士能够了解本实用新型的内容并据以实施，并不能以此限制本实用新型的保护范围。凡根据本实用新型精神实质所作的等效变化或修饰，都应涵盖在本实用新型的保护范围之内。

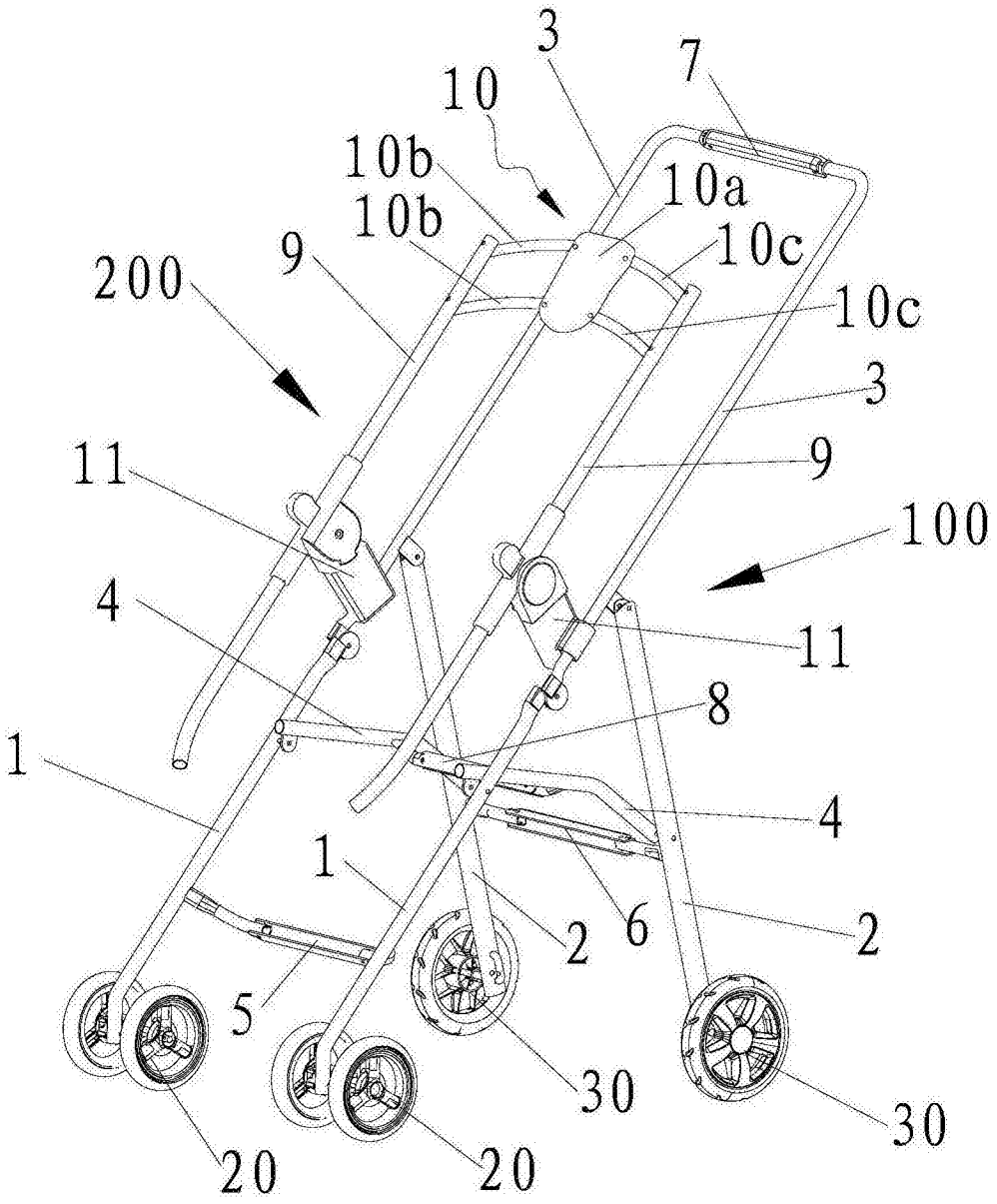

图1

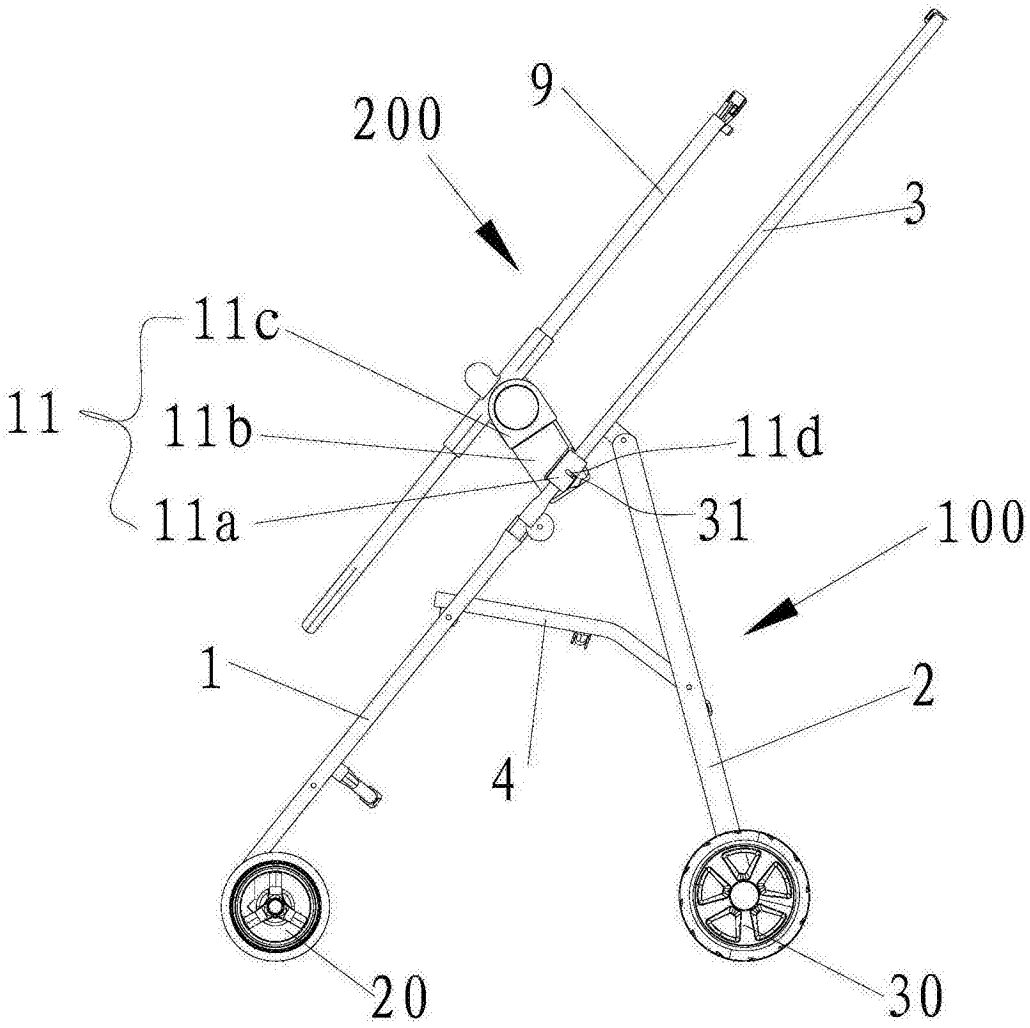

图2

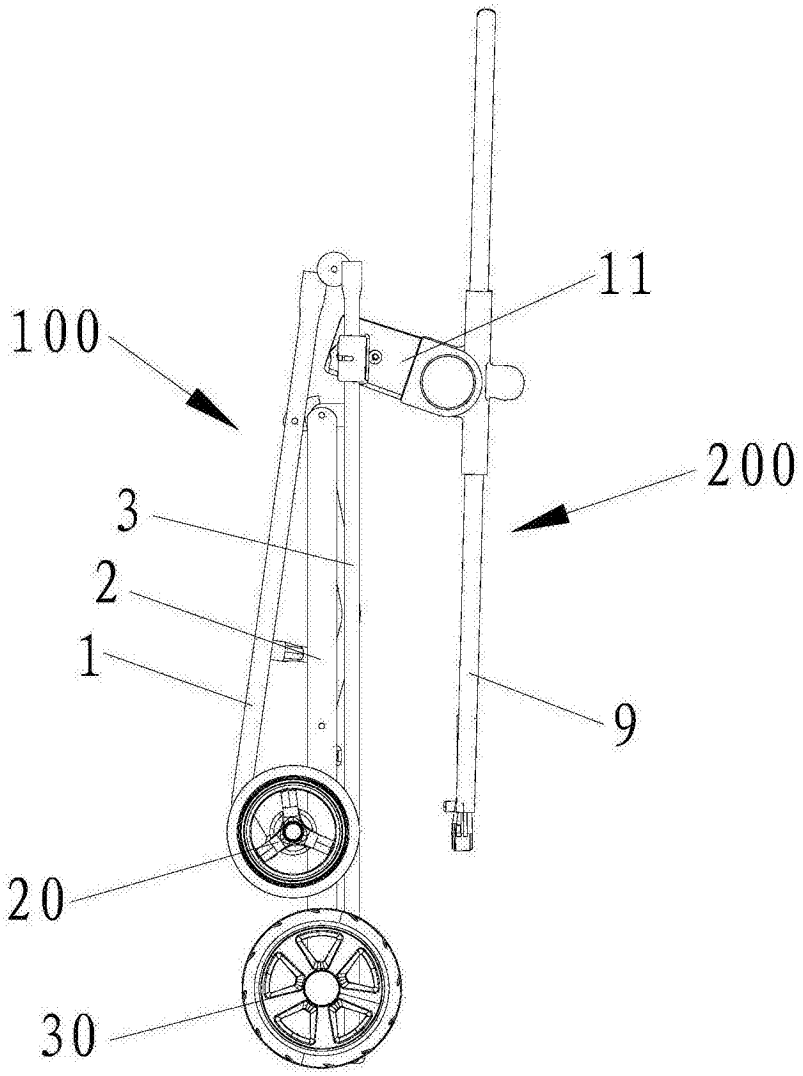

图3

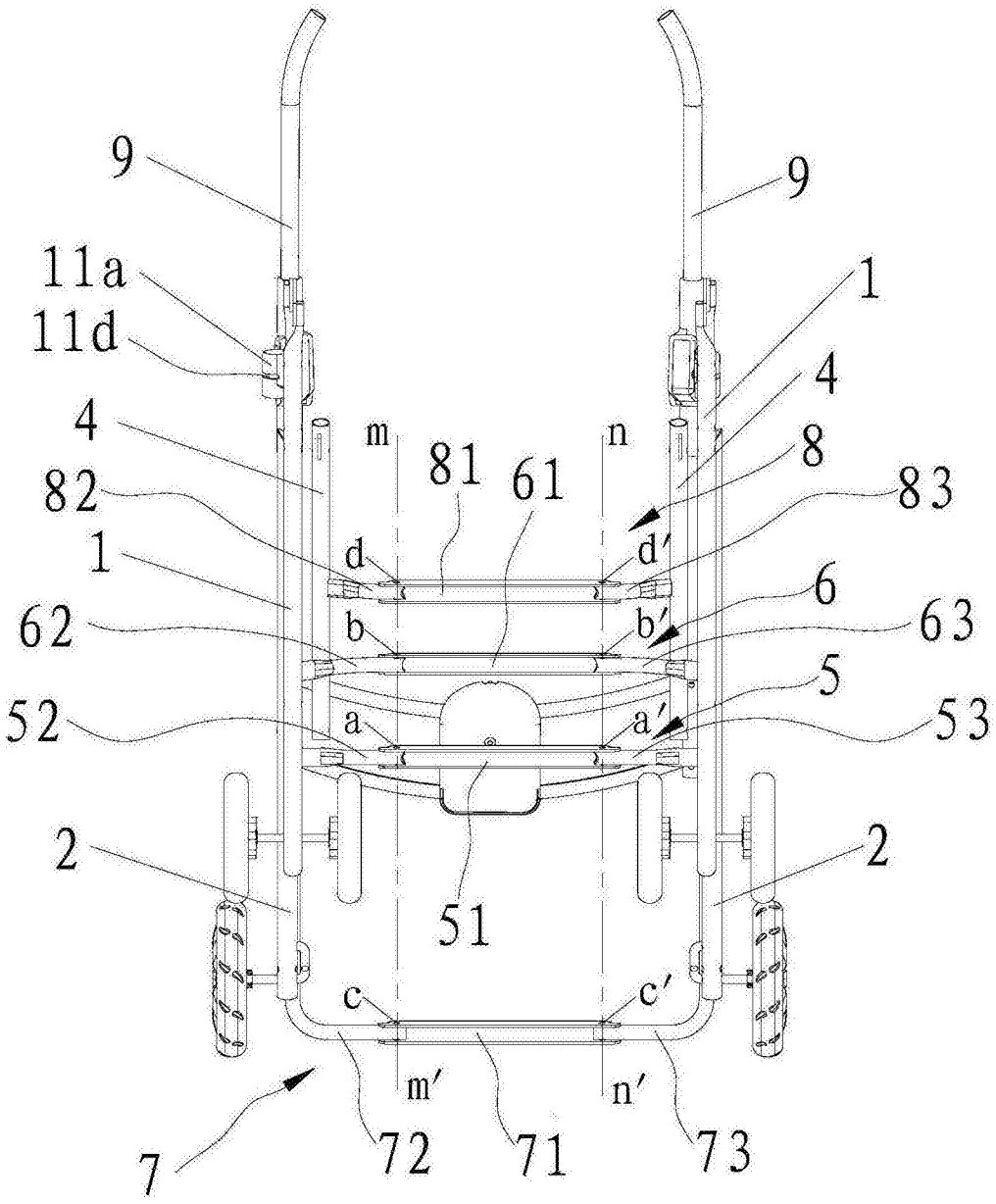
9
9
11a
11d
1
4
4
8
82
83
1
d
d′
6
62
b
b′
63
5
52
a
a′
53
2
2
51
c
c′
m′
n′
7
72
71
73
m
81
61
n

图4

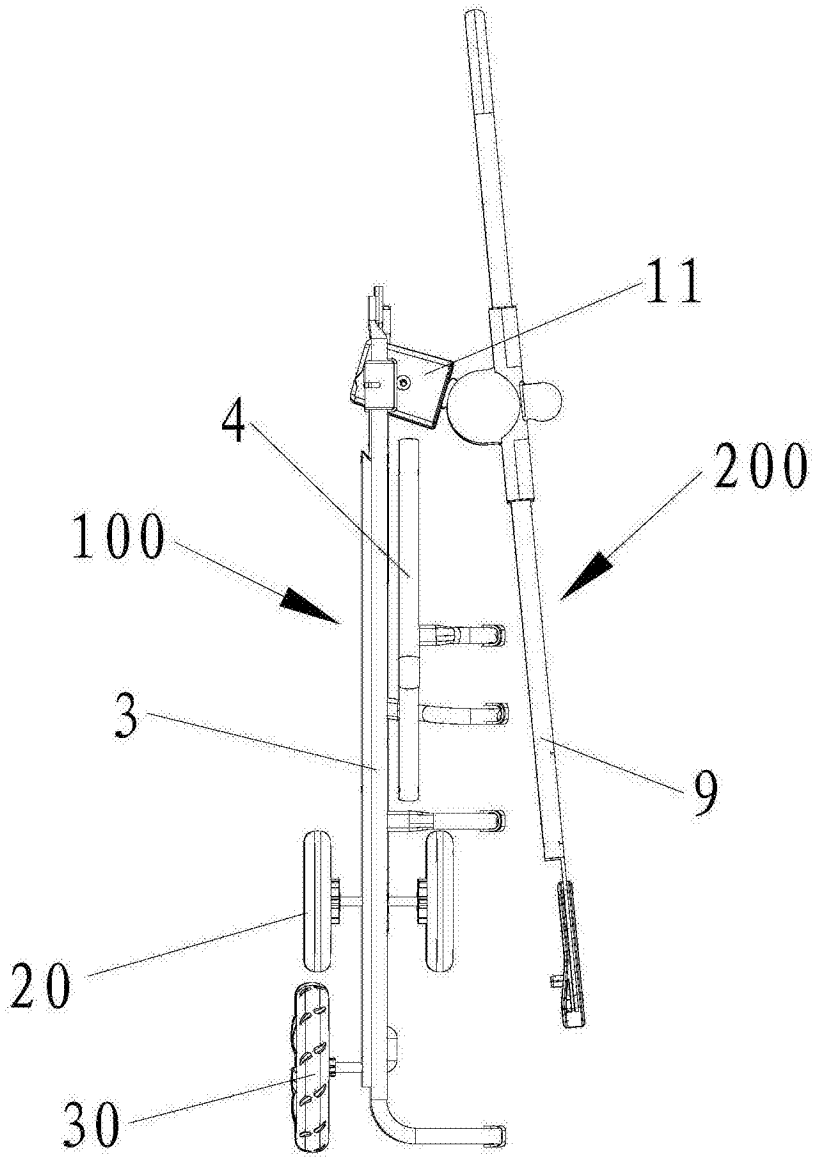

图5

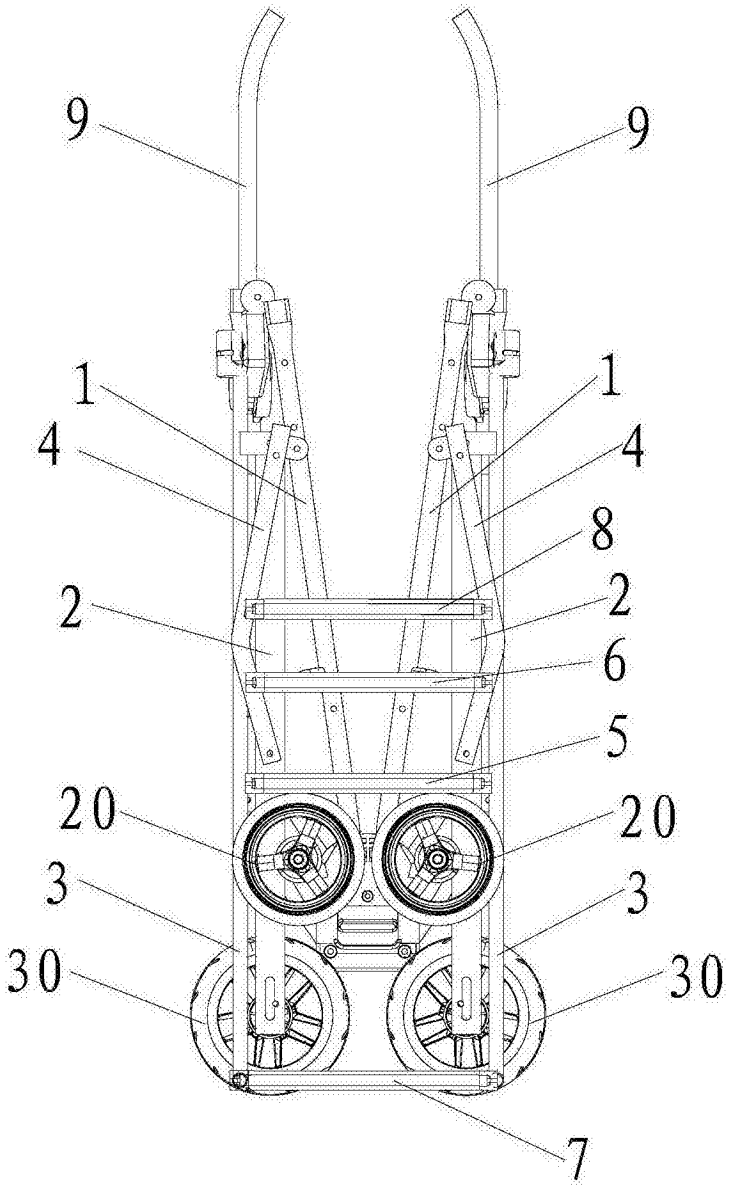

图6

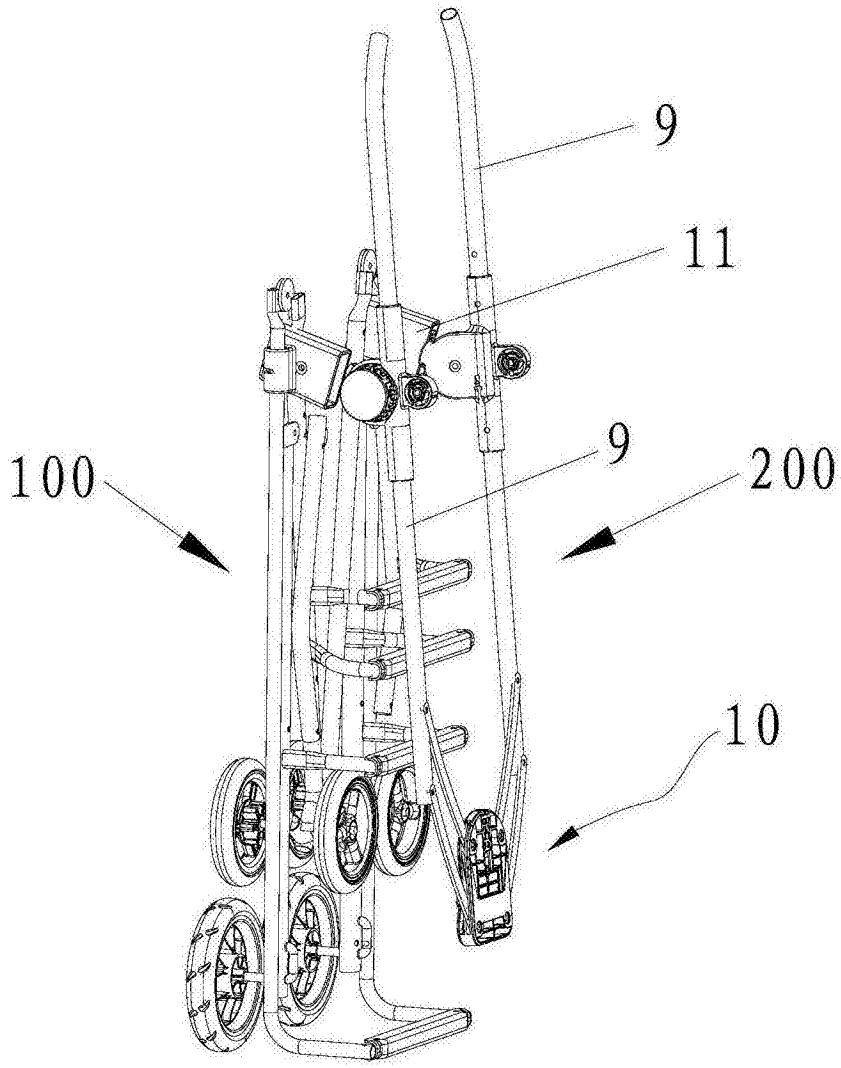

图7

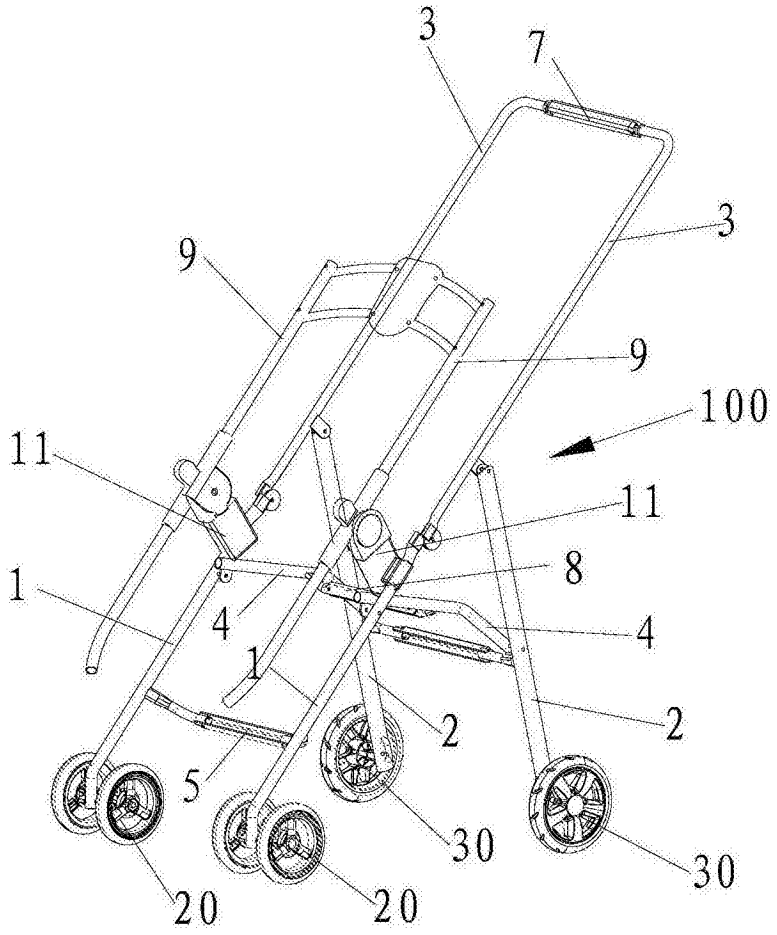

图8

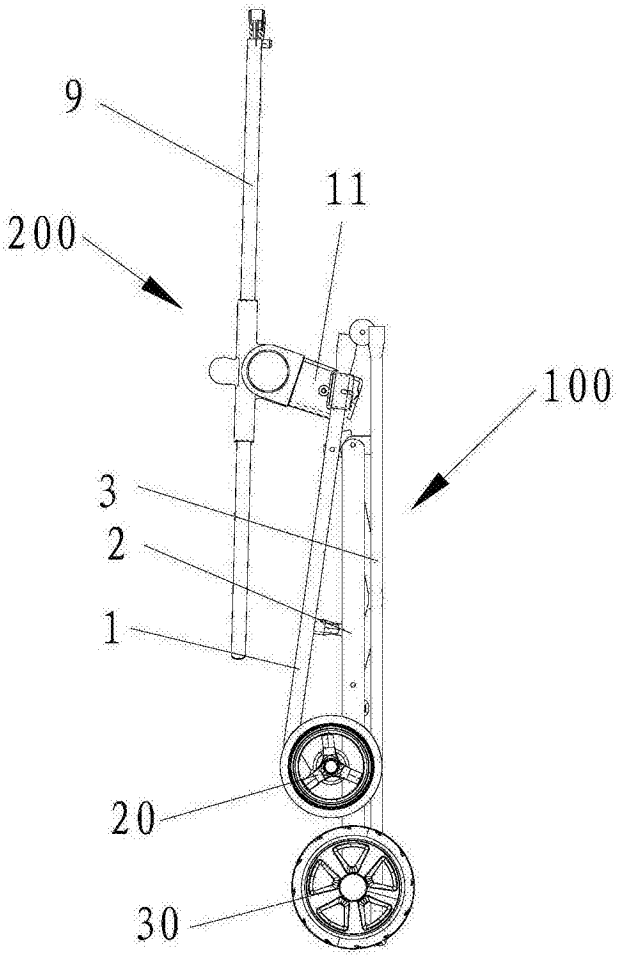

图9