(19)中华人民共和国国家知识产权局

(12)发明专利申请

(10)申请公布号 CN 103919295 A
(43)申请公布日 2014.07.16

(21)申请号 201410119847.1

(22)申请日 2014.03.28

(71)申请人 江阴海鹰呢绒有限公司
地址 214405 江苏省无锡市江阴市南闸街道开泉路 11 号

(72)发明人 周忠平

(51)Int.Cl.
A41D 1/22(2006.01)
A41D 31/02(2006.01)

权利要求书1页 说明书2页 附图1页

(54)发明名称

带有底衫的 T 恤衫

(57)摘要

本发明涉及一种女装的 T 恤衫，属于服装领域。一种带有底衫的 T 恤衫，其特征在于：所述带有底衫的 T 恤衫包括 T 恤衫本体(1)、底衫(2)和带子(3)，所述 T 恤衫本体(1)、底衫(2)和带子(3)连接为一整体，所述 T 恤衫本体(1)为大圆领套衫，所述底衫(2)为小圆领，位置在 T 恤衫本体(1)的里侧，与 T 恤衫本体(1)部分重叠并用线固定，所述带子(3)在底衫(2)的两侧，所述底衫(2)通过带子(3)悬挂在脖子上。带有底衫的 T 恤衫将底衫和 T 恤衫结合起来，不仅可以保护女性的隐私，而且穿着也舒服、易散热。

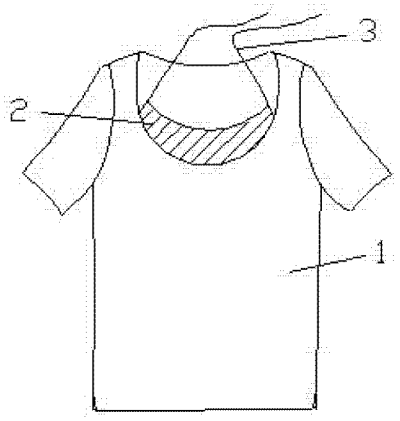

CN 103919295 A

1. 一种带有底衫的 T 恤衫，其特征在于：所述带有底衫的 T 恤衫包括 T 恤衫本体（1）、底衫（2）和带子（3），所述 T 恤衫本体（1）、底衫（2）和带子（3）连接为一整体，所述 T 恤衫本体（1）为大圆领套衫，所述底衫（2）为小圆领，位置在 T 恤衫本体（1）的里侧，与 T 恤衫本体（1）部分重叠并用线固定，所述带子（3）在底衫（2）的两侧，所述底衫（2）通过带子（3）悬挂在脖子上，T 恤衫本体由面料 A 制成，面料 A 原料包括：氯纶纤维、涤纶纤维和阻燃剂，所述的氯纶纤维所占的重量百分比为 55%~60%，所述的涤纶纤维所占的重量百分比为 30%~35%，所述的阻燃剂所占的重量百分比为 5%~10%，底衫 2 由面料 B 制成，面料 B 原料包括：酚醛纤维、氯纶纤维和阻燃剂，所述的酚醛纤维所占的重量百分比为 65%~70%，所述的氯纶纤维所占的重量百分比为 15%~20%，所述的阻燃剂所占的重量百分比为 10%~15%。

带有底衫的 T 恤衫

技术领域

[0001] 本发明涉及一种 T 恤衫，尤其是涉及一种女装的 T 恤衫，属于服装领域。

背景技术

[0002] 夏天，凉快的 T 恤衫是人们最喜欢穿的衣服。为方便穿脱，T 恤衫的领口较大，女性弯腰时胸部容易走光。因此很多女性都在 T 恤衫里面再添一件吊带衫或小背心。这样的穿着往往不容易散热，很不舒服。

发明内容

[0003] 本发明的目的在于克服上述不足，提供一种穿着舒服、易散热的带有底衫的 T 恤衫。

[0004] 本发明的目的是这样实现的：一种带有底衫的 T 恤衫，所述带有底衫的 T 恤衫包括 T 恤衫本体、底衫和带子，所述 T 恤衫本体、底衫和带子连接为一整体，所述 T 恤衫本体为大圆领套衫，所述底衫为小圆领，位置在 T 恤衫本体的里侧，与 T 恤衫本体部分重叠并用线固定，所述带子在底衫的两侧，所述底衫通过带子悬挂在脖子上，面料 A 原料包括：氯纶纤维、涤纶纤维和阻燃剂，所述的氯纶纤维所占的重量百分比为 55%~60%，所述的涤纶纤维所占的重量百分比为 30%~35%，所述的阻燃剂所占的重量百分比为 5%~10%，底衫 2 由面料 B 制成，面料 B 原料包括：酚醛纤维、氯纶纤维和阻燃剂，所述的酚醛纤维所占的重量百分比为 65%~70%，所述的氯纶纤维所占的重量百分比为 15%~20%，所述的阻燃剂所占的重量百分比为 10%~15%。

[0005] 与现有技术相比，本发明的有益效果是：带有底衫的 T 恤衫将底衫和 T 恤衫结合起来，不仅可以保护女性的隐私，而且穿着也舒服、易散热。

附图说明

[0006] 图 1 为本发明带有底衫的 T 恤衫正面的平面示意图。

[0007] 图 2 为图 1 的背面的平面示意图。

[0008] 其中：T 恤衫本体 1、底衫 2、带子 3。

具体实施方式

[0009] 参见图 1 和图 2，本发明涉及一种带有底衫的 T 恤衫，它包括 T 恤衫本体 1、底衫 2 和带子 3，所述 T 恤衫本体 1、底衫 2 和带子 3 连接为一整体。所述 T 恤衫本体 1 为大圆领套衫。所述底衫 2 为小圆领，位置在 T 恤衫本体 1 的里侧，与 T 恤衫本体 1 部分重叠并用线固定。所述带子 3 在底衫 2 的两侧，所述底衫 2 通过带子 3 悬挂在脖子上。T 恤衫本体由面料 A 制成，面料 A 原料包括：氯纶纤维、涤纶纤维和阻燃剂，所述的氯纶纤维所占的重量百分比为 55%~60%，所述的涤纶纤维所占的重量百分比为 30%~35%，所述的阻燃剂所占的重量百分比为 5%~10%。底衫 2 由面料 B 制成，面料 B 原料包括：酚醛纤维、氯纶纤维和阻燃剂，所述

的酚醛纤维所占的重量百分比为 65%~70%，所述的氯纶纤维所占的重量百分比为 15%~20%，所述的阻燃剂所占的重量百分比为 10%~15%。

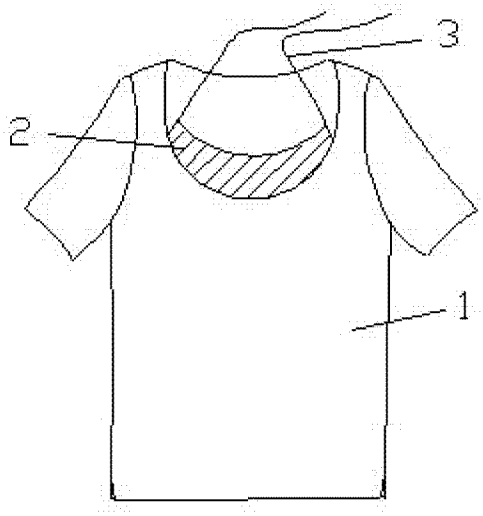

图 1

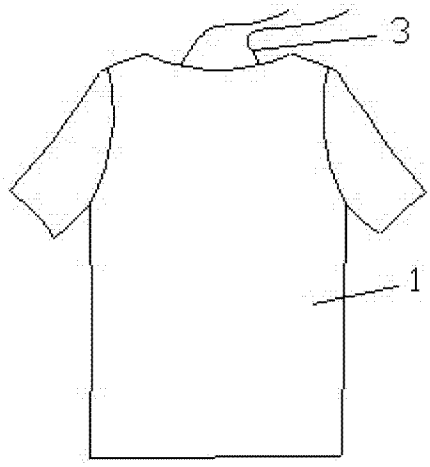

图 2