(19)中华人民共和国国家知识产权局

(12)实用新型专利

(10)授权公告号 CN 209209258 U
(45)授权公告日 2019.08.06

(21)申请号 201821988497.2

(22)申请日 2018.11.29

(73)专利权人 上海聚特展示用品有限公司
地址 201114 上海市闵行区陈行路2388号科技广场3号楼106室

(72)发明人 王柏双

(74)专利代理机构 上海科盛知识产权代理有限公司 31225
代理人 蔡彭君

(51)Int.Cl.
B65D 5/20(2006.01)
B65D 5/66(2006.01)
B65D 5/42(2006.01)

(ESM)同样的发明创造已同日申请发明专利

权利要求书1页 说明书3页 附图3页

(54)实用新型名称

一种翻折成型陈列盒

(57)摘要

本实用新型涉及一种翻折成型陈列盒，包括一顶面开口的盒本体，陈列盒还包括展示牌和封盖，展示牌与盒本体后侧面的上边缘通过第一折痕连接，封盖的根部与盒本体前侧面的上边缘通过第二折痕连接，封盖的末端设有用于支撑盒本体的支撑部，封盖的表面还设有第三折痕，第三折痕与第二折痕平行，其第三折痕和第二折痕的之间的距离与盒本体前侧面的高度一致。与现有技术相比，本实用新型通过设计展示牌和封盖，可以实现展示品的预装填，并且在运输时可以和上封盖，占用空间小，便于运输，展示牌则可以进行个性化的设计，提高差异化展示的效果。

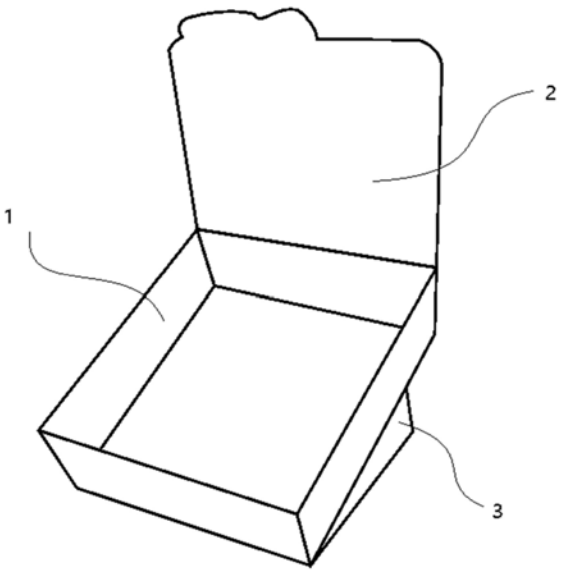

CN 209209258 U

1.一种翻折成型陈列盒,包括一顶面开口的盒本体,其特征在于,所述陈列盒还包括展示牌和封盖,所述展示牌与盒本体后侧面的上边缘通过第一折痕连接,所述封盖的根部与盒本体前侧面的上边缘通过第二折痕连接,所述封盖的末端设有用于支撑盒本体的支撑部,封盖的表面还设有第三折痕,所述第三折痕与第二折痕平行,其第三折痕和第二折痕的之间的距离与盒本体前侧面的高度一致。

2.根据权利要求1所述的一种翻折成型陈列盒,其特征在于,所述支撑部包括一个方形片和两个三角片,两个三角片均为直角三角形,该方形片的两个宽边分别与两个三角片的一条直角边90度连接,且长度相等,方形片的一条长边与封盖表面中与第三折痕相对的边连接,且长度相同,两个三角片的另一条直角边分别与封盖的表面的两个侧边连接。

3.根据权利要求2所述的一种翻折成型陈列盒,其特征在于,所述三角片的另一条直角边延伸至第三折痕处。

4.根据权利要求2所述的一种翻折成型陈列盒,其特征在于,所述方形片宽边的长度与盒本体的高度一致。

5.根据权利要求2所述的一种翻折成型陈列盒,其特征在于,所述方形片的厚度大于展示牌的厚度。

6.根据权利要求5所述的一种翻折成型陈列盒,其特征在于,所述方形片的厚度为展示牌厚度的整数倍。

一种翻折成型陈列盒

技术领域

[0001] 本实用新型涉及一种陈列盒，尤其是涉及一种翻折成型陈列盒。

背景技术

[0002] 目前，市场上大部分纸质陈列盒在展示功能上并不能起到展示特殊并吸引客户的作用，因此就显得比较普通。而一些能起到展示作用的陈列盒则结构特别复杂，组装特别繁琐，或者是材质非纸质，导致成本超标，也不环保，例如中国专利CN207737656U公开了一种折叠式塑料陈列盒，包括基础底板、上左侧板、下左侧板、上右侧板、下右侧板、前板、后板及若干中板；所述的前板底部与基础底板前端铰接，所述的下左侧板和下右侧板分别垂直安装在基础底板的左侧和右侧；下左侧板和下右侧板的上端分别与上左侧板和上右侧板的下端铰接；所述的上左侧板和上右侧板相对的面上对应于前板、后板及各中板处分别设有插槽，后板、中板及前板能够插装在上左侧板和上右侧板相对应的插槽内；相邻的两中板之间及后板与其相邻的中板之间设有上层底板；中板与后板、前板平行设置，中板的底部与基础底板铰接。该陈列盒一来采用的材质是塑料，塑料的原料是不可再生资源，并且难降解，不环保，二来其结构不便于运输，不能将待展示品储存在陈列盒中。

实用新型内容

[0003] 本实用新型的目的就是为了克服上述现有技术存在的缺陷而提供一种翻折成型陈列盒。

[0004] 本实用新型的目的可以通过以下技术方案来实现：

[0005] 一种翻折成型陈列盒，包括一顶面开口的盒本体，所述陈列盒还包括展示牌和封盖，所述展示牌与盒本体后侧面的上边缘通过第一折痕连接，所述封盖的根部与盒本体前侧面的上边缘通过第二折痕连接，所述封盖的末端设有用于支撑盒本体的支撑部，封盖的表面还设有第三折痕，所述第三折痕与第二折痕平行，其第三折痕和第二折痕的之间的距离与盒本体前侧面的高度一致。

[0006] 所述支撑部包括一个方形片和两个三角片，两个三角片均为直角三角形，该方形片的两个宽边分别与两个三角片的一条直角边90度连接，且长度相等，方形片的一条长边与封盖表面中与第三折痕相对的边连接，且长度相同，两个三角片的另一条直角边分别与封盖的表面的两个侧边连接。

[0007] 所述三角片的另一条直角边延伸至第三折痕处。

[0008] 所述方形片宽边的长度与盒本体的高度一致。

[0009] 所述方形片的厚度大于展示牌的厚度。

[0010] 所述方形片的厚度为展示牌厚度的整数倍。

[0011] 与现有技术相比，本实用新型具有以下有益效果：

[0012] 1)通过设计展示牌和封盖，可以实现展示品的预装填，并且在运输时可以和上封盖，占用空间小，便于运输，展示牌则可以进行个性化的设计，提高差异化展示的效果。

[0013] 2)设计独特的支撑部,可以实现将陈列盒顶起一定角度,达到更好地展示目的。

[0014] 3)对支撑部进行了加厚处理,能够承受更大的重量,可以拓宽陈列盒所适用的展品的范围。

[0015] 4)组装方便,陈列盒可互卡成型,无需多余步骤。

[0016] 4)成本优势,制作简单,运输方便。

[0017] 5)稳定性佳,一纸成型,结构牢固。

附图说明

[0018] 图1为本实用新型展开后的结构示意图;

[0019] 图2为本实用新型展开前的结构示意图;

[0020] 图3为展开过程示意图;

[0021] 图4为本实用新型展开后的侧视示意图;

[0022] 其中:1、盒本体,2、展示牌,3、封盖,4、支撑部,5、三角片,6、方形片。

具体实施方式

[0023] 下面结合附图和具体实施例对本实用新型进行详细说明。本实施例以本实用新型技术方案为前提进行实施,给出了详细的实施方式和具体的操作过程,但本实用新型的保护范围不限于下述的实施例。

[0024] 一种翻折成型陈列盒,如图1～图4所示,包括一顶面开口的盒本体1,陈列盒还包括展示牌2和封盖3,展示牌2与盒本体1后侧面的上边缘通过第一折痕连接,封盖3的根部与盒本体1前侧面的上边缘通过第二折痕连接,封盖3的末端设有用于支撑盒本体1的支撑部4,封盖3的表面还设有第三折痕,第三折痕与第二折痕平行,其第三折痕和第二折痕的之间的距离与盒本体1前侧面的高度一致。

[0025] 通过设计展示牌2和封盖3,可以实现展示品的预装填,并且在运输时可以和上封盖3,占用空间小,便于运输,展示牌2则可以进行个性化的设计,提高差异化展示的效果。

[0026] 支撑部4包括一个方形片6和两个三角片5,两个三角片5均为直角三角形,该方形片6的两个宽边分别与两个三角片5的一条直角边90度连接,且长度相等,方形片6的一条长边与封盖3表面中与第三折痕相对的边连接,且长度相同,两个三角片5的另一条直角边分别与封盖3的表面的两个侧边连接。设计独特的支撑部4,可以实现将陈列盒顶起一定角度,达到更好地展示目的。

[0027] 三角片5的另一条直角边延伸至第三折痕处,可以增加接触面积。

[0028] 方形片6宽边的长度与盒本体1的高度,此外,方形片6的厚度大于展示牌2的厚度,优选的,方形片6的厚度为展示牌2厚度的整数倍,一般为两倍,对支撑部4进行了加厚处理,能够承受更大的重量,可以拓宽陈列盒所适用的展品的范围。

[0029] 本实用新型公开的这种结构无需拼接,一纸成型,组装简单方便,并且拥有多种形态。该陈列盒具有三种形态,一种是摊平形态,一种是可以保护产品的封闭形态,最后一种是摆放销售时的展示形态。

[0030] 上述翻折成型陈列盒在不需要包装产品时,陈列盒可完全摊平,节约运输成本。在需要包装产品运输时,陈列盒可处于封闭盒型状态,既能有效保护产品,还能一定程度上节

约运输空间。在展示盒型状态时可以形成倾斜角度，具备完美的展示功能，可有效促销。

[0031] 本结构陈列盒自带封盖3，封盖3盖住时可以形成封闭盒型，打开封盖3旋转至盒底，可起底托作用，将陈列盒顶起一定角度，达到更好地展示目的。

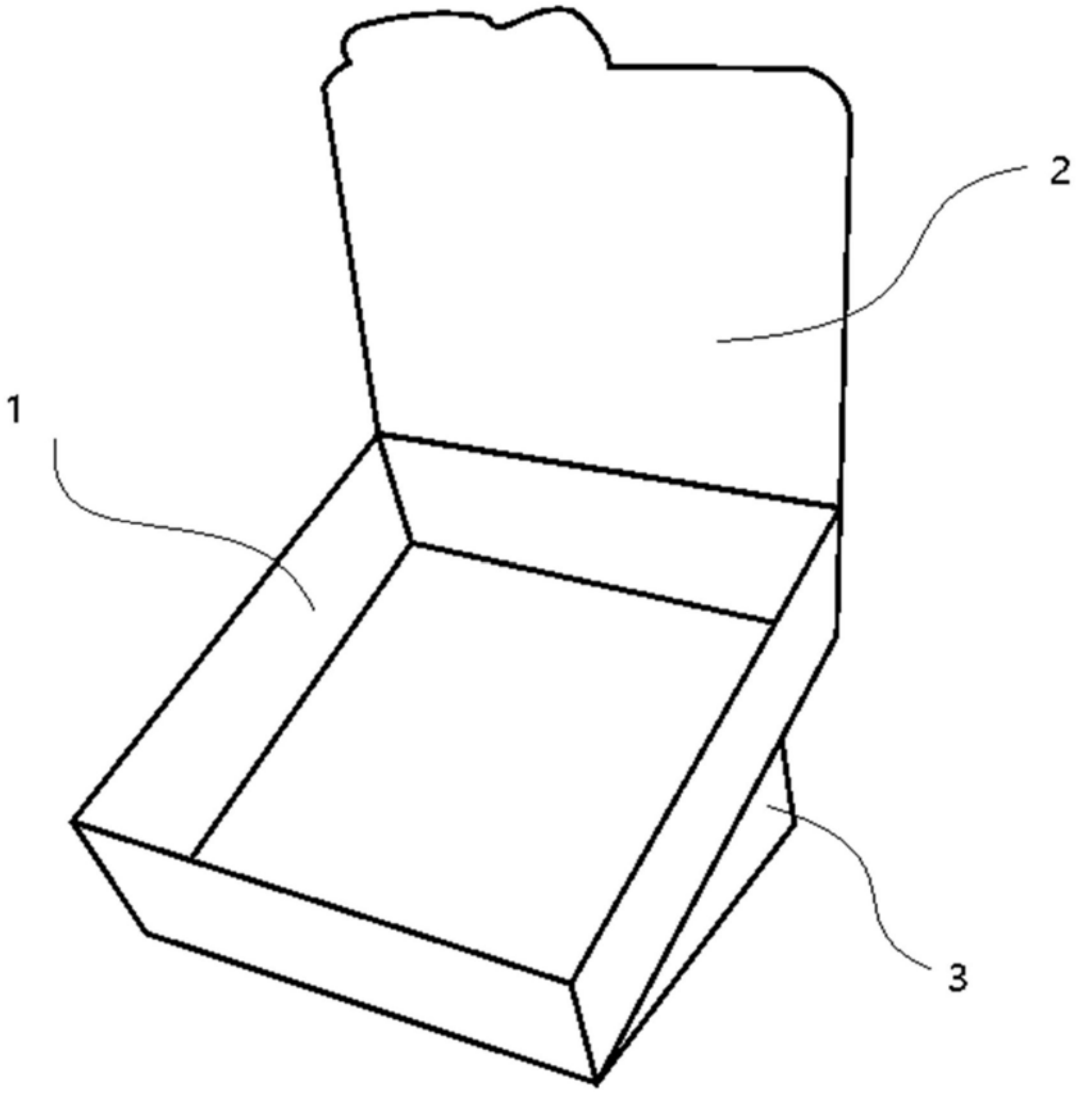

图1

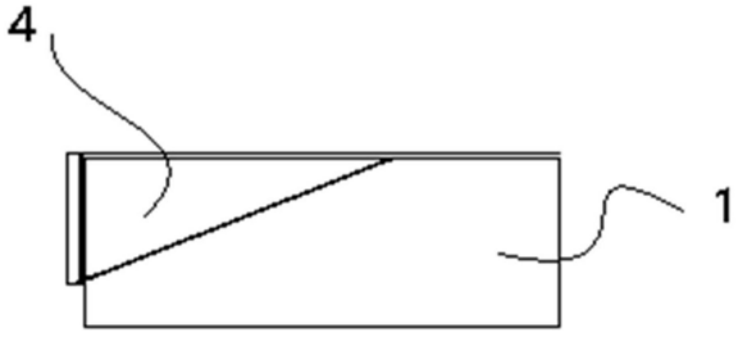

图2

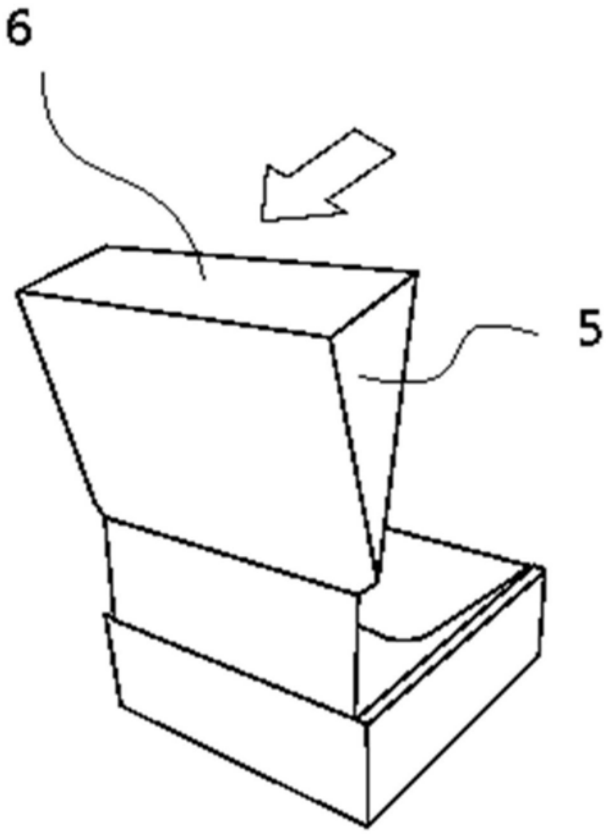

图3

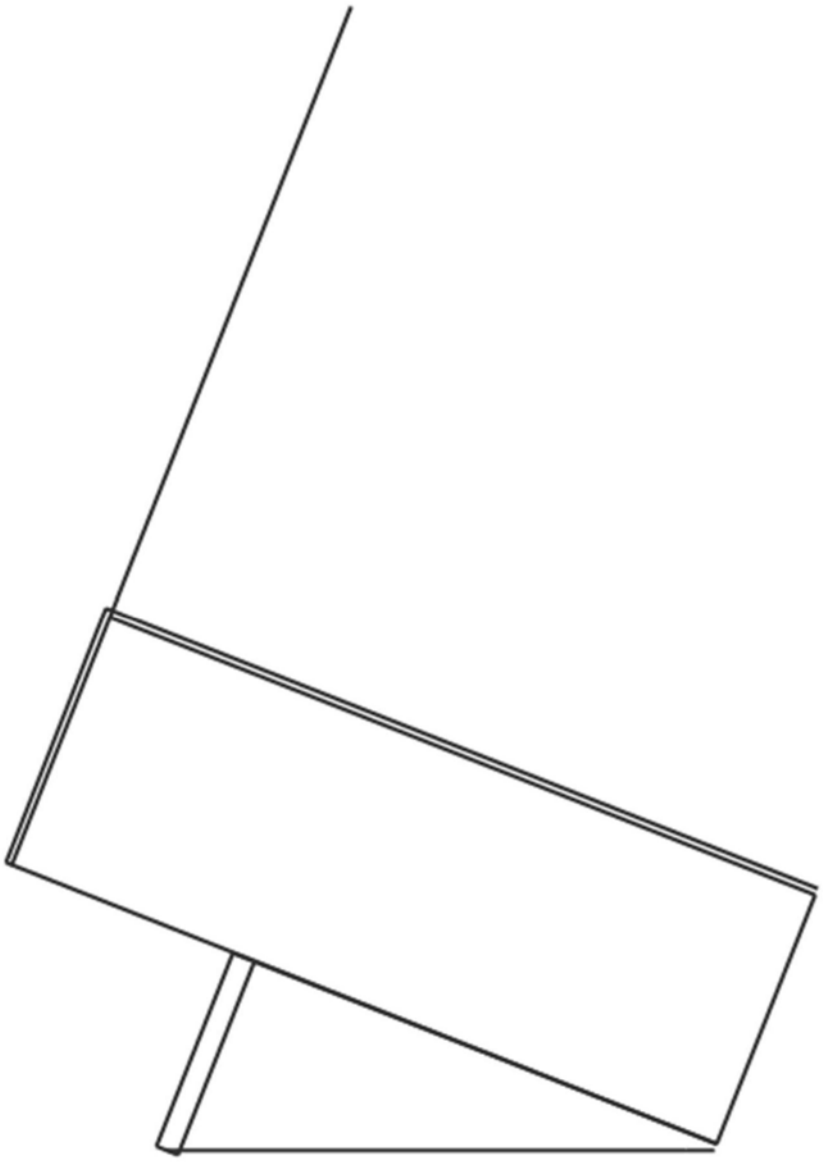

图4