[19]中华人民共和国国家知识产权局

[51]Int. Cl[6]
B65D 51/16
B65D 41/00

[12]实用新型专利说明书

[21] ZL 专利号 97242610.8

[45]授权公告日 1999 年 5 月 19 日

[11]授权公告号 CN 2319346Y

[22]申请日 97.11.11 [24]颁证日 99.2.13

[73]专利权人 李国宝

地址 200093 上海市控江路 1464 号 103 室

[72]设计人 李国宝

[21]申请号 97242610.8

权利要求书 1 页 说明书 2 页 附图页数 2 页

[54]实用新型名称 一种易拉防爆的塑料啤酒瓶盖

[57]摘要

本实用新型涉及一种易拉防爆的塑料啤酒瓶盖，主要解决不用工具开启瓶盖和 防止瓶体爆炸的问题。本实用新型是一整体结构，包括盖围、盖面和拉环。其 特征是：拉环复合在盖面上，拉环的一端与盖面的上沿相连为一体，在盖面下 表面有一圈刀口型的凹槽，在盖围的内壁有与瓶体头部的凹槽相吻合的凸出的 止回环。用压入方式将瓶盖压在瓶体的头部。

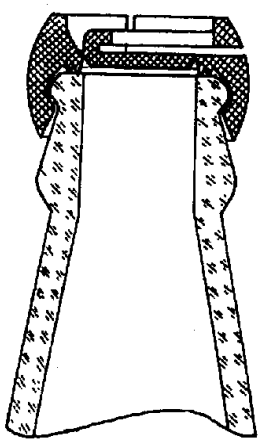

ISSN1008-4274

权力要求书

1．一种易拉防爆的塑料啤酒瓶盖，是一个整体结构，其特征是：在瓶盖的盖面3下表面，有一圈刀口型的凹槽。

2．根据要权利要求1所述的一种易拉防爆的塑料啤酒瓶盖，共特征在于：在瓶盖的上面有一拉环4，拉环4的一端与盖面3的上沿相连为一体，并且拉环4复合在盖面3的上面。

3．根据权利要求1所述的一种易拉防爆的塑料啤酒瓶盖，其特征在于：在瓶盖的内壁上有凸缘为止回环。

说明书

一种易拉防爆的塑料啤酒瓶盖

本实用新型涉及一种易拉防爆的塑料啤酒瓶盖，在已有的技术中，啤酒瓶盖需专用的工具来开启，在使用上很不方便，由于各种原因的影响，瓶内产生的气体因超压而瓶体爆炸，给人们带来意外的伤害。

本实用新型的目的在于提供一种由塑料制成的易拉防爆的啤酒瓶盖，消费者不需要任何工具就能很方便拉开瓶盖，并且本实用新型所具有防爆功能可以使人们免受因啤酒瓶爆炸而受到伤害。

本实用新型是一个整体结构具体的功能构造可分为盖围、盖面、拉环三部分。在盖围内壁的上部是凹槽，下部有凸缘为止回环，瓶口部的斜坡与止回环下的斜坡使瓶盖能很容易的被压在瓶口上。在盖围内壁的上沿有二条与瓶盖一体的密封环，如果另外使用密封垫也能达到同样的目的。在盖面的底面有一圈刀口型的凹槽，凹槽与瓶口的内口相对应。盖面通过凹槽的底部与盖围相连，相连的厚度较薄，它是本实用新型的易撕裂部位，控制它的厚度，可以使瓶内的超压气体在炸开瓶体前冲开盖面，也可以在使用时很容易的被拉掉。

以下再结合附图，对本实用新型的具体结构体进一步的说明：

图 1 是本实用新型实施例局部外型图。

图 2 是图 1 的俯视图。

图 3 是图 2 的A-A剖视图。

图 4 是本实用新型的使用示意图。

图 3 中 1 是瓶体，2 是瓶盖的盖围，在盖围2 的内壁上有一圈凹槽，凹槽的下部有凸出的止回环，在凹槽的上沿有二条密封环。图 3 中 3 是瓶盖的盖面，在盖面3 的下表面有一圈刀口型的凹槽，凹槽的位置与瓶口相对应，并且直径也相似，盖面 3 通过凹槽的底面与盖围2 连接为一体，连接部是撕裂口，它的厚度较薄，为了便于瓶盖的整体注塑成型，可在凹槽处设一注塑时用的过渡连接点，

注塑成型后再将其剪断，也可达到同样的效果。图 3 中 4 是拉环，拉环4 的一端与盖面3 的上沿相连为一体。为防止瓶盖在受压时槽口部断裂，因此在盖围2 与拉环4 的上沿口设有凸缘。

如图 4 所示，本实用新型在使用时，只要用手指勾住拉环4，就能将盖面3 拉掉，并且在瓶体内产生的气体超压时也能冲开盖面3，使瓶体避免爆炸，因而达到本实用新型的易拉防爆效果。

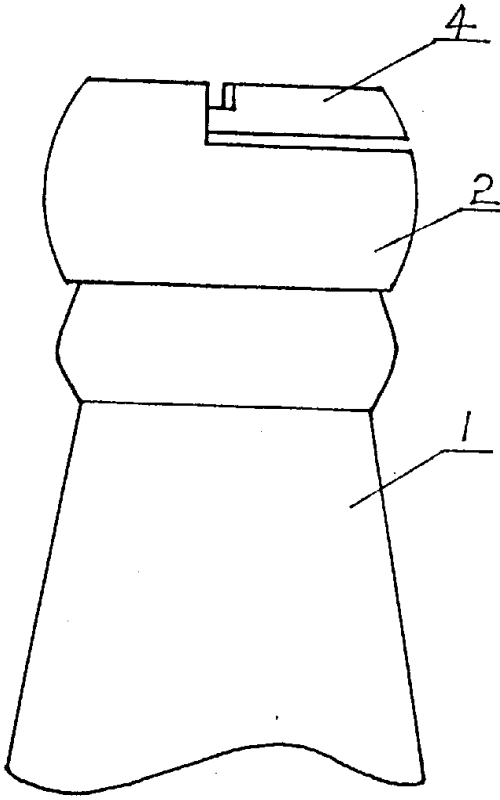

图 1

A—A

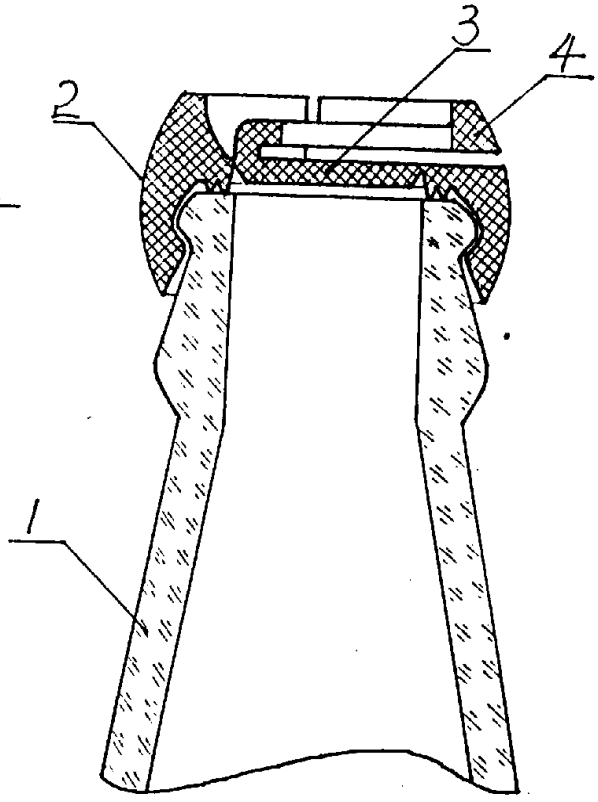

图 3

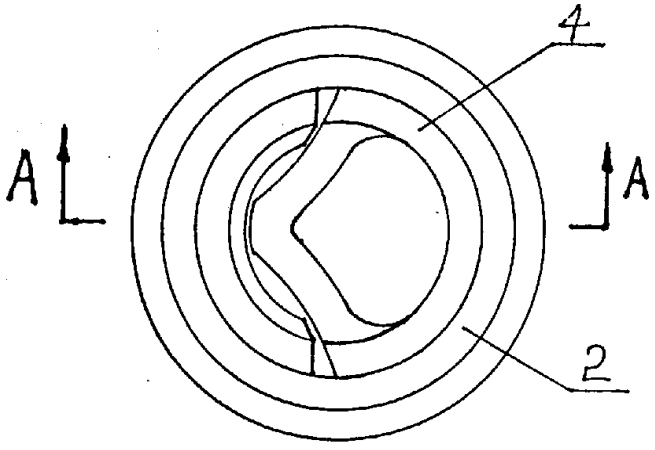

图 2

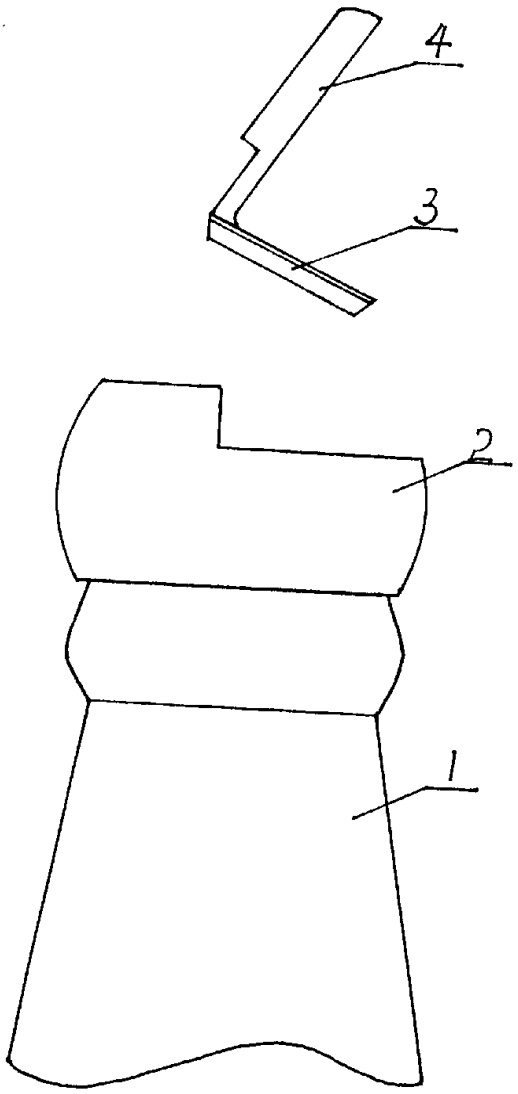

图 4