(19)国家知识产权局

(12)实用新型专利

(10)授权公告号 CN 218429437 U
(45)授权公告日 2023.02.03

(21)申请号 202222265313.2

(22)申请日 2022.08.28

(73)专利权人 滁州启顺模塑有限公司
地址 239000 安徽省滁州市南谯区乌衣园区双迎路788号

(72)发明人 陈松红 吴彩洪

(74)专利代理机构 北京京专专利代理事务所(普通合伙) 11908
专利代理师 方明

(51)Int.Cl.
B29C 33/72(2006.01)

权利要求书1页 说明书3页 附图2页

(54)实用新型名称

一种便于清洁的模具

(57)摘要

本实用新型提供了一种便于清洁的模具,包括,下模,所述下模的上侧装设有上模,所述下模上开设有放置槽,所述放置槽的内部转动配合有模芯,所述放置槽的内部转动配合有两个螺纹杆;所述螺纹杆上螺纹配合有滑动块,所述滑动块与所述模芯之间转动配合有转动板,所述放置槽的内部装设有两个放置块,所述模芯的第一端位于所述放置块的上侧。本实用新型通过设置的转动板,以使转动板在滑动块的带动下对模芯进行驱动,以实现模芯的第二端在第一固定杆上转动,方便了使用者通过清理刷对倾斜设置模芯内部残留的残渣进行清理,减少了模芯在清理后还有部分残渣的情况,使得模芯内部残渣清理的过程更加的便捷。

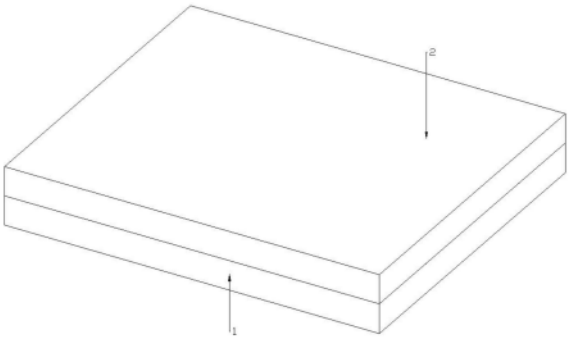

CN 218429437 U

1.一种便于清洁的模具,其特征在于,包括:下模(1),所述下模(1)的上侧装设有上模(2),所述下模(1)上开设有放置槽(101),所述放置槽(101)的内部转动配合有模芯(103),所述放置槽(101)的内部转动配合有两个螺纹杆(107);

所述螺纹杆(107)上螺纹配合有滑动块(108),所述滑动块(108)与所述模芯(103)之间转动配合有转动板(110),所述放置槽(101)的内部装设有两个放置块(111),所述模芯(103)的第一端位于所述放置块(111)的上侧。

2.根据权利要求1所述的一种便于清洁的模具,其特征在于:所述放置槽(101)的内部装设有第一固定杆(102),所述模芯(103)的第二端转动配合在所述第一固定杆(102)上。

3.根据权利要求1所述的一种便于清洁的模具,其特征在于:所述放置槽(101)的内部装设有两个导向杆,所述滑动块(108)滑动配合在所述导向杆上。

4.根据权利要求1所述的一种便于清洁的模具,其特征在于:所述模芯(103)的底部装设有固定块(105),所述固定块(105)的一侧装设有第二固定杆(106),所述转动板(110)的第一端转动配合在所述第二固定杆(106)上。

5.根据权利要求1所述的一种便于清洁的模具,其特征在于:所述滑动块(108)的一侧装设有第三固定杆(109),所述转动板(110)的第二端转动配合在所述第三固定杆(109)上。

6.根据权利要求1所述的一种便于清洁的模具,其特征在于:所述模芯(103)的第二端设有圆角(104)。

一种便于清洁的模具

技术领域

[0001] 本实用新型涉及模具技术领域，具体涉及一种便于清洁的模具。

背景技术

[0002] 模具工业生产上用以注塑、吹塑、挤出、压铸或锻压成型、冶炼、冲压等方法得到所需产品的各种模子和工具。简而言之，模具是用来制作成型物品的工具，这种工具由各种零件构成，不同的模具由不同的零件构成。它主要通过所成型材料物理状态的改变来实现物品外形的加工。

[0003] 但是现有模具的模芯在长时间需要对其进行清理，以去除模芯内部残留的残渣，而现有因模芯与模具是一体的，故会造成模芯在清理后还是会有一些残渣残留在模芯的内部。

实用新型内容

[0004] 为克服现有技术所存在的缺陷，现提供一种便于清洁的模具，以解决现有模具上模芯内部的残渣不易清理的问题。

[0005] 为实现上述目的，提供一种便于清洁的模具，包括下模，所述下模的上侧装设有上模，所述下模上开设有放置槽，所述放置槽的内部转动配合有模芯，所述放置槽的内部转动配合有两个螺纹杆；

[0006] 所述螺纹杆上螺纹配合有滑动块，所述滑动块与所述模芯之间转动配合有转动板，所述放置槽的内部装设有两个放置块，所述模芯的第一端位于所述放置块的上侧。

[0007] 所述放置槽的内部装设有第一固定杆，所述模芯的第二端转动配合在所述第一固定杆上。

[0008] 所述放置槽的内部装设有两个导向杆，所述滑动块滑动配合在所述导向杆上。

[0009] 所述模芯的底部装设有固定块，所述固定块的一侧装设有第二固定杆，所述转动板的第一端转动配合在所述第二固定杆上。

[0010] 所述滑动块的一侧装设有第三固定杆，所述转动板的第二端转动配合在所述第三固定杆上。

[0011] 所述模芯的第二端设有圆角。

[0012] 本实用新型的有益效果在于：

[0013] 1、设置的转动板，以使转动板在滑动块的带动下对模芯进行驱动，以实现模芯的第二端在第一固定杆上转动，方便了使用者通过清理刷对倾斜设置模芯内部残留的残渣进行清理，减少了模芯在清理后还有部分残渣的情况，使得模芯内部残渣清理的过程更加的便捷。

附图说明

[0014] 图1为本实用新型实施例立体示意图；

[0015] 图2为本实用新型实施例剖面示意图；

[0016] 图3为图2中A处结构示意图。

[0017] 图中：1、下模；101、放置槽；102、第一固定杆；103、模芯；104、圆角；105、固定块；106、第二固定杆；107、螺纹杆；108、滑动块；109、第三固定杆；110、转动板；111、放置块；2、上模。

具体实施方式

[0018] 以下通过特定的具体实例说明本实用新型的实施方式，本领域技术人员可由本说明书所揭露的内容轻易地了解本实用新型的其他优点与功效。本实用新型还可以通过另外不同的具体实施方式加以实施或应用，本说明书中的各项细节也可以基于不同观点与应用，在没有背离本实用新型的精神下进行各种修饰或改变。

[0019] 参照图1至图3所示，本实用新型提供了一种便于清洁的模具，包括下模1，下模1的上侧装设有上模2，下模1上开设有放置槽101，放置槽101的内部转动配合有模芯103，放置槽101的内部转动配合有两个螺纹杆107，方便了螺纹杆107转动配合在放置槽101的内部；

[0020] 螺纹杆107上螺纹配合有滑动块108，滑动块108与模芯103之间转动配合有转动板110，放置槽101的内部装设有两个放置块111，模芯103的第一端位于放置块111的上侧，方便了把模芯103的第一端放置在放置块111的上侧。

[0021] 在本实施例中，放置槽101的内部装设有第一固定杆102，模芯103的第二端转动配合在第一固定杆102上。

[0022] 作为一种较佳的实施方式，方便了模芯103的第二端转动配合在第一固定杆102上，提高了模芯103在转动时的稳定性。

[0023] 在本实施例中，放置槽101的内部装设有两个导向杆，滑动块108滑动配合在导向杆上。

[0024] 作为一种较佳的实施方式，方便了滑动块108滑动配合在导向杆上，提高了滑动块108在滑动时的稳定性。

[0025] 在本实施例中，模芯103的底部装设有固定块105，固定块105的一侧装设有第二固定杆106，转动板110的第一端转动配合在第二固定杆106上。

[0026] 作为一种较佳的实施方式，方便了转动板110在第二固定杆106、第三固定杆109上转动，提高了转动板110在转动时的稳定性。

[0027] 在本实施例中，滑动块108的一侧装设有第三固定杆109，转动板110的第二端转动配合在第三固定杆109上。

[0028] 作为一种较佳的实施方式，方便了把第三固定杆109装设在滑动块108的一侧。

[0029] 在本实施例中，模芯103的第二端设有圆角104。

[0030] 作为一种较佳的实施方式，方便了通过圆角104带动模芯103在第一固定杆102上转动。

[0031] 本实用新型中涉及到电路和电子元器件以及模块均为现有技术，本领域技术人员完全可以实现，无需赘言，本实用新型保护的内容也不涉及对于内部结构和方法的改进。

[0032] 工作原理：

[0033] 当需要对模芯103进行清理时，首先把上模2从下模1上取出，然后启动电机，电机

的输出端通过螺纹杆107带动滑动块108在导向杆上滑动，滑动块108通过转动板110带动模芯103在第一固定杆102上转动，然后使用者通过清理刷对转动后的模芯103进行清理，因模芯103呈倾斜设置，故模芯103内部的残渣很容易被清理，进而完成模芯103内部残渣的清理。

[0034] 需要说明的是，本说明书所附图式所绘示的结构、比例、大小等，均仅用以配合说明书所揭示的内容，以供熟悉此技术的人士了解与阅读，并非用以限定本实用新型可实施的限定条件，故不具技术上的实质意义，任何结构的修饰、比例关系的改变或大小的调整，在不影响本实用新型所能产生的功效及所能达成的目的下，均应仍落在本实用新型所揭示的技术内容得能涵盖的范围内。同时，本说明书中所引用的如“上”、“下”、“左”、“右”、“中间”及“一”等的用语，亦仅为便于叙述的明了，而非用以限定本实用新型可实施的范围，其相对关系的改变或调整，在无实质变更技术内容下，当亦视为本实用新型可实施的范畴。

[0035] 以上结合附图实施例对本实用新型进行了详细说明，本领域中普通技术人员可根据上述说明对本实用新型做出种种变化例。因而，实施例中的某些细节不应构成对本实用新型的限定，本实用新型将以所附权利要求书界定的范围作为保护范围。

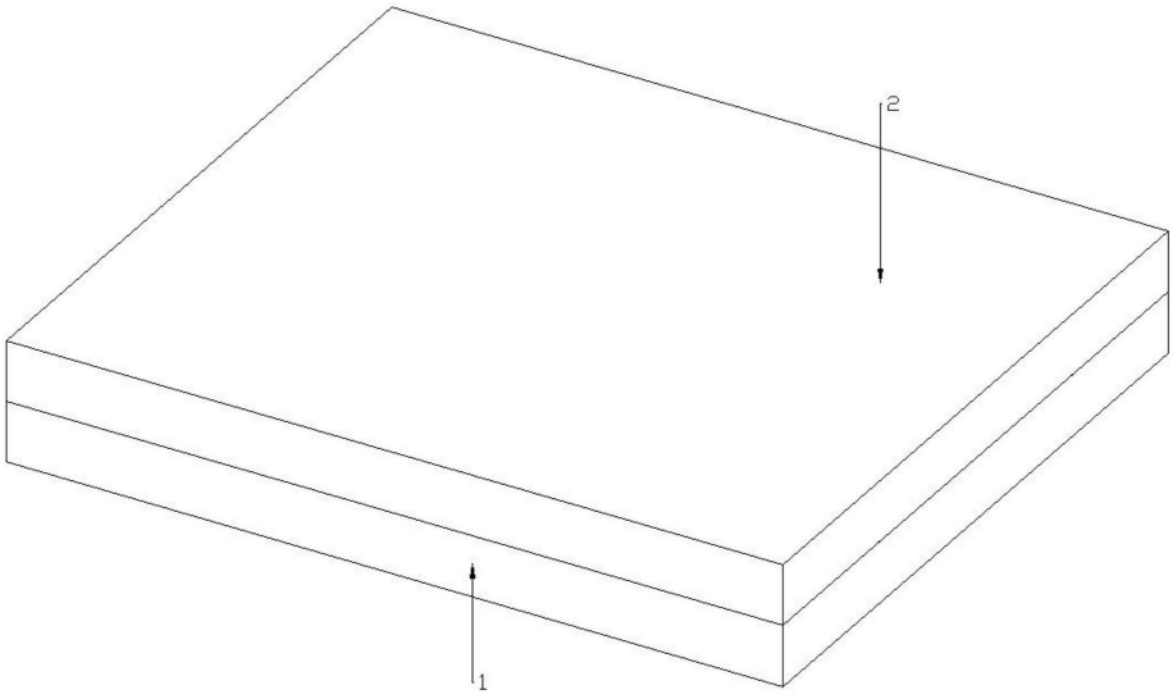

图1

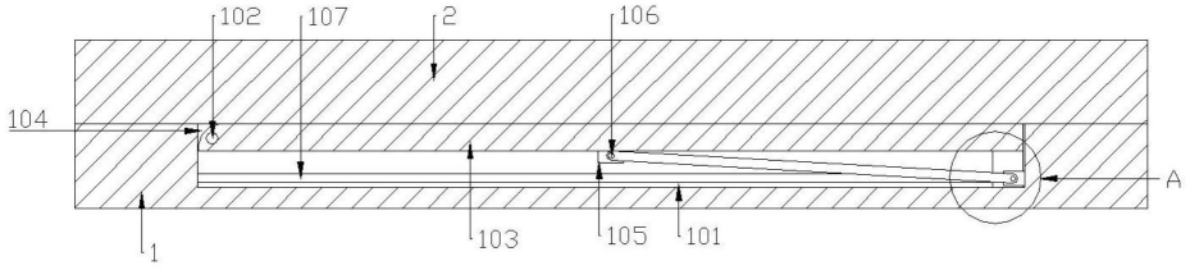

图2

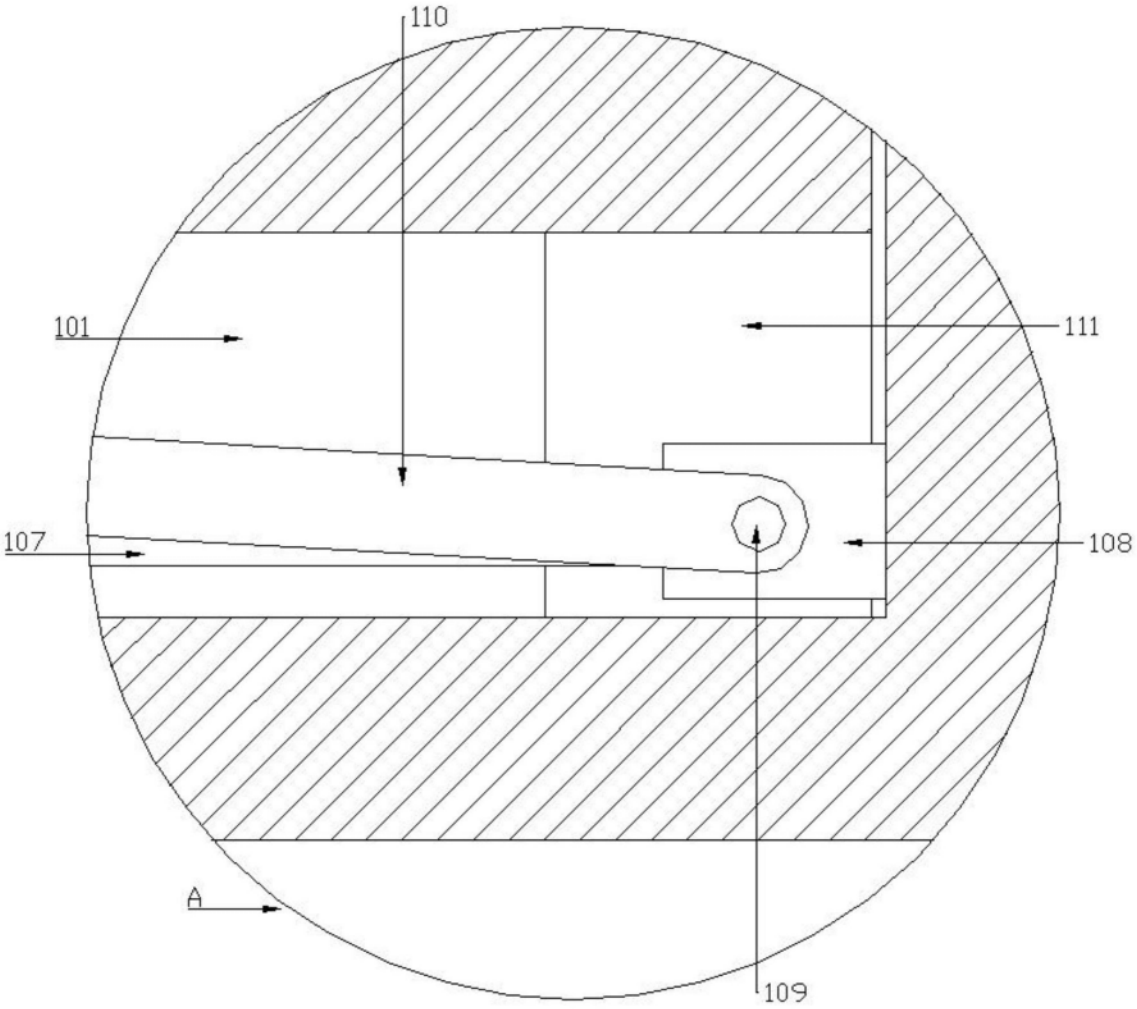

图3