(19)中华人民共和国国家知识产权局

(12)发明专利申请

(10)申请公布号 CN 104948053 A
(43)申请公布日 2015.09.30

(21)申请号 201510439276.4

(22)申请日 2015.07.24

(71)申请人 广西平果力保佳锁业有限责任公司
地址 531400 广西壮族自治区百色市平果县工业园区5号路

(72)发明人 苏家进

(51)Int.Cl.
E05D 11/02(2006.01)
E05D 5/00(2006.01)

权利要求书1页 说明书2页 附图1页

(54)发明名称

一种可实现整体加油的合页闷头装饰

(57)摘要

一种可实现整体加油的合页闷头装饰。具体包括：该装饰的结构是由合页上闷头装饰头和加油孔组成。本发明中的合页铰链闷头装饰设置有加油孔，合页铰链使用过程中一旦有异响，即可直接往上闷头装饰的加油孔加油，使得油顺着圆棒下流，门扇开关时，合页铰链产生磨擦后亦不发生异响。本发明在应用过程中，由于经常有润滑油进行保养，合页磨损概率低，继而保持合页在运用过程中的质量及稳定性。同时，本发明结构简单，可广泛的应用在各种合页上。

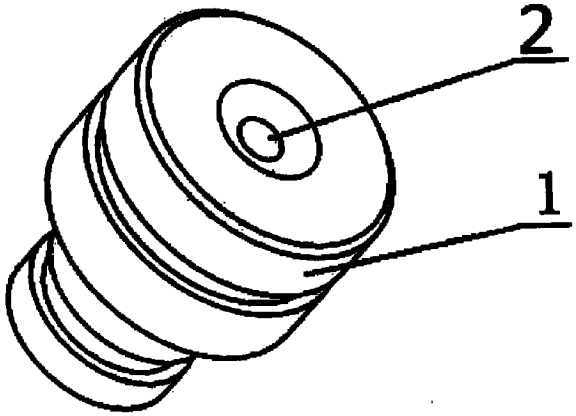

CN 104948053 A

1. 一种可实现整体加油的合页闷头装饰，其特征在于：该装饰的结构是由合页上闷头装饰头 (1) 和加油孔 (2) 组成。

2. 根据权利要求 1 中所述的一种可实现整体加油的合页闷头装饰，其特征在于：在任何规格、任何形状的合页上闷头装饰头 (1) 上设置有加油孔 (2)。

一种可实现整体加油的合页闷头装饰

技术领域

[0001] 本发明属于一种合页配件，具体涉及到一种可实现整体加油的合页闷头装饰。

背景技术

[0002] 合页又名合叶，正式名称为铰链。常组成两折式，是连接物体两个部分并能使之活动的部件。

[0003] 目前的合页大致分为普通合页、烟斗合页、大门合页。

[0004] 普通合页：用于橱柜门、窗、门等。材质有铁质、铜质和不锈钢质。普通合页的缺点是不具有弹簧铰链的功能，安装合页后必须再装上各种碰珠，否则风会吹动门板。

[0005] 烟斗合页：也叫弹簧铰链。主要用于家具门板的连接，它一般要求板厚度为 16 ～ 20 毫米。材质有镀锌铁、锌合金。弹簧铰链附有调节螺钉，可以上下、左右调节板的高度、厚度。它的一个特点是可根据空间，配合柜门开启角度。除一般的 90 度角外，127 度、144 度、165 度等均有相应铰链相配，使各种柜门有相应的伸展度。

[0006] 大门合页：它又分普通型和轴承型，普通型前面已讲过。轴承型从材质上可分铜质、不锈钢质。从目前消费情况来看，选用铜质轴承合页的较多，因为其式样美观、亮丽，价格适中，并配备螺钉。

[0007] 其他合页：有玻璃合页、台面合页、翻门合页。玻璃合页用于安装无框玻璃橱门上，要求玻璃厚度不大于 5 ～ 6 毫米。

[0008] 不论是那种合页，其都是由合页松边，合页紧边，合页圆棒，合页上、下闷头装饰组成。

[0009] 而当前，合页铰链使用过程中，经常会有异响，而且声音刺耳，原因是合页铰链使用之后缺少轮滑油所致。一旦遇到这种问题，通常需要把门扇抬出，拆开合页铰链的上闷头装饰，才能往圆棒放润滑油，以致解决由于合页铰链在应用过程中缺少轮滑油所致有异响的问题。

发明内容

[0010] 本发明的目的就是克服现有合页铰链在应用过程中所存在的不足而提供全新的一种可实现整体加油的合页闷头装饰。具体包括：该装饰的结构是由合页上闷头装饰头和加油孔组成。本发明中的合页铰链闷头装饰设置有加油孔，合页铰链使用过程中一旦有异响，即可直接往上闷头装饰的加油孔加油，使得油顺着圆棒下流，门扇开关时，合页铰链产生磨擦后亦不发生异响。

[0011] 本发明是通过以下技术方案来实现的：

[0012] 1、一种可实现整体加油的合页闷头装饰，技术方案中在于：该装饰的结构是由合页上闷头装饰头 (1) 和加油孔 (2) 组成。

[0013] 2、所述的一种可实现整体加油的合页闷头装饰，技术方案中在于：在任何规格、任何形状的合页上闷头装饰头 (1) 上设置有加油孔 (2)。

[0014] 本发明的应用原理是：

[0015] 将本发明作为合页上闷头装饰安装在合页上，当关门扇运动时合页铰链磨擦有异响，即可直接往在加油孔 (2) 中加入润滑油，使油顺着加油孔 (2) 流到圆棒上，使合页铰链产生磨擦而不发生异响，即快捷又省事。同时，经常有润滑油进行保养，合页磨损概率低，继而保持合页在运用过程中的质量及稳定性。

[0016] 本发明具有如下优点：

[0017] 1、本发明的结构设计科学合理、新颖独特。

[0018] 2、本发明在应用过程中，当关门扇运动时合页铰链磨擦有异响，即可直接往本发明大头上所设有加油孔中加入润滑油，使油顺着小头上所设有圆棒套孔并流到圆棒上，使合页铰链产生磨擦而不发生异响，即快捷又省事。不用像传统做法，要把门扇抬出拆开合页才能放油。

[0019] 3、本发明在应用过程中，由于经常有润滑油进行保养，合页磨损概率低，继而保持合页在运用过程中的质量及稳定性。

[0020] 4、本发明结构简单，可广泛的应用在各种合页上。

附图说明

[0021] 下面结合附图对本发明进一步说明。

[0022] 图 1 是本发明的结构示意图。

[0023] 图 2 也是本发明的结构示意图。

[0024] 图 3 是本发明应用时的结构示意图。

[0025] 在图 1 中，1 是上闷头装饰头，2 是加油孔。

[0026] 在图 2 中，1 是上闷头装饰头，2 是加油孔。

[0027] 在图 3 中，1 是上闷头装饰头，2 是加油孔。

具体实施方式

[0028] 现结合附图对本发明进行详细的说明：

[0029] 本发明是由上闷头装饰头 (1) 和加油孔 (2) 组成。

[0030] 图 1 和图 2 所示的是本发明的结构示意图。其中，1 是上闷头装饰头 (1)，2 是加油孔 (2)。

[0031] 图 3 是本发明应用时的结构示意图。其中，1 是上闷头装饰头 (1)，2 是加油孔 (2)。

[0032] 实施例：

[0033] 本发明是在任何规格、任何形状的合页上闷头装饰头 (1) 上都设置有加油孔 (2)。

[0034] 本发明的应用原理及效果如下：

[0035] 将本发明作为合页上闷头装饰安装在合页上，当关门扇运动时合页铰链磨擦有异响，即可直接往在加油孔 (2) 中加入润滑油，使油顺着加油孔 (2) 流到圆棒上，使合页铰链产生磨擦而不发生异响，即快捷又省事。同时，经常有润滑油进行保养，合页磨损概率低，继而保持合页在运用过程中的质量及稳定性。

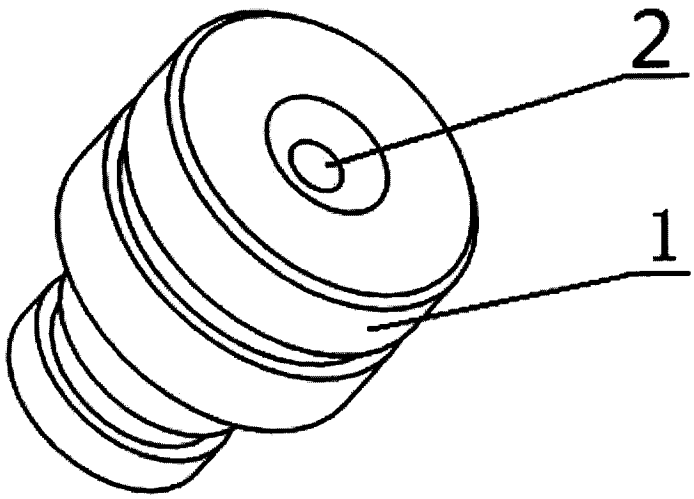

图 1

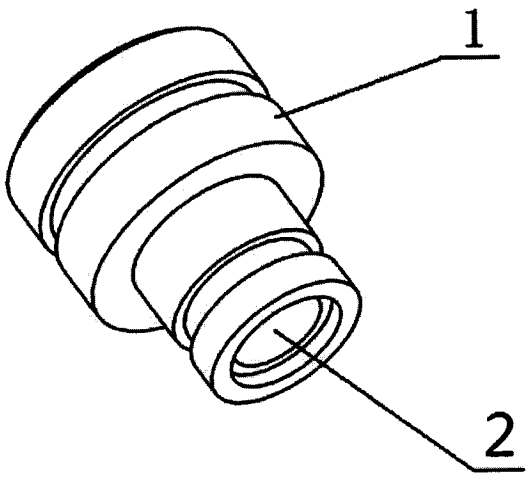

图 2

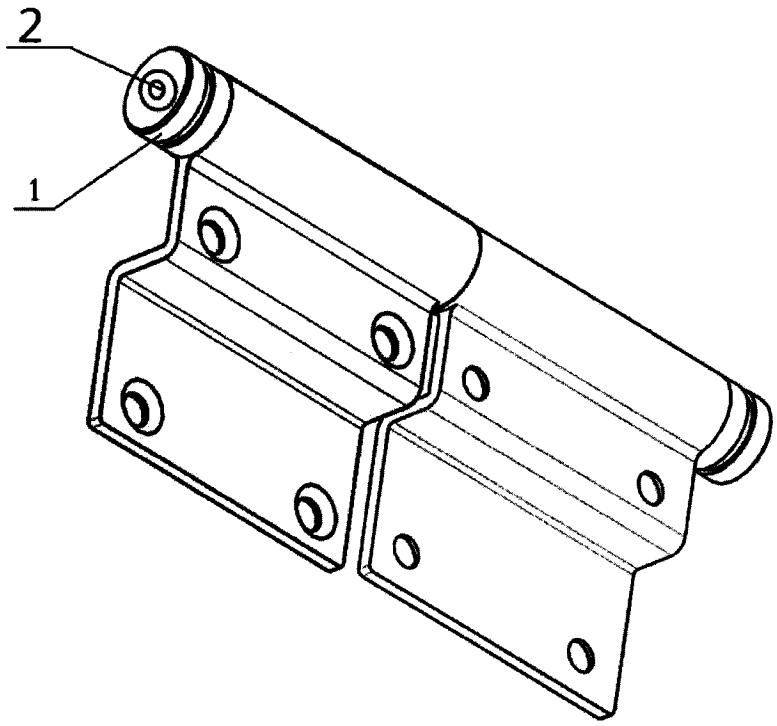

图 3