(19)国家知识产权局

(12)实用新型专利

(10)授权公告号 CN 218165556 U
(45)授权公告日 2022.12.30

(21)申请号 202221275715.4

(22)申请日 2022.05.20

(73)专利权人 宁波大学医学院附属医院
地址 315000 浙江省宁波市江北区人民路247号

(72)发明人 施展鹏 金燕平 周唯红 刘青青

(74)专利代理机构 宁波甬致专利代理有限公司 33228
专利代理师 黄江

(51)Int.Cl.
A61G 13/10(2006.01)
A61B 1/273(2006.01)
A61B 1/31(2006.01)

权利要求书1页 说明书4页 附图1页

(54)实用新型名称

用于胃肠镜诊疗的体位垫

(57)摘要

本实用新型揭示一种用于胃肠镜诊疗的体位垫，包括体位垫首段、体位垫中间段和体位垫尾段，体位垫首段、体位垫中间段和体位垫尾段的截面均为圆形，体位垫中间段包括第一连接段和第二连接段，第一连接段的一端与第二连接段的一端连接于一体，第一连接段的另一端与体位垫首段的一端可拆式连接，第二连接段的另一端与体位垫尾段的一端可拆式连接，第一连接段与第二连接段之间形成夹角A，夹角A的角度为140～160°；本实用新型能够用于胃肠镜诊疗术中对患者的体位固定，且能够辅助内镜诊疗的进一步开展，同时能够提高诊疗效率。

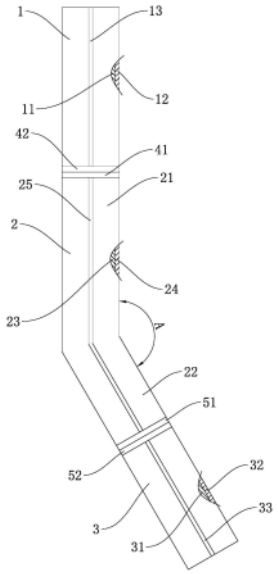

CN 218165556 U

1.一种用于胃肠镜诊疗的体位垫,其特征在于:包括体位垫首段(1)、体位垫中间段(2)和体位垫尾段(3),所述体位垫首段(1)、体位垫中间段(2)和体位垫尾段(3)的截面均为圆形,所述体位垫中间段(2)包括第一连接段(21)和第二连接段(22),所述第一连接段(21)的一端与第二连接段(22)的一端连接于一体,所述第一连接段(21)的另一端与体位垫首段(1)的一端可拆式连接,所述第二连接段(22)的另一端与体位垫尾段(3)的一端可拆式连接,所述第一连接段(21)与第二连接段(22)之间形成夹角A,所述夹角A的角度为140～160°。

2.根据权利要求1所述的用于胃肠镜诊疗的体位垫,其特征在于,所述夹角A的角度为150°。

3.根据权利要求1所述的用于胃肠镜诊疗的体位垫,其特征在于,所述第一连接段(21)的另一端缝合有第一魔术贴子扣(41),所述体位垫首段(1)的一端缝合有第一魔术贴母扣(42),所述第一魔术贴子扣(41)与第一魔术贴母扣(42)粘连。

4.根据权利要求1所述的用于胃肠镜诊疗的体位垫,其特征在于,所述第二连接段(22)的另一端缝合有第二魔术贴子扣(51),所述体位垫尾段(3)的一端缝合有第二魔术贴母扣(52),所述第二魔术贴子扣(51)与第二魔术贴母扣(52)粘连。

5.根据权利要求1-4任一项所述的用于胃肠镜诊疗的体位垫,其特征在于,所述体位垫首段(1)包括第一填充海绵(11)和第一布套(12),所述第一填充海绵(11)经位于第一布套(12)侧壁上的开口填充在第一布套(12)中,所述第一布套(12)侧壁上的开口处缝合有第一拉链(13)。

6.根据权利要求1-4任一项所述的用于胃肠镜诊疗的体位垫,其特征在于,所述体位垫中间段(2)包括第二填充海绵(23)和第二布套(24),所述第二填充海绵(23)经位于第二布套(24)侧壁上的开口填充在第二布套(24)中,所述第二布套(24)侧壁上的开口处缝合有第二拉链(25)。

7.根据权利要求1-4任一项所述的用于胃肠镜诊疗的体位垫,其特征在于,所述体位垫尾段(3)包括第三填充海绵(31)和第三布套(32),所述第三填充海绵(31)经位于第三布套(32)侧壁上的开口填充在第三布套(32)中,所述第三布套(32)侧壁上的开口处缝合有第三拉链(33)。

用于胃肠镜诊疗的体位垫

技术领域

[0001] 本实用新型涉及医疗辅助工具技术领域，具体涉及一种用于胃肠镜诊疗的体位垫。

背景技术

[0002] 医用体位垫作为一种体位辅助医用器具广泛应用于临床手术及诊疗中，可避免长时间手术导致的压疮(褥疮)，同时其能够辅助特殊体位的固定；常规胃肠镜诊疗中，患者取左侧卧位，右腿略前屈，并弯曲右膝，大多数患者被引导并侧卧于检查床上后，身体的长轴与床的长轴平行，这样的体位会使患者的脸的朝向和检查台的长轴成直角，导致内镜必须要通过近直角的锐角才能到达食管入口部，这样一来，不仅存在内镜伸入食管麻烦的缺点，而且还容易对患者的食管造成损伤；同时，患者习惯性的背靠床板，使身体重心完全后移至诊疗床板上，考虑到床板的承重，万一诊疗床损坏，患者有坠床跌倒的风险。

实用新型内容

[0003] 针对现有技术的不足，本实用新型提供一种用于胃肠镜诊疗的体位垫，其能够用于胃肠镜诊疗术中对患者的体位固定，且能够辅助内镜诊疗的进一步开展，同时能够提高诊疗效率。

[0004] 本实用新型的用于胃肠镜诊疗的体位垫，包括体位垫首段、体位垫中间段和体位垫尾段，体位垫首段、体位垫中间段和体位垫尾段的截面均为圆形，体位垫中间段包括第一连接段和第二连接段，第一连接段的一端与第二连接段的一端连接于一体，第一连接段的另一端与体位垫首段的一端可拆式连接，第二连接段的另一端与体位垫尾段的一端可拆式连接，第一连接段与第二连接段之间形成夹角A，夹角A的角度为140～160°。

[0005] 本实用新型的用于胃肠镜诊疗的体位垫，其中，夹角A的角度为150°；第一连接段与第二连接段之间采用这种角度值后，当患者呈左侧卧位且患者的右下肢横跨于第二连接段和体位垫尾段上时，同时，患者身体前倾，利于抬高臀位，放松肛门括约肌，便于肠镜进镜。

[0006] 本实用新型的用于胃肠镜诊疗的体位垫，其中，第一连接段的另一端缝合有第一魔术贴子扣，体位垫首段的一端缝合有第一魔术贴母扣，第一魔术贴子扣与第一魔术贴母扣粘连；通过采用这种结构后，第一连接段的另一端能够方便地与体位垫首段的一端连接在一起，同理，体位垫首段能够方便地从第一连接段的另一端拆卸下来，此外，可根据患者体型的不同，更换不同长度的体位垫首段。

[0007] 本实用新型的用于胃肠镜诊疗的体位垫，其中，第二连接段的另一端缝合有第二魔术贴子扣，体位垫尾段的一端缝合有第二魔术贴母扣，第二魔术贴子扣与第二魔术贴母扣粘连；通过采用这种结构后，第二连接段的另一端能够方便地与体位垫尾段的一端连接在一起，同理，体位垫尾段能够方便地从第二连接段的另一端拆卸下来，此外，可根据患者体型的不同，更换不同长度的体位垫尾段。

[0008] 本实用新型的用于胃肠镜诊疗的体位垫，其中，体位垫首段包括第一填充海绵和第一布套，第一填充海绵经位于第一布套侧壁上的开口填充在第一布套中，第一布套侧壁上的开口处缝合有第一拉链；通过采用这种体位垫首段后，能够确保体位垫首段的柔软度，即能够保证患者使用本实用新型时的舒适度，且当第一填充海面从第一布套中拆出后，第一布套能够方便地进行清洗。

[0009] 本实用新型的用于胃肠镜诊疗的体位垫，其中，体位垫中间段包括第二填充海绵和第二布套，第二填充海绵经位于第二布套侧壁上的开口填充在第二布套中，第二布套侧壁上的开口处缝合有第二拉链；通过采用这种体位垫中间段后，能够确保体位垫中间段的柔软度，即能够保证患者使用本实用新型时的舒适度，且当第二填充海面从第二布套中拆出后，第二布套能够方便地进行清洗。

[0010] 本实用新型的用于胃肠镜诊疗的体位垫，其中，体位垫尾段包括第三填充海绵和第三布套，第三填充海绵经位于第三布套侧壁上的开口填充在第三布套中，第三布套侧壁上的开口处缝合有第三拉链；通过采用这种体位垫尾段后，能够确保体位垫尾段的柔软度，即能够保证患者使用本实用新型时的舒适度，且当第三填充海面从第三布套中拆出后，第三布套能够方便地进行清洗。

[0011] 本实用新型能够使得患者嘴巴到食管入口的角度减缓，从而便于内镜进入到食管中且能够避免内镜对患者的食管造成伤害，且当患者身体前倾时，可利于抬高臀位，放松肛门括约肌，便于肠镜进镜；此外，由于患者的身体处于前倾的状态，这样一来，能够避免患者后背倚靠诊疗床板，从而能够避免诊疗床的损坏，以及能够避免患者出现坠床跌倒的事件。

附图说明

[0012] 此处所说明的附图用来提供对本申请的进一步理解，构成本申请的一部分，本申请的示意性实施例及其说明用于解释本申请，并不构成对本申请的不当限定。在附图中：

[0013] 图1为本实用新型的主视结构示意图。

具体实施方式

[0014] 以下将以图式揭露本实用新型的多个实施方式，为明确说明起见，许多实务上的细节将在以下叙述中一并说明。然而，应了解到，这些实务上的细节不应用以限制本实用新型。也就是说，在本实用新型的部分实施方式中，这些实务上的细节是非必要的。此外，为简化图式起见，一些习知惯用的结构与组件在图式中将以简单的示意的方式绘示之。

[0015] 另外，在本实用新型中如涉及“第一”、“第二”等的描述仅用于描述目的，并非特别指称次序或顺位的意思，亦非用以限定本实用新型，其仅仅是为了区别以相同技术用语描述的组件或操作而已，而不能理解为指示或暗示其相对重要性或者隐含指明所指示的技术特征的数量。由此，限定有“第一”、“第二”的特征可以明示或者隐含地包括至少一个该特征。另外，各个实施例之间的技术方案可以相互结合，但是必须是以本领域普通技术人员能够实现为基础，当技术方案的结合出现相互矛盾或无法实现时应当认为这种技术方案的结合不存在，也不在本实用新型要求的保护范围之内。

[0016] 如图1所示，本实用新型的用于胃肠镜诊疗的体位垫，包括体位垫首段1、体位垫中间段2和体位垫尾段3，体位垫首段1、体位垫中间段2和体位垫尾段3的截面均为圆形，体位

垫中间段2包括第一连接段21和第二连接段22，第一连接段21的一端与第二连接段22的一端连接于一体，第一连接段21的另一端与体位垫首段1的一端可拆式连接，第二连接段22的另一端与体位垫尾段3的一端可拆式连接，第一连接段21与第二连接段22之间形成夹角A，夹角A的角度为140～160°。

[0017] 夹角A的角度为150°；第一连接段与第二连接段之间采用这种角度值后，当患者呈左侧卧位且患者的右下肢横跨于第二连接段和体位垫尾段上时，同时，患者身体前倾，利于抬高臀位，放松肛门括约肌，便于肠镜进镜。

[0018] 第一连接段21的另一端缝合有第一魔术贴子扣41，体位垫首段1的一端缝合有第一魔术贴母扣42，第一魔术贴子扣41与第一魔术贴母扣42粘连；通过采用这种结构后，第一连接段的另一端能够方便地与体位垫首段的一端连接在一起，同理，体位垫首段能够方便地从第一连接段的另一端拆卸下来，此外，可根据患者体型的不同，更换不同长度的体位垫首段。

[0019] 第二连接段22的另一端缝合有第二魔术贴子扣51，体位垫尾段3的一端缝合有第二魔术贴母扣52，第二魔术贴子扣51与第二魔术贴母扣52粘连；通过采用这种结构后，第二连接段的另一端能够方便地与体位垫尾段的一端连接在一起，同理，体位垫尾段能够方便地从第二连接段的另一端拆卸下来，此外，可根据患者体型的不同，更换不同长度的体位垫尾段。

[0020] 体位垫首段1包括第一填充海绵11和第一布套12，第一填充海绵11经位于第一布套12侧壁上的开口填充在第一布套12中，第一布套12侧壁上的开口处缝合有第一拉链13；通过采用这种体位垫首段后，能够确保体位垫首段的柔软度，即能够保证患者使用本实用新型时的舒适度，且当第一填充海面从第一布套中拆出后，第一布套能够方便地进行清洗。

[0021] 体位垫中间段2包括第二填充海绵23和第二布套24，第二填充海绵23经位于第二布套24侧壁上的开口填充在第二布套24中，第二布套24侧壁上的开口处缝合有第二拉链25；通过采用这种体位垫中间段后，能够确保体位垫中间段的柔软度，即能够保证患者使用本实用新型时的舒适度，且当第二填充海面从第二布套中拆出后，第二布套能够方便地进行清洗。

[0022] 体位垫尾段3包括第三填充海绵31和第三布套32，第三填充海绵31经位于第三布套32侧壁上的开口填充在第三布套32中，第三布套32侧壁上的开口处缝合有第三拉链33；通过采用这种体位垫尾段后，能够确保体位垫尾段的柔软度，即能够保证患者使用本实用新型时的舒适度，且当第三填充海面从第三布套中拆出后，第三布套能够方便地进行清洗。

[0023] 在使用本实用新型时，患者处于左侧卧位的状态，且患者可怀抱第一连接段和体位垫首段并使得头面部侧面倚靠体位垫首段的上端，与此同时，患者的右下肢可横跨于第二连接段和体位垫尾段上，患者在这种姿势下，能够使得患者嘴巴到食管入口的角度减缓，从而便于内镜进入到食管中且能够避免内镜对患者的食管造成伤害，且当患者身体前倾时，可利于抬高臀位，放松肛门括约肌，便于肠镜进镜；此外，由于患者的身体处于前倾的状态，这样一来，能够避免患者后背倚靠诊疗床板，从而能够避免诊疗床的损坏，以及能够避免患者出现坠床跌倒的事件。

[0024] 以上所述仅为本实用新型的实施方式而已，并不用于限制本实用新型。对于本领域技术人员来说，本实用新型可以有各种更改和变化。凡在本实用新型的精神和原理内所

作的任何修改、等同替换、改进等，均应包括在本实用新型的权利要求范围之内。

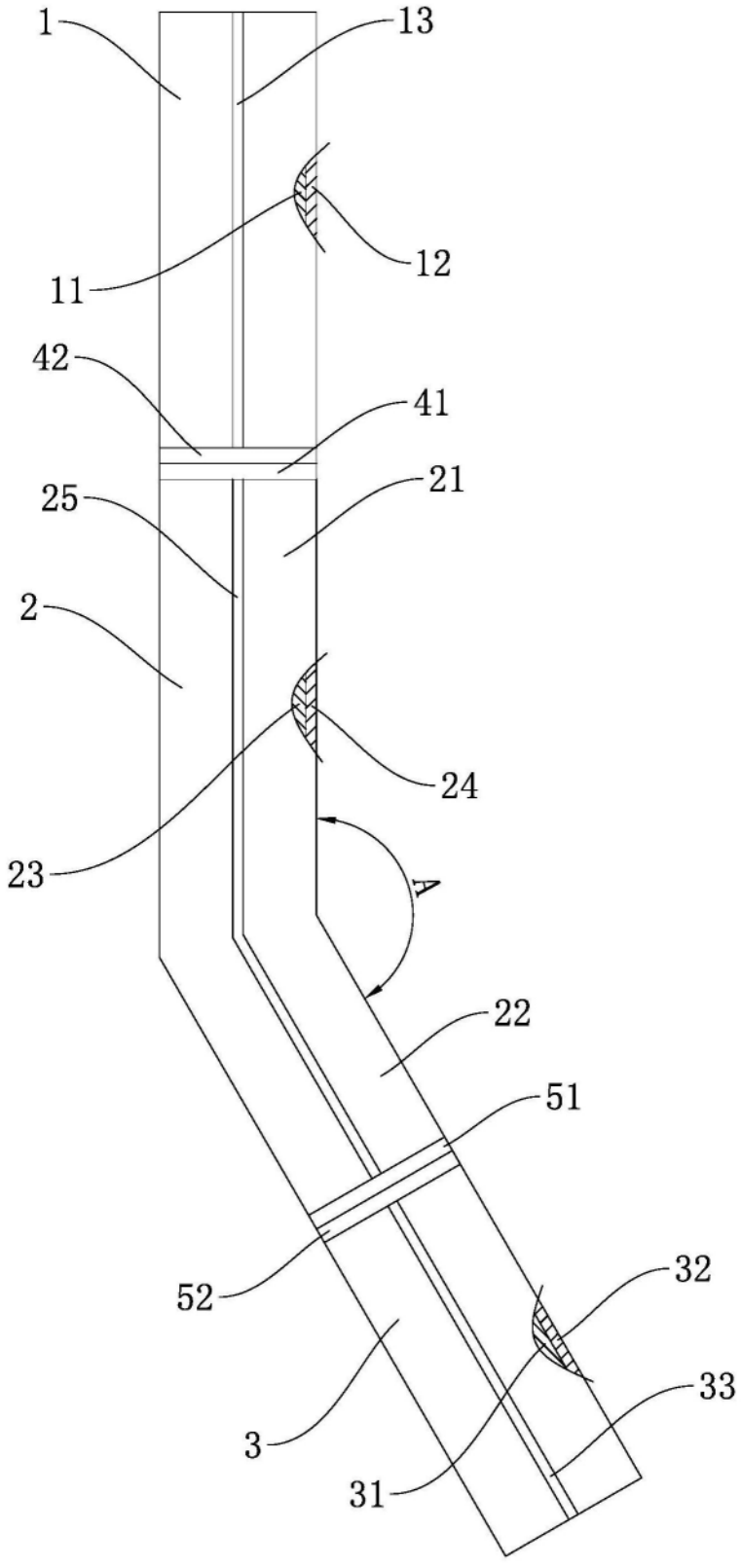

图1