(19)中华人民共和国国家知识产权局

(12)实用新型专利

(10)授权公告号 CN 203793896 U
(45)授权公告日 2014.08.27

(21)申请号 201420204911.1

(22)申请日 2014.04.25

(73)专利权人 烟台西蒙西塑料包装品有限公司
地址 264006 山东省烟台市烟台开发区金沙江路6号

(72)发明人 王世科

(74)专利代理机构 烟台上禾知识产权代理事务所（普通合伙） 37234
代理人 刘志毅

(51)Int.Cl.
B65D 51/30(2006.01)
B65D 47/06(2006.01)
B65D 53/00(2006.01)
B65D 51/18(2006.01)

权利要求书1页 说明书2页 附图3页

(54)实用新型名称

一种防潮瓶

(57)摘要

本实用新型涉及一种防潮瓶。其包括瓶体和瓶盖，所述瓶体包括瓶口，所述瓶盖安装在所述瓶口上，所述瓶盖内部设有密封片，所述瓶口的内侧设有内挡圈，所述瓶口内还设有内盖，所述内盖上设有与所述内挡圈相配合的台阶和柱面，所述内盖一侧设有用于放置干燥剂的腔室，另一侧设有出料室，所述腔室与出料室之间通过通气孔连通，所述内盖顶部在与所述出料室相对应的位置处设有出料口。所述腔室的开口在所述内盖的侧边。本实用新型结构简单，取用药品、保健品等方便，保证瓶体内良好的干燥效果，从而实现药品、保健品使用安全性。

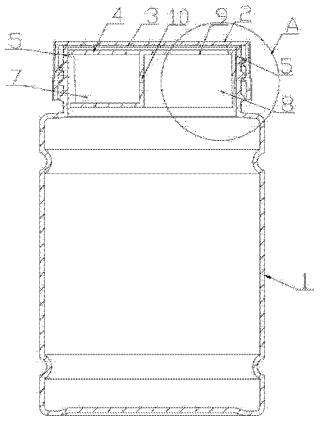

CN 203793896 U

1. 一种防潮瓶，包括瓶体和瓶盖，所述瓶体包括瓶口，所述瓶盖安装在所述瓶口上，其特征在于，所述瓶盖内部设有密封片，所述瓶口的内侧设有内挡圈，所述瓶口内还设有内盖，所述内盖上设有与所述内挡圈相配合的台阶及柱面，所述内盖一侧设有用于放置干燥剂的腔室，另一侧设有出料室，所述腔室与出料室之间通过通气孔连通，所述内盖顶部在与所述出料室相对应的位置处设有出料口。

2. 根据权利要求 1 所述的防潮瓶，其特征在于，所述腔室的开口在所述内盖的侧边。

一种防潮瓶

技术领域

[0001] 本实用新型涉及一种防潮瓶，尤其是用于盛装保健品、药品的防潮瓶。

背景技术

[0002] 在药品、保健品等领域中，储存过程中或者启封后，经常有干燥不良或不能有效干燥的现象发生，导致药品的效力降低、消失、甚至霉变而不能食用，因此出现了后期直接将干燥剂置于瓶中，尽管起到了干燥药品的作用，但是由于干燥剂与药品、保健品等同时混装在瓶中，使用过程往往存在以下缺陷：1、取药时，取出来的是干燥剂，需要反复取药给使用者带来极大的不便；2、干燥剂与药品混装，使用者不注意会引起误食而不安全。

实用新型内容

[0003] 本实用新型针对现有技术存在的不足，提供一种防潮瓶，其将干燥剂放置在瓶体的内盖中，不但起到干燥的作用，而且避免干燥剂与瓶体内的药品接触保证了使用安全性。

[0004] 本实用新型解决上述技术问题的技术方案如下：一种防潮瓶，包括瓶体和瓶盖，所述瓶体包括瓶口，所述瓶盖安装在所述瓶口上，其特征在于，所述瓶盖内部设有密封片，所述瓶口的内侧设有内挡圈，所述瓶口内还设有内盖，所述内盖上设有与所述内挡圈相配合的台阶及柱面，所述内盖一侧设有用于放置干燥剂的腔室，另一侧设有出料室，所述腔室与出料室之间通过通气孔连通，所述内盖顶部在与所述出料室相对应的位置处设有出料口。

[0005] 进一步的，所述腔室的开口在所述内盖的侧边。

[0006] 本实用新型的有益效果是：盛装干燥剂的腔室开口方向在侧面，方便放置干燥剂，待干燥剂放置到腔室后，将内盖利用内盖上设有的台阶及柱面与瓶体的内挡圈相契合，牢牢将内盖固定在瓶体上，干燥剂通过通气孔对瓶体内的药品进行干燥，使用时，打开瓶盖，无需取出内盖，药品可直接通过出料室及出料口取出，避免了与干燥剂的接触；而密封片则进一步保证瓶体内密封干燥的效果。本实用新型通过在瓶体内增加内盖，干燥剂放置在内盖的腔室内，通过通气孔来干燥瓶体内的药品，避免了干燥剂与瓶体内药品混装使用不便且易引起误食的现象。本实用新型通过内盖的腔室容纳干燥剂，使得干燥剂与药品分开放置，避免了药品与干燥剂的接触，提高了药品存放的安全性；同时在取用药品时，因干燥剂在腔室内，而药品的取用通过出料室及出料口，因此避免误食干燥剂，保证药品使用安全性。

附图说明

[0007] 图 1 为本实用新型的结构示意图；

[0008] 图 2 为图 1 中 A 处放大示意图；

[0009] 图 3 为本实用新型内盖的剖面图；

[0010] 图 4 为图 3 中沿 B-B 方向的剖视图；

[0011] 图 5 为本实用新型内盖的立体结构示意图。

[0012] 图 1 ～图 5 中，1、瓶体 ；2、瓶盖 ；3、密封片 ；4、内盖 ；5、内挡圈 ；6、柱面 ；7、腔室 ；8、出料室 ；9、出料口 ；10、通气孔 ；11、台阶。

具体实施方式

[0013] 以下结合附图对本实用新型的原理和特征进行描述，所举实例只用于解释本实用新型，并非用于限定本实用新型的范围。

[0014] 如图 1 ～图 5 中所示，一种防潮瓶，包括瓶体 1 和瓶盖 2，所述瓶体 1 包括瓶口，所述瓶盖 2 安装在所述瓶口上，所述瓶盖 2 内部设有密封片 3，所述瓶口的内侧设有内挡圈 5，所述瓶口的内部还设有内盖 4，所述内盖 4 上设有与所述内挡圈相配合的台阶 11 及柱面 6，通过台阶、柱面与内挡圈的配合将内盖固定在所述瓶口内，所述内盖 4 一侧设有用于放置干燥剂的腔室 7，另一侧设有出料室 8，所述腔室 7 与出料室 8 之间通过通气孔 10 连通，所述内盖 4 的顶部在与所述出料室 8 相对应的位置处设有出料口 9。

[0015] 所述腔室 7 的开口在所述内盖 4 的侧边。

[0016] 盛装干燥剂的腔室开口方向在侧面，方便放置干燥剂，待干燥剂放置到腔室后，利用内盖上的台阶及柱面将内盖与瓶口处的内挡圈相契合，牢牢将内盖固定在瓶口上，干燥剂通过通气孔、出料室对瓶体内的药品进行干燥，使用者取药时，打开瓶盖，无需取出内盖，药品可直接通过出料室及出料口取出，本实用新型通过内盖的腔室容纳干燥剂，使得干燥剂与药品分开放置，避免了药品与干燥剂的接触，提高了药品存放的安全性 ；同时在取用药品时，因干燥剂在腔室内，而药品的取用通过出料室及出料口，因此避免误食干燥剂，保证药品使用安全性。

[0017] 以上所述仅为本实用新型的较佳实施例，并不用以限制本实用新型，凡在本实用新型的精神和原则之内，所作的任何修改、等同替换、改进等，均应包含在本实用新型的保护范围之内。

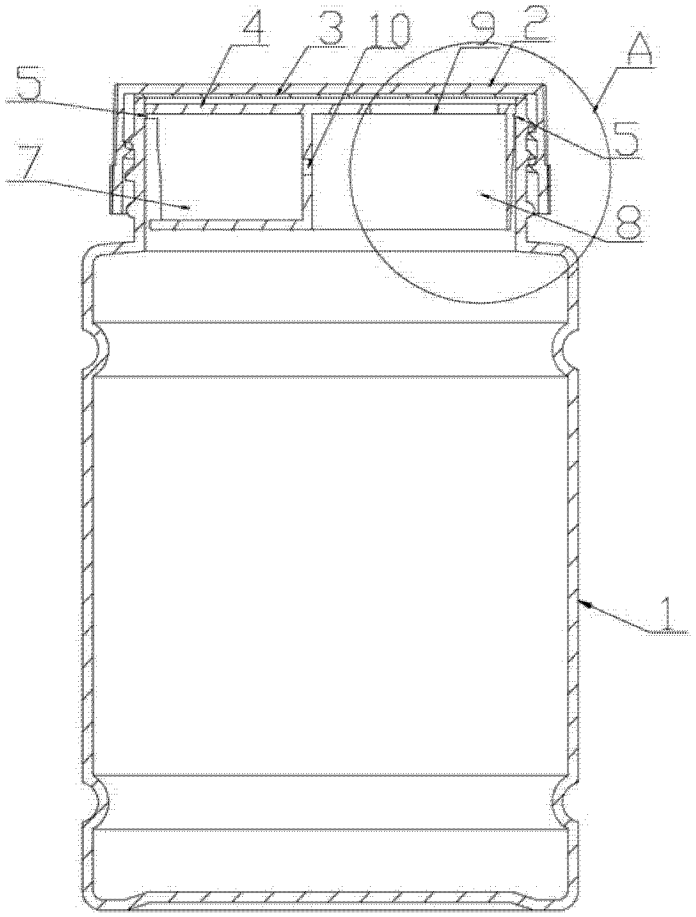

图 1

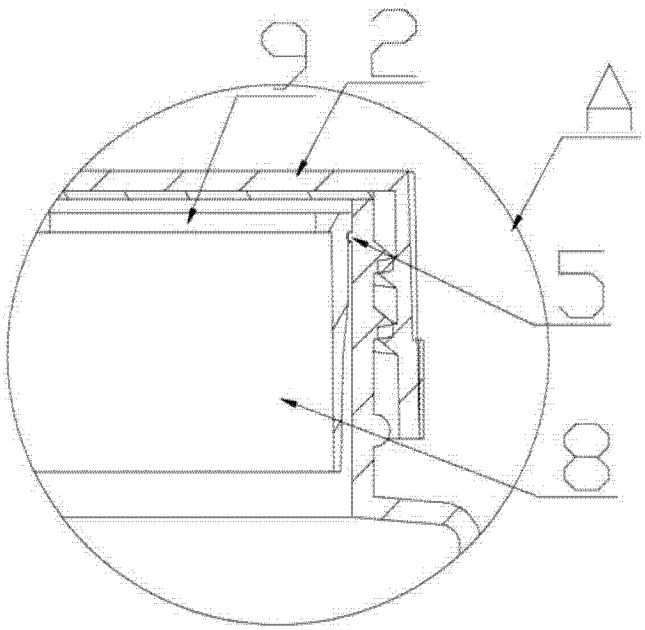

图 2

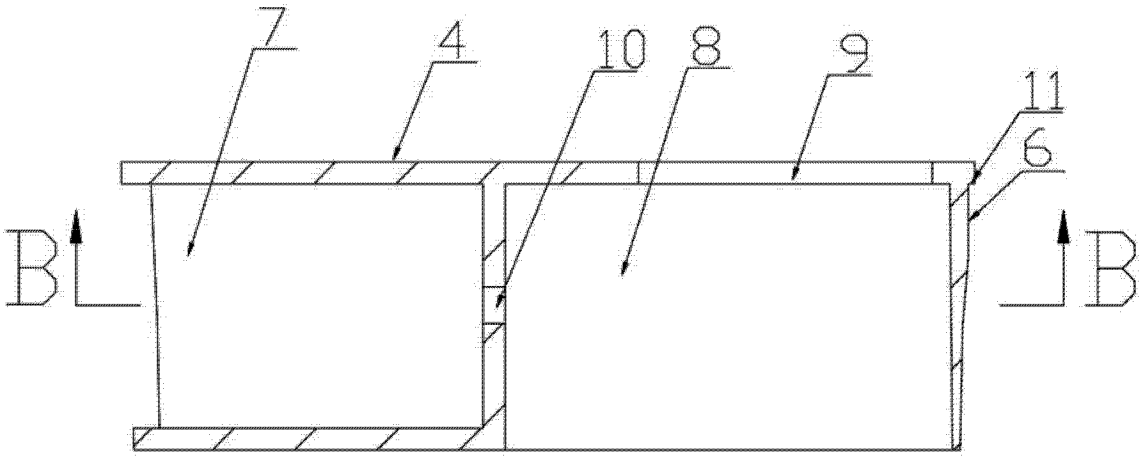

图 3

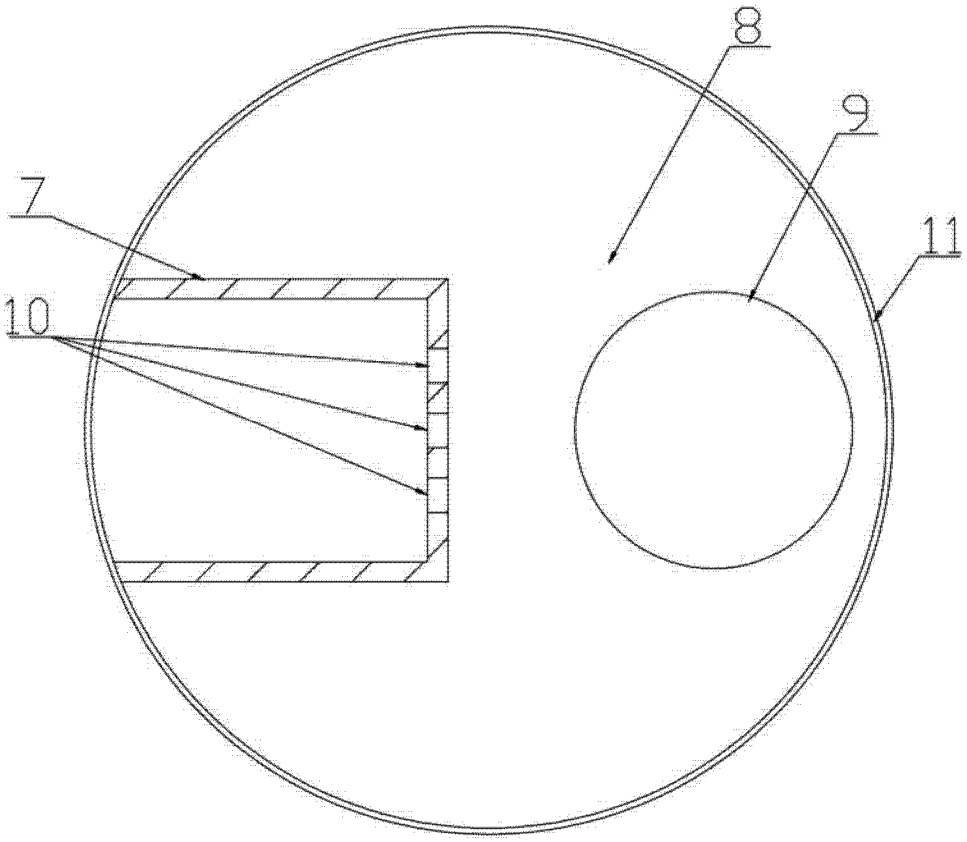

图 4

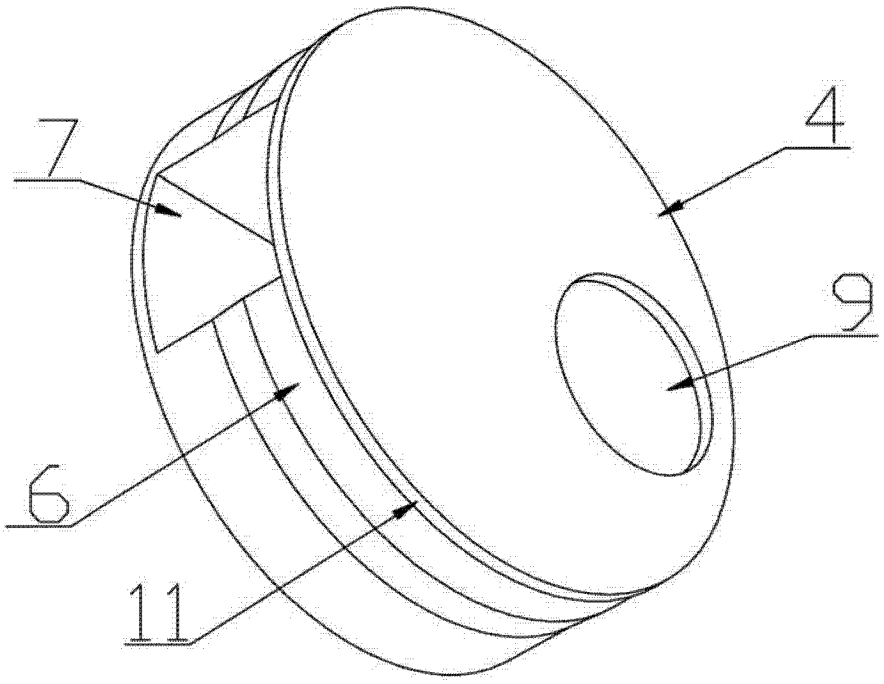

图 5