(19)中华人民共和国国家知识产权局

(12)实用新型专利

(10)授权公告号 CN 206016155 U
(45)授权公告日 2017.03.15

(21)申请号 201620992892.2

(22)申请日 2016.08.30

(73)专利权人 中山市富逸中城木业有限公司
地址 528414 广东省中山市石岐区清溪路70号富逸装饰广场二层36、37卡

(72)发明人 温镜潮

(74)专利代理机构 中山市科创专利代理有限公司 44211
代理人 胡犇 凌信景

(51)Int.Cl.
E04F 15/02(2006.01)
E04F 15/10(2006.01)
E04F 15/18(2006.01)

权利要求书1页 说明书3页 附图2页

(54)实用新型名称

卡扣地板

(57)摘要

本实用新型公开卡扣地板，包括基板(1)，所述的基板(1)的两侧设有榫头(2)和榫槽(3)，所述的榫头(2)包括凸出于基板(1)侧部的第一凸台(21)，所述的榫槽(3)包括形状与第一凸台(21)匹配的缺口槽(31)，所述的第一凸台(21)下侧壁上还设有凸出的凸起(22)，所述的缺口槽(31)的槽壁(31a)上设有形状与凸起(22)相匹配的匹配槽(32)，所述的第一凸台(21)的端部设有凸出的榫舌(23)，所述的缺口槽(31)的槽底(31b)设有能与榫舌(23)配合的侧槽(33)，在榫头(2)与榫槽(3)配合而拼接基板(1)时，两块基板(1)的端面之间形成有用于抵抗变形的缓冲槽(4)。本实用新型结构简单，能够抵抗变形。

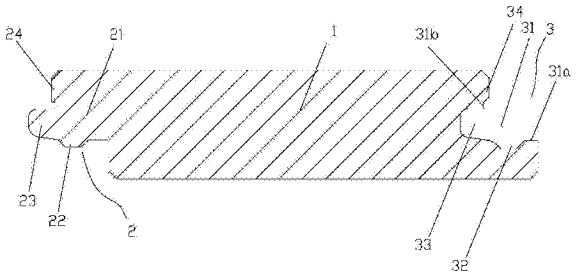

CN 206016155 U

1.卡扣地板，包括基板(1)，所述的基板(1)的两侧设有榫头(2)和榫槽(3)，其特征在于：所述的榫头(2)包括凸出于基板(1)侧部的第一凸台(21)，所述的榫槽(3)包括形状与第一凸台(21)匹配的缺口槽(31)，所述的第一凸台(21)下侧壁上还设有凸出的凸起(22)，所述的缺口槽(31)的槽壁(31a)上设有形状与凸起(22)相匹配的匹配槽(32)，所述的第一凸台(21)的端部设有凸出的榫舌(23)，所述的缺口槽(31)的槽底(31b)设有能与榫舌(23)配合的侧槽(33)，在榫头(2)与榫槽(3)配合而拼接基板(1)时，两块基板(1)的端面之间形成有用于抵抗变形的缓冲槽(4)。

2.根据权利要求1所述的卡扣地板，其特征在于：所述的缓冲槽(4)的宽度B为0.8mm至1.3mm。

3.根据权利要求1或2所述的卡扣地板，其特征在于：所述的第一凸台(21)的端面上设有与榫舌(23)隔开的第一凸出部(24)，所述的缺口槽(31)的槽底(31b)设有与侧槽(33)隔开的第二凸出部(34)，在榫头(2)与榫槽(3)配合而拼接基板(1)时，一块基板(1)上的第一凸出部(24)与另一块基板(1)上的第二凸出部(34)相抵靠，从而使两块基板(1)之间形成通风槽(5)。

4.根据权利要求1或2所述的卡扣地板，其特征在于：在榫头(2)与榫槽(3)配合而拼接基板(1)时，所述的榫舌(23)与侧槽(33)的槽底之间设有用于吸音的吸音材料(6)。

5.根据权利要求4所述的卡扣地板，其特征在于：所述的吸音材料(6)为橡胶垫或橡胶膜。

6.根据权利要求5所述的卡扣地板，其特征在于：所述的橡胶垫或橡胶膜的厚度H为0.5mm至0.9mm。

7.根据权利要求5所述的卡扣地板，其特征在于：所述的卡扣地板为实木地板或实木复合地板或强化地板。

卡扣地板

【技术领域】

[0001] 本实用新型涉及卡扣地板。

【背景技术】

[0002] 随着生活水平的逐步改善，人们对居住、办公的环境和装修的品位也在不断提高，因此，地板越来越受到人们的青睐。目前，地板拼接一般采用榫头与榫槽的配合，但是目前的地板的结构存在如下的不足：现在的地板在拼接以后，两块地板的端面会贴得很紧，以保证地板拼接的牢固性，但是在初夏秋冬不同的气候条件下，地板很容易出现热胀冷缩变形，从而导致拼接的地板出现变形，严重的出现鼓包等质量缺陷，影响使用。另外，传统的两块地板在拼接以后，在二者相接处会形成通风槽，但是传统的通风槽的形成是靠以下的结构实现：即在一块地板的端面设置开槽，当其与另一块地板上的竖直面拼接时，开槽的槽壁与另一块地板上的竖直面围成通风槽，由于制造工艺的限制，所以开槽一般都比较小，导致拼接地板的通风能力较差，在潮湿气候下，由于通风能力差，地板内容易出现霉变。

[0003] 因此，本实用新型正是基于以上的不足而产生的。

【实用新型内容】

[0004] 本实用新型目的是克服了现有技术的不足，提供一种结构简单，能够抵抗变形的卡扣地板。

[0005] 本实用新型是通过以下技术方案实现的：

[0006] 卡扣地板，包括基板1，所述的基板1的两侧设有榫头2和榫槽3，其特征在于：所述的榫头2包括凸出于基板1侧部的第一凸台21，所述的榫槽3包括形状与第一凸台21匹配的缺口槽31，所述的第一凸台21下侧壁上还设有凸出的凸起22，所述的缺口槽31的槽壁31a上设有形状与凸起22相匹配的匹配槽32，所述的第一凸台21的端部设有凸出的榫舌23，所述的缺口槽31的槽底31b设有能与榫舌23配合的侧槽33，在榫头2与榫槽3配合而拼接基板1时，两块基板1的端面之间形成有用于抵抗变形的缓冲槽4。

[0007] 如上所述的卡扣地板，其特征在于：所述的缓冲槽4的宽度B为0.8mm至1.3mm。

[0008] 如上所述的卡扣地板，其特征在于：所述的第一凸台21的端面上设有与榫舌23隔开的第一凸出部24，所述的缺口槽31的槽底31b设有与侧槽33隔开的第二凸出部34，在榫头2与榫槽3配合而拼接基板1时，一块基板1上的第一凸出部24与另一块基板1上的第二凸出部34相抵靠，从而使两块基板1之间形成通风槽5。

[0009] 如上所述的卡扣地板，其特征在于：在榫头2与榫槽3配合而拼接基板1时，所述的榫舌23与侧槽33的槽底之间设有用于吸音的吸音材料6。

[0010] 如上所述的卡扣地板，其特征在于：所述的吸音材料6为橡胶垫或橡胶膜。

[0011] 如上所述的卡扣地板，其特征在于：所述的橡胶垫或橡胶膜的厚度H为0.5mm至0.9mm。

[0012] 如上所述的卡扣地板，其特征在于：所述的卡扣地板为实木地板或实木复合地板

或强化地板。

[0013] 与现有技术相比，本实用新型有如下优点：

[0014] 1、本实用新型的基板上的第一凸台与缺口槽匹配、第二凸台与匹配槽匹配、榫舌与侧槽匹配，所以两块基板在连接时连接牢固，更重要的是，在两块基板连接时，两块基板的端面之间形成有缓冲槽，缓冲槽的设计可以使得基板能够承受热胀冷缩而导致的变形，提高了地板拼接的质量，延长地板的使用寿命。

[0015] 2、本实用新型的第一凸台的端面上设有与榫舌隔开的第一凸出部，缺口槽的槽底设有与侧槽隔开的第二凸出部，在榫头与榫槽配合而拼接基板时，一块基板上的第一凸出部与另一块基板上的第二凸出部相抵靠，从而使两块基板之间形成通风槽。因此，通风槽是由第一凸出部的侧壁、第二凸出部的侧壁、缺口槽的槽底、榫舌的侧壁和第一凸台的端面围成，能够使通风槽的通风截面比传统通风槽的截面大，使通风能力得到增强，提高产品的质量。

[0016] 3、本实用新型结构简单，制造方便，适合推广应用。

【附图说明】

[0017] 图1是本实用新型的剖面示意图；

[0018] 图2是两块基板拼接时的剖面示意图。

【具体实施方式】

[0019] 下面结合附图对本实用新型作进一步描述：

[0020] 卡扣地板，包括基板1，所述的基板1的两侧设有榫头2和榫槽3，所述的榫头2包括凸出于基板1侧部的第一凸台21，所述的榫槽3包括形状与第一凸台21匹配的缺口槽31，所述的第一凸台21下侧壁上还设有凸出的凸起22，所述的缺口槽31的槽壁31a上设有形状与凸起22相匹配的匹配槽32，所述的第一凸台21的端部设有凸出的榫舌23，所述的缺口槽31的槽底31b设有能与榫舌23配合的侧槽33，在榫头2与榫槽3配合而拼接基板1时，两块基板1的端面之间形成有用于抵抗变形的缓冲槽4。基板1上的第一凸台21与缺口槽31匹配、第二凸台22与匹配槽32匹配、榫舌23与侧槽33匹配，所以两块基板1在连接时连接牢固，更重要的是，在两块基板1连接时，两块基板1的端面之间形成有缓冲槽4，缓冲槽4的设计可以使得基板1能够承受热胀冷缩而导致的变形，提高了地板拼接的质量，延长地板的使用寿命。

[0021] 所述的卡扣地板为实木地板或实木复合地板或强化地板。

[0022] 所述的缓冲槽4的宽度B为0.8mm至1.3mm。经过试验表面，当缓冲槽4的宽度B小于0.8mm时，木地板抵抗变形的能力较弱，效果不理想，而当缓冲槽4的宽度B大于1.3mm时，由于缝隙太大，容易滋生蚊虫及细菌。因此，缓冲槽4的宽度B设置为0.8mm至1.3mm为宜。

[0023] 所述的第一凸台21的端面上设有与榫舌23隔开的第一凸出部24，所述的缺口槽31的槽底31b设有与侧槽33隔开的第二凸出部34，在榫头2与榫槽3配合而拼接基板1时，一块基板1上的第一凸出部24与另一块基板1上的第二凸出部34相抵靠，从而使两块基板1之间形成通风槽5。因此，通风槽5是由第一凸出部24的侧壁、第二凸出部34的侧壁、缺口槽31的槽底、榫舌23的侧壁和第一凸台21的端面围成，能够使通风槽5的通风截面比传统通风槽的截面大，使通风能力得到增强，提高产品的质量。

[0024] 在榫头2与榫槽3配合而拼接基板1时，所述的榫舌23与侧槽33的槽底之间设有用于吸音的吸音材料6。吸音材料6能够减小木地板榫舌23与侧槽33的间隙，而且避免了因地板安装松散导致的噪音问题，提高用户的居住质量。

[0025] 所述的吸音材料6为橡胶垫或橡胶膜。橡胶垫或橡胶膜在吸收噪音的同时也使得地板之间具有一定的受力缓冲功能。

[0026] 所述的橡胶垫或橡胶膜的厚度H为0.5mm至0.9mm。当橡胶垫或橡胶膜的厚度H小于0.5mm时，橡胶垫或橡胶膜所起的缓冲及吸音效果不明显，当橡胶垫或橡胶膜的厚度H大于0.9mm以后，虽然缓冲效果及吸音效果得到增加，但是成本的增加更高，所以橡胶垫或橡胶膜的厚度H设置为0.5mm至0.9mm时，既可以保证优良的缓冲和吸音效果，又能有效地控制成本。

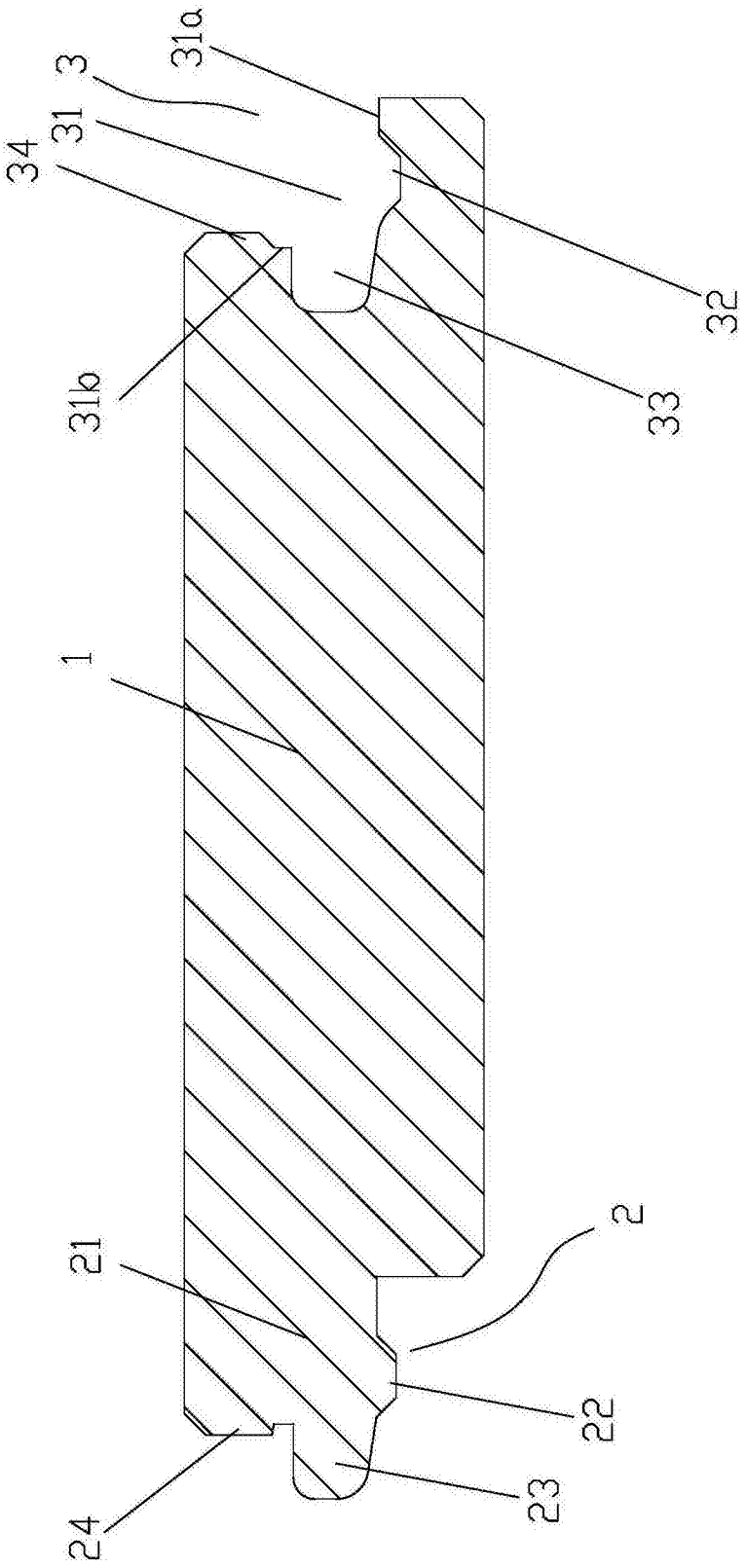

图1

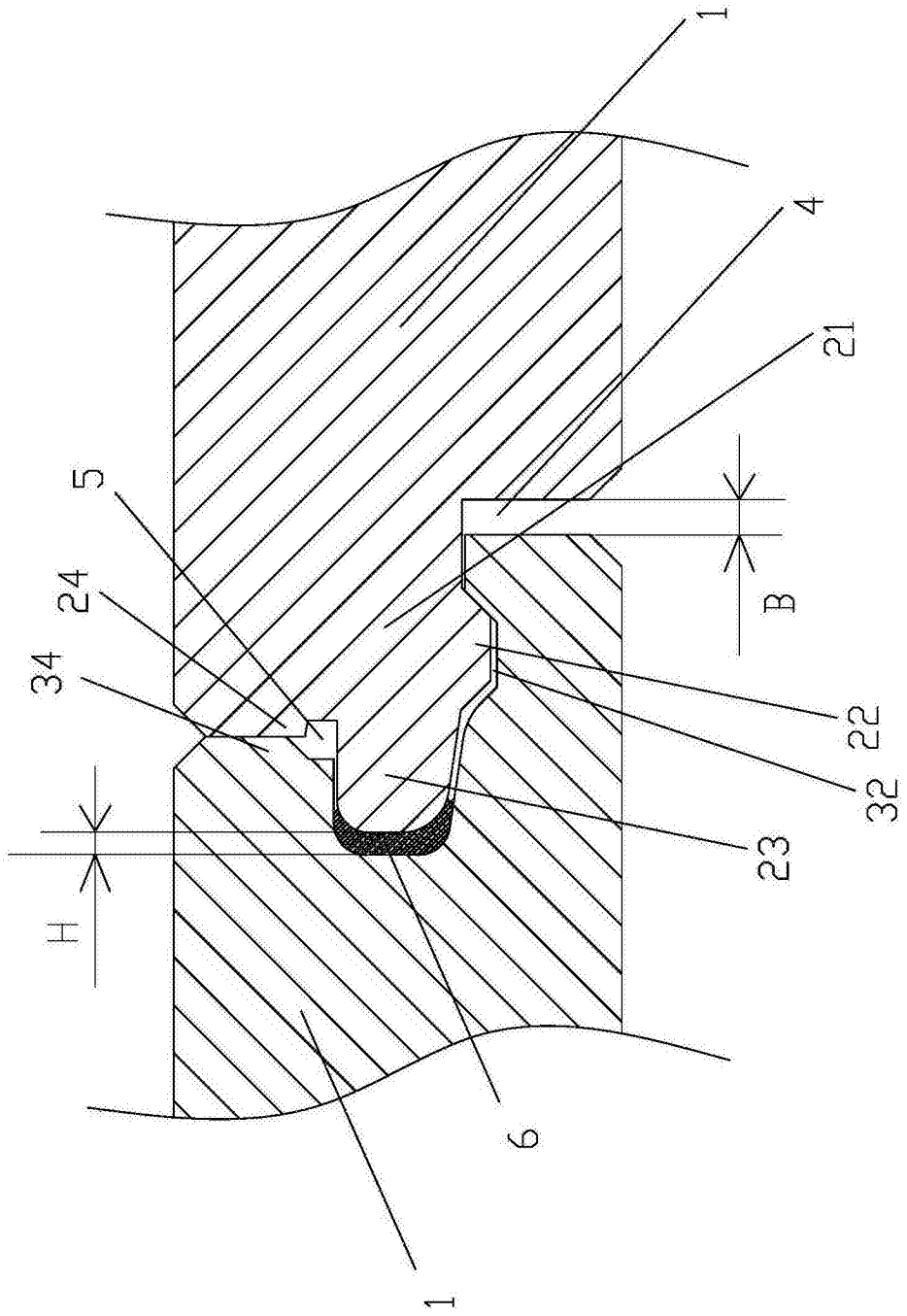

图2