(19)中华人民共和国国家知识产权局

(12)实用新型专利

(10)授权公告号 CN 204356849 U
(45)授权公告日 2015.05.27

(21)申请号 201420832121.8

(22)申请日 2014.12.24

(73)专利权人 博洛尼家居用品(北京)股份有限公司
地址 102601 北京市大兴区庞各庄镇工业西区78号

(72)发明人 蔡明 王庆彦 吕青

(74)专利代理机构 北京爱普纳杰专利代理事务所(特殊普通合伙) 11419
代理人 何自刚

(51)Int.Cl.
E03C 1/04(2006.01)
E03C 1/18(2006.01)

权利要求书1页 说明书5页 附图2页

(54)实用新型名称

一种新型水槽

(57)摘要

本申请公开了一种新型水槽,包括:凹设的腔室、台面和排水口,所述腔室的顶部边缘向该腔室的外侧弯折,形成一勾形结构,所述台面上设有与所述腔室相配合的通孔,所述腔室嵌入所述通孔中;所述勾形结构与所述通孔的内侧壁配合连接,所述勾形结构的上表面与所述台面的上表面位于同一水平面,或者所述勾形结构的上表面高于所述台面的上表面;当所述勾形结构的上表面高于所述台面的上表面时,在所述台面的上表面且靠近通孔的位置设有一倾斜面,使所述勾形结构的高度与所述通孔的内侧壁的高度一致。本实用新型解决了现有技术无法实现的结构简单、安装方便、外观平整和美观的技术问题。

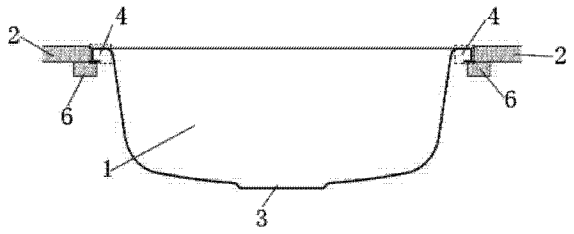

CN 204356849 U

1. 一种新型水槽，包括：凹设的腔室、台面和排水口，其特征在于，

所述腔室的顶部边缘向该腔室的外侧弯折，形成一勾形结构，所述台面上设有与所述腔室相配合的通孔，所述腔室嵌入所述通孔中；

所述勾形结构与所述通孔的内侧壁配合连接，所述勾形结构的上表面与所述台面的上表面位于同一水平面，或者所述勾形结构的上表面高于所述台面的上表面；

当所述勾形结构的上表面高于所述台面的上表面时，在所述台面的上表面且靠近通孔的位置设有一倾斜面，使所述勾形结构的高度与所述通孔的内侧壁的高度一致。

2. 根据权利要求 1 所述的新型水槽，其特征在于，所述勾形结构的底边与所述台面的底边位于同一水平面内。

3. 根据权利要求 2 所述的新型水槽，其特征在于，在所述勾形结构和所述台面的连接处的底部，设有一支撑部件，所述支撑部件分别与所述勾形结构和所述台面相连接。

4. 根据权利要求 1 所述的新型水槽，其特征在于，所述勾形结构的上表面与所述台面的上表面的垂直距离为 1 至 20 毫米。

5. 根据权利要求 1 所述的新型水槽，其特征在于，所述倾斜面与所述勾形结构的上表面的夹角为 5 至 15° 。

6. 根据权利要求 1 所述的新型水槽，其特征在于，所述勾形结构与所述通孔的内侧壁粘贴为一体。

7. 根据权利要求 3 所述的新型水槽，其特征在于，所述支撑部件分别与所述勾形结构和所述台面粘贴为一体。

8. 根据权利要求 1 所述的新型水槽，其特征在于，所述腔室的材料为金属、陶瓷或玻璃。

9. 根据权利要求 1 所述的新型水槽，其特征在于，所述台面的材料为金属、陶瓷或玻璃。

10. 根据权利要求 1 所述的新型水槽，其特征在于，所述新型水槽的底部连接有柜体。

一种新型水槽

技术领域

[0001] 本实用新型涉及水槽领域，更具体地说，涉及一种新型水槽。

背景技术

[0002] 目前，随着人们生活水平的提高，对家居装饰的要求就有了更高的要求，水槽是普遍设计为容纳水的容器，通常，水龙头或其他水源位于水槽附近，而排水管与水槽连接以排出不需要的水，水槽通常安装在橱柜、台架或支座的台面上，或者安装在台面中。

[0003] 现有技术中的厨房不锈钢水槽有台面上和台面下两种安装方式，这两种安装方式存在有很多弊病，除了外观，其最大的缺陷是台阶和缝隙。如图 1 所示，该水槽的台上盆边部与台面形成一个台阶，在操作过程中台面会不小心洒出很多积水，特别是水槽周边的台面，凸起的水槽台阶挡住积水不能顺利流入水槽，需用抹布擦拭。如图 2 所示，该水槽的台下盆与台面边部形成一个缝隙，该缝隙不易清理，日久会滋生细菌导致发霉变黑，并且台面的边沿外露，其表面打磨抛光处理比较困难，外露的台面边缘会发生撞击磕碰，易发生崩边缺角。

[0004] 另外，专利文件 CN2430923Y 公开了一种水槽的面板装置，包含 ：一耐火的面板、一底板及一水槽，面板上设第一洞口并有嵌槽，底板固结于面板底部，底板上设有与第一洞口相对应的第二洞口 ；水槽有折边，折边嵌入嵌槽，水槽由上往下设于第一、二洞口中。但是这种方式虽然强度好，但是其安装不方便，设置复杂，不易施工组装。

[0005] 因此，如何研发一种新型水槽，解决上述问题，便成为亟待解决的技术问题。

实用新型内容

[0006] 本申请解决的主要问题是提供一种新型水槽，以解决无法实现的结构简单、安装方便、外观平整和美观的技术问题。

[0007] 为了解决上述技术问题，本实用新型公开了一种新型水槽，包括 ：凹设的腔室、台面和排水口，

[0008] 所述腔室的顶部边缘向该腔室的外侧弯折，形成一勾形结构，所述台面上设有与所述腔室相配合的通孔，所述腔室嵌入所述通孔中 ；

[0009] 所述勾形结构与所述通孔的内侧壁配合连接，所述勾形结构的上表面与所述台面的上表面位于同一水平面，或者所述勾形结构的上表面高于所述台面的上表面 ；

[0010] 当所述勾形结构的上表面高于所述台面的上表面时，在所述台面的上表面且靠近通孔的位置设有一倾斜面，使所述勾形结构的高度与所述通孔的内侧壁的高度一致。

[0011] 进一步地，其中，所述勾形结构的底边与所述台面的底边位于同一水平面内。

[0012] 进一步地，其中，在所述勾形结构和所述台面的连接处的底部，设有一支撑部件，所述支撑部件分别与所述勾形结构和所述台面相连接。

[0013] 进一步地，其中，所述勾形结构的上表面与所述台面的上表面的垂直距离为 1 至 20 毫米。

[0014] 进一步地，其中，所述倾斜面与所述勾形结构的上表面的夹角为 5 至 15° 。

[0015] 进一步地，其中，所述勾形结构与所述通孔的内侧壁粘贴为一体。

[0016] 进一步地，其中，所述支撑部件分别与所述勾形结构和所述台面粘贴为一体。

[0017] 进一步地，其中，所述腔室的材料为金属、陶瓷或玻璃。

[0018] 进一步地，其中，所述台面的材料为金属、陶瓷或玻璃。

[0019] 进一步地，其中，所述新型水槽的底部连接有柜体。

[0020] 与现有技术相比，本实用新型所述的新型水槽，达到了如下效果 ：

[0021] (1) 本实用新型所述的一种新型水槽，其腔室的顶部边缘向该腔室的外侧弯折，形成一勾形结构，所述勾形结构与所述通孔的内侧壁配合连接，所述勾形结构的上表面与所述台面的上表面位于同一水平面 ；这样设置所述勾形结构与所述台面的边缘的位置不会形成缝隙 ；容易清理，不会滋生细菌导致发霉变黑，而且所述台面边缘不会外露，表面容易打磨抛光处理，使水槽的外观平整和美观，使用方便，另外也避免了意外撞击磕碰，不会发生崩边缺角。

[0022] (2) 本实用新型所述的一种新型水槽，当所述勾形结构的上表面略高于与所述台面的上表面时，在所述台面的上表面且靠近通孔的位置设置一个倾斜面，可使所述勾形结构的高度与所述通孔的内侧壁的高度一致 ；这样设置所述勾形结构与台面不会形成台阶，在操作过程中即使台面洒出很多积水，也会顺着斜面流入所述腔室内，不会造成水槽周边台面积水很多，无需用抹布擦拭。

[0023] (3) 本实用新型所述的一种新型水槽，在所述勾形结构和所述台面的连接处的底部，设有一支撑部件，所述支撑部件不仅可以用于支撑所述勾形结构和所述台面，还可以将所述勾形结构和所述台面连接为一体，所述支撑部件可以分别与所述勾形结构 4 和所述台面粘贴为一体，加强所述勾形结构与所述台面的连接，这样即使勾形结构与台面裂开，也不会脱落。

[0024] 当然，实施本实用新型的任一产品不一定需要同时达到以上所述的所有技术效果。

附图说明

[0025] 此处所说明的附图用来提供对本实用新型的进一步理解，构成本实用新型的一部分，本实用新型的示意性实施例及其说明用于解释本实用新型，并不构成对本实用新型的不当限定。在附图中 ：

[0026] 图 1 是本实用新型现有技术的一种水槽的截面图 ；

[0027] 图 2 是本实用新型现有技术的另一种水槽的截面图 ；

[0028] 图 3 是本实用新型实施例 1 和实施例 2 的一种新型水槽的截面图 ；

[0029] 图 4 是本实用新型实施例 1 和实施例 2 的一种新型水槽的截面图 ；

[0030] 图 5 是本实用新型实施例 1 和实施例 2 的一种新型水槽的局部放大图 ；

[0031] 图 6 是本实用新型实施例 3 的另一种新型水槽的截面图。

具体实施方式

[0032] 如在说明书及权利要求当中使用了某些词汇来指称特定组件。本领域技术人员

应可理解，硬件制造商可能会用不同名词来称呼同一个组件。本说明书及权利要求并不以名称的差异来作为区分组件的方式，而是以组件在功能上的差异来作为区分的准则。如在通篇说明书及权利要求当中所提及的“包含”为一开放式用语，故应解释成“包含但不限定于”。“大致”是指在可接收的误差范围内，本领域技术人员能够在一定误差范围内解决所述技术问题，基本达到所述技术效果。此外，“耦接”一词在此包含任何直接及间接的电性耦接手段。因此，若文中描述一第一装置耦接于一第二装置，则代表所述第一装置可直接电性耦接于所述第二装置，或通过其他装置或耦接手段间接地电性耦接至所述第二装置。说明书后续描述为实施本实用新型的较佳实施方式，然所述描述乃以说明本实用新型的一般原则为目的，并非用以限定本实用新型的范围。本实用新型的保护范围当视所附权利要求所界定者为准。

[0033] 实施例一

[0034] 如图 3 所示，为本实用新型所述的一种新型水槽，包括：凹设的腔室 1、台面 2 和排水口 3，其中，

[0035] 具体地，如图 3 所示，所述腔室 1 的顶部边缘向该腔室 1 的外侧弯折，形成一勾形结构 4，所述台面 2 上设有与所述腔室 1 相配合的通孔，所述腔室 1 嵌入所述通孔中；

[0036] 具体地，如图 3 所示，所述勾形结构 4 与所述通孔的内侧壁配合连接，所述勾形结构 4 的上表面与所述台面 2 的上表面位于同一水平面；这样设置所述勾形结构 4 与所述台面 2 的边缘的位置不会形成缝隙；容易清理，不会滋生细菌导致发霉变黑，而且所述台面 2 边缘不会外露，表面容易打磨抛光处理，使水槽的外观平整和美观，使用方便，另外也避免了意外撞击磕碰，不会发生崩边缺角。

[0037] 具体地，如图 4 所示，所述勾形结构 4 的上表面也可略高于所述台面 2 的上表面，当所述勾形结构 4 的上表面略高于与所述台面 2 的上表面时，如图 5 所示，在所述台面 2 的上表面且靠近通孔的位置设置一个倾斜面 5，使所述勾形结构 4 的高度与所述通孔的内侧壁的高度一致；这样设置所述勾形结构 4 与台面 2 就不会形成一个台阶；在操作过程中即使台面 2 洒出很多积水，也会顺着斜面流入所述腔室 1 内，不会造成水槽周边台面 2 积水很多，无需用抹布擦拭。

[0038] 实施例二

[0039] 如图 4 所示，为本实施例 2 所述的一种新型水槽，基于实施例一的基础，如图 4 和 5 所示，将所述勾形结构 4 的底边与所述台面 2 的底边设置在同一水平面，并且在所述勾形结构 4 和所述台面 2 的连接处的底部，设有一支撑部件 6，所述支撑部件 6 分别与所述勾形结构 4 和所述台面 2 相连接；所述支撑部件不仅可以用于支撑所述勾形结构 4 和所述台面 2，还可以将所述勾形结构 4 和所述台面 2 连接为一体，所述支撑部件 6 可以分别与所述勾形结构 4 和所述台面 2 粘贴为一体，加强所述勾形结构 4 与所述台面 2 的连接，这样即使勾形结构 4 与台面 2 裂开，所述腔室 1 也不会掉落，避免造成危险。

[0040] 具体地，如图 5 所示，所述倾斜面 5 与所述勾形结构 4 的上表面的夹角可以为 5 至 15°。即所述夹角可以为 5°、10° 或 15°，优选为 10°；只要所述台面 2 的积水可以顺利流入腔室 1 内部即可。

[0041] 另外，所述勾形结构 4 的上表面与所述台面 2 的上表面的垂直距离还可以为 1 至 20 毫米；即所述勾形结构 4 的上表面与所述台面 2 的上表面的垂直距离可以为 1 毫米，10

毫米或 20 毫米，当然也不限于 1 至 20 毫米，只要所述勾形结构 4 的上表面略高于所述台面 2 的上表面即可。

[0042] 优选地，如图 5 所示，所述勾形结构 4 与所述通孔的内侧壁粘贴为一体，使所述勾形结构 4 与所述通孔的连接更为紧固，使所述水槽不易裂缝，损坏；当然还可以用其他的方式使所述勾形结构 4 与所述通孔的内侧壁连接为一体，例如，采用榫槽结构使其卡接在一起。

[0043] 优选地，所述腔室 1 的材料为金属、陶瓷或玻璃；当然还可以为其他材料，不限于以上三种，根据实施情况选用最为合适的材料。

[0044] 优选地，所述台面 2 的材料为金属、陶瓷或玻璃；当然也可以为其他材料，不限于以上三种，根据实施情况选用最为合适的材料。

[0045] 另外，可以在所述新型水槽的底部设置柜体，可用于放置常用物品。

[0046] 实施例三

[0047] 如图 6 所示，为本实用新型所述的另一种新型水槽，包括：凹设的腔室 1、台面 2 和排水口 3，其中，

[0048] 具体地，如图 6 所示，所述腔室 1 的顶部边缘向该腔室 1 的外侧弯折，形成一字形结构 41，所述台面 2 上设有与所述腔室 1 相配合的通孔，所述腔室 1 嵌入所述通孔中；

[0049] 具体地，在所述台面 2 靠近所述通孔的位置，设有一所述一字形结构 41 相配合的凹槽，所述一字形结构 41 紧密的贴合于所述凹槽中，且所述一字形结构 41 的上表面与所述台面 2 的上表面位于同一水平面。

[0050] 优选地，所述一字形结构 41 可以与所述台面 2 粘贴为一体，使所述一字形结构 41 与所述通孔的连接更为紧固，使所述水槽不易裂缝，损坏；当然还可以用其他的方式使所述一字形结构 41 与所述通孔的内侧壁连接为一体，例如，采用榫槽结构使其卡接在一起。

[0051] 与现有技术相比，本实用新型所述的新型水槽，达到了如下效果：

[0052] (1) 本实用新型所述的一种新型水槽，其腔室的顶部边缘向该腔室的外侧弯折，形成一勾形结构，所述勾形结构与所述通孔的内侧壁配合连接，所述勾形结构的上表面与所述台面的上表面位于同一水平面；这样设置所述勾形结构与所述台面的边缘的位置不会形成缝隙；容易清理，不会滋生细菌导致发霉变黑，而且所述台面边缘不会外露，表面容易打磨抛光处理，使水槽的外观平整和美观，使用方便，另外也避免了意外撞击磕碰，不会发生崩边缺角。

[0053] (2) 本实用新型所述的一种新型水槽，当所述勾形结构的上表面略高于与所述台面的上表面时，在所述台面的上表面且靠近通孔的位置设置一个倾斜面，可使所述勾形结构的高度与所述通孔的内侧壁的高度一致；这样设置所述勾形结构与台面不会形成台阶，在操作过程中即使台面洒出很多积水，也会顺着斜面流入所述腔室内，不会造成水槽周边台面积水很多，无需用抹布擦拭。

[0054] (3) 本实用新型所述的一种新型水槽，在所述勾形结构和所述台面的连接处的底部，设有一支撑部件，所述支撑部件不仅可以用于支撑所述勾形结构和所述台面，还可以将所述勾形结构和所述台面连接为一体，所述支撑部件可以分别与所述勾形结构 4 和所述台面粘贴为一体，加强所述勾形结构与所述台面的连接，这样即使勾形结构与台面裂开，也不会脱落。

[0055] 当然，实施本实用新型的任一产品不一定需要同时达到以上所述的所有技术效果。

[0056] 还需要说明的是，术语“包括”、“包含”或者其任何其他变体意在涵盖非排他性的包含，从而使得包括一系列要素的过程、方法、商品或者设备不仅包括那些要素，而且还包括没有明确列出的其他要素，或者是还包括为这种过程、方法、商品或者设备所固有的要素。在没有更多限制的情况下，由语句“包括一个……”限定的要素，并不排除在包括所述要素的过程、方法、商品或者设备中还存在另外的相同要素。

[0057] 本领域技术人员应明白，本实用新型的实施例可提供为方法、系统或计算机程序产品。因此，本实用新型可采用完全硬件实施例、完全软件实施例或结合软件和硬件方面的实施例的形式。而且，本实用新型可采用在一个或多个其中包含有计算机可用程序代码的计算机可用存储介质（包括但不限于磁盘存储器、CD-ROM、光学存储器等）上实施的计算机程序产品的形式。

[0058] 以上所述仅为本实用新型的实施例而已，并不用于限制本实用新型。对于本领域技术人员来说，本实用新型可以有各种更改和变化。凡在本实用新型的精神和原理之内所作的任何修改、等同替换、改进等，均应包含在本实用新型的权利要求范围之内。

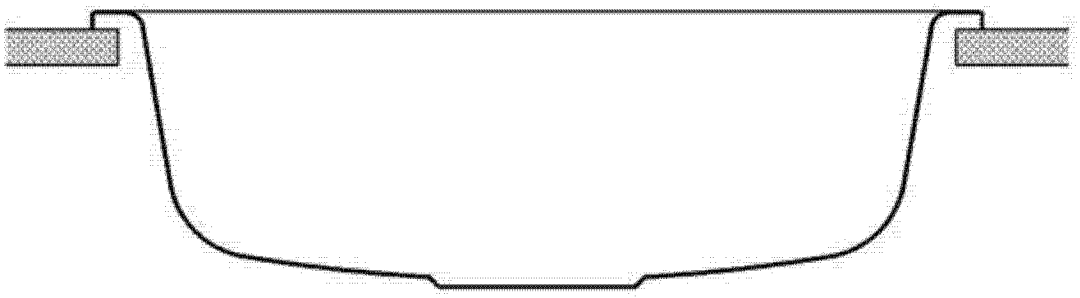

图 1

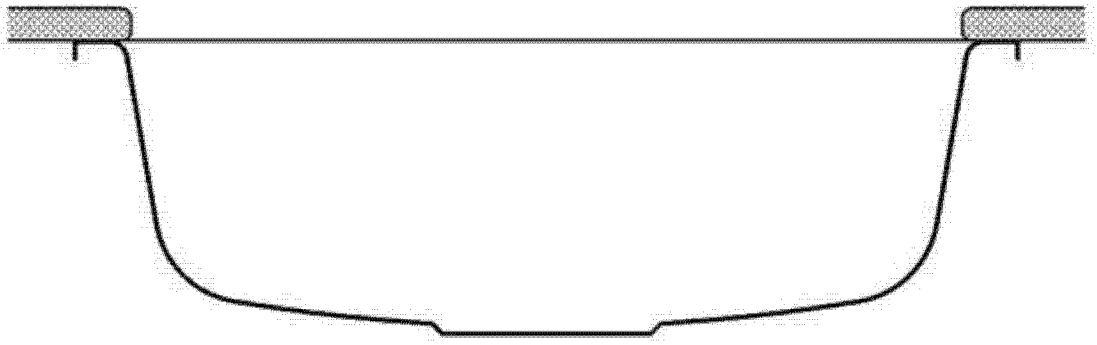

图 2

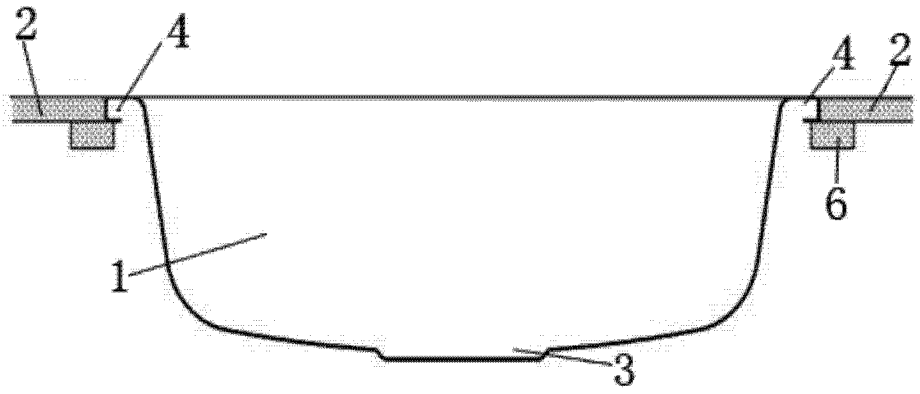

图 3

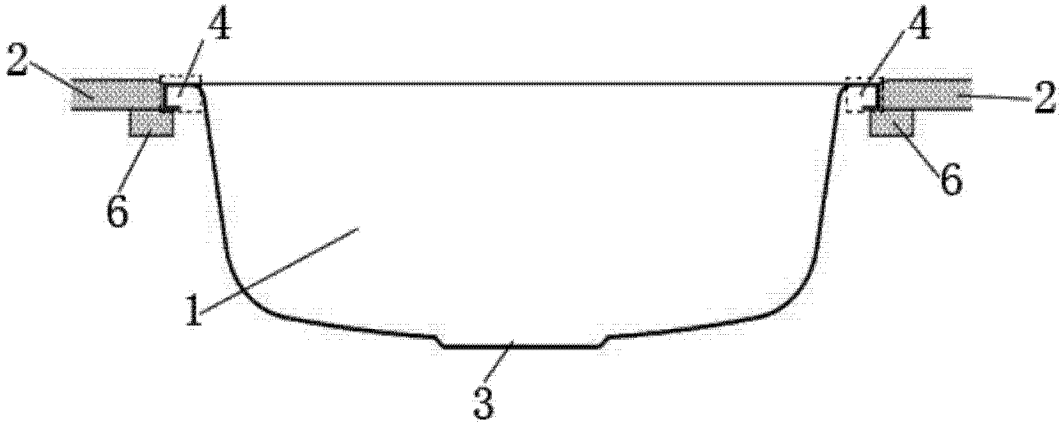

图 4

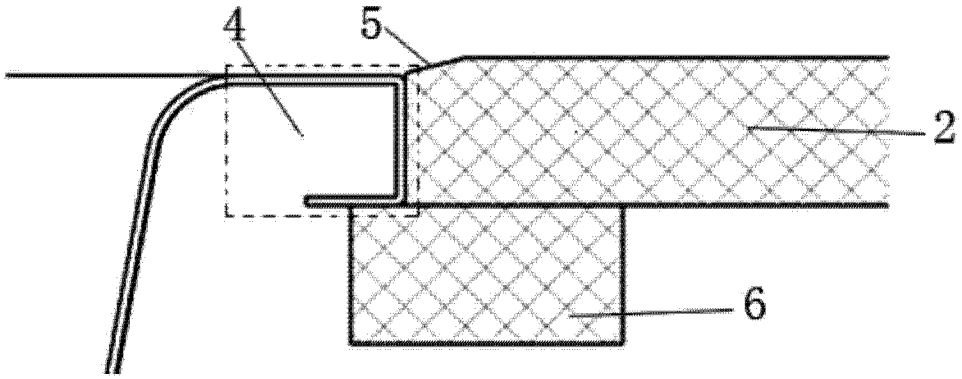

图 5

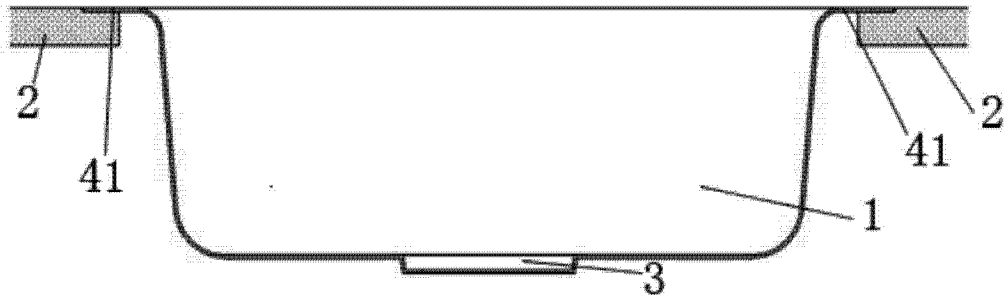

图 6