(19)中华人民共和国国家知识产权局

(12)发明专利申请

(10)申请公布号 CN 109166486 A
(43)申请公布日 2019.01.08

(21)申请号 201811255926.X

(22)申请日 2018.10.19

(71)申请人 上海红快展示科技有限公司
地址 200000 上海市青浦区华新镇华腾路1288号1幢1层G区150室

(72)发明人 李峰

(51)Int.Cl.
G09F 13/04(2006.01)

权利要求书1页 说明书2页 附图4页

(54)发明名称

一种便携式灯箱

(57)摘要

本发明公开了一种便携式灯箱，包括矩形框架，其特征在于，在矩形框架内可拆卸悬挂有若干LED灯条，LED灯条两端安装在悬挂绳上，悬挂绳两端分别安装在上挂钩和下挂钩上，上挂钩勾挂在所述矩形框架的上边框上，下挂钩勾挂在矩形框架的下边框上，在矩形框架的前后侧面上留有安装槽，安装槽上安有幕布。该灯箱可以方便的进行组装和拆卸，使用方便，便于运输。

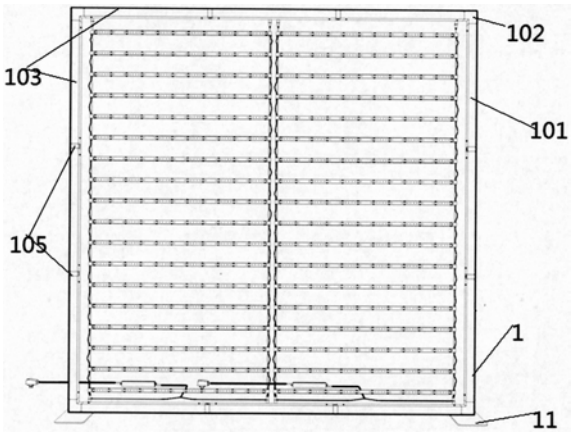

CN 109166486 A

1.一种便携式灯箱,包括矩形框架,其特征在于,在矩形框架内可拆卸悬挂有若干LED灯条,所述LED灯条两端安装在悬挂绳上,悬挂绳两端分别安装在上挂钩和下挂钩上,所述上挂钩勾挂在所述矩形框架的上边框上,下挂钩勾挂在矩形框架的下边框上,在矩形框架的前后侧面上留有安装槽,安装槽上安有幕布。

2.如权利要求1所述的便携式灯箱,其特征在于,所述上挂钩或下挂钩与卡扣相连,所述悬挂绳卡接在所述卡扣上。

3.如权利要求1或2所述的便携式灯箱,其特征在于,所述矩形框架由直形边框与直角弯头组合而成。

4.如权利要求3所述的便携式灯箱,其特征在于,所述直形边框由若干边框单元组合而成。

一种便携式灯箱

技术领域

[0001] 本发明涉及一种灯箱，尤其涉及一种便于携带拆装的灯箱。

背景技术

[0002] 在展览、展示、赛事等活动中，需要用到灯箱配合幕布进行宣传信息的展示。灯箱用于提供灯光，将幕布上的信息照亮，既能吸引人的视线，又可以烘托气氛，产生很好的宣传展示效果。目前的灯箱将灯板固定在箱体内，灯板与箱体基本是一体的，占有较大空间，在完成展示后不能进行方便的拆卸，使用不够方便。

发明内容

[0003] 本发明的目的是提供一种便携式灯箱，该灯箱可以方便的进行组装和拆卸，使用方便，便于运输。

[0004] 为了实现上述目的，本发明采取如下技术方案：

[0005] 一种便携式灯箱，包括矩形框架，在矩形框架内可拆卸悬挂有若干LED灯条，所述LED灯条两端安装在悬挂绳上，悬挂绳两端分别安装在上挂钩和下挂钩上，所述上挂钩勾挂在所述矩形框架的上边框上，下挂钩勾挂在矩形框架的下边框上，在矩形框架的前后侧面上留有安装槽，安装槽上安有幕布。

[0006] 优选的，所述上挂钩或下挂钩与卡扣相连，所述悬挂绳卡接在所述卡扣上。

[0007] 优选的，所述矩形框架由直形边框与直角弯头组合而成。

[0008] 优选的，所述直形边框由若干边框单元组合而成。

[0009] 本发明可达到的有益效果是，矩形框架可以由直形边框和直角弯头自由组合，直形边框又可以由若干边框单元组合，因此框架大小可以灵活确定。里面的LED灯板安装在悬挂绳上，悬挂绳通过挂钩勾挂在边框上，并且通过卡扣可以调节悬挂绳的松紧，便于拆卸，幕布可以根据设置的框架大小预先制作，并通过凹槽可拆卸安装。整个灯箱可以自由拆卸，运输时所占体积小，给使用带来很大方便。

附图说明

[0010] 图1是本发明矩形框架和LED灯板结构关系示意图；

[0011] 图2上挂钩及相关结构示意图；

[0012] 图3下挂钩及相关结构示意图；

[0013] 图4幕布及相关结构示意图。

具体实施方式

[0014] 下面结合附图，对本发明做进一步说明：

[0015] 如图1所示，本便携式灯箱包括矩形框架1，该框架由直形边框101和直角弯头102依次连接环合而成，其中，直形边框101可以由若干边框单元103组合而成。具体连接时，直

角弯头两端可以分别插入到两条垂直的直形边框内，然后用卡销穿入预制孔104固定。两个边框单元103连接时，中间可以借助插头105，插头两端分别插入到边框单元内，然后用卡销插入预制孔内连接。

[0016] 在矩形框架1内悬挂若干平行的LED灯条2，这些灯条两端安有固定块201，固定块201穿入悬挂绳3，固定块201紧套在悬挂绳3上，安装块201上还留有用于穿过导线的通孔，通过导线为LED灯板供电。悬挂绳3两端卡接在卡扣4上，通过调整悬挂绳在卡扣上的位置，可以调整悬挂绳3的松紧程度。上面的卡扣4与上挂钩5相连，下面的卡扣4与下挂钩6相连。上挂钩勾5挂在上边框7的钩孔701上，下挂钩6勾挂在下边框8的钩孔801上。在矩形框架1的前后侧面上留有安装槽9，幕布10边缘安有安装条，通过将安装条安装在安装槽9内将幕布10固定在矩形框架上。

[0017] 在矩形框架1上安有支撑座11。

[0018] 上述实施例只是对本发明构思和实现的说明，并非对其进行限制，在本发明构思下，未经实质变换的技术方案仍然在保护范围内。

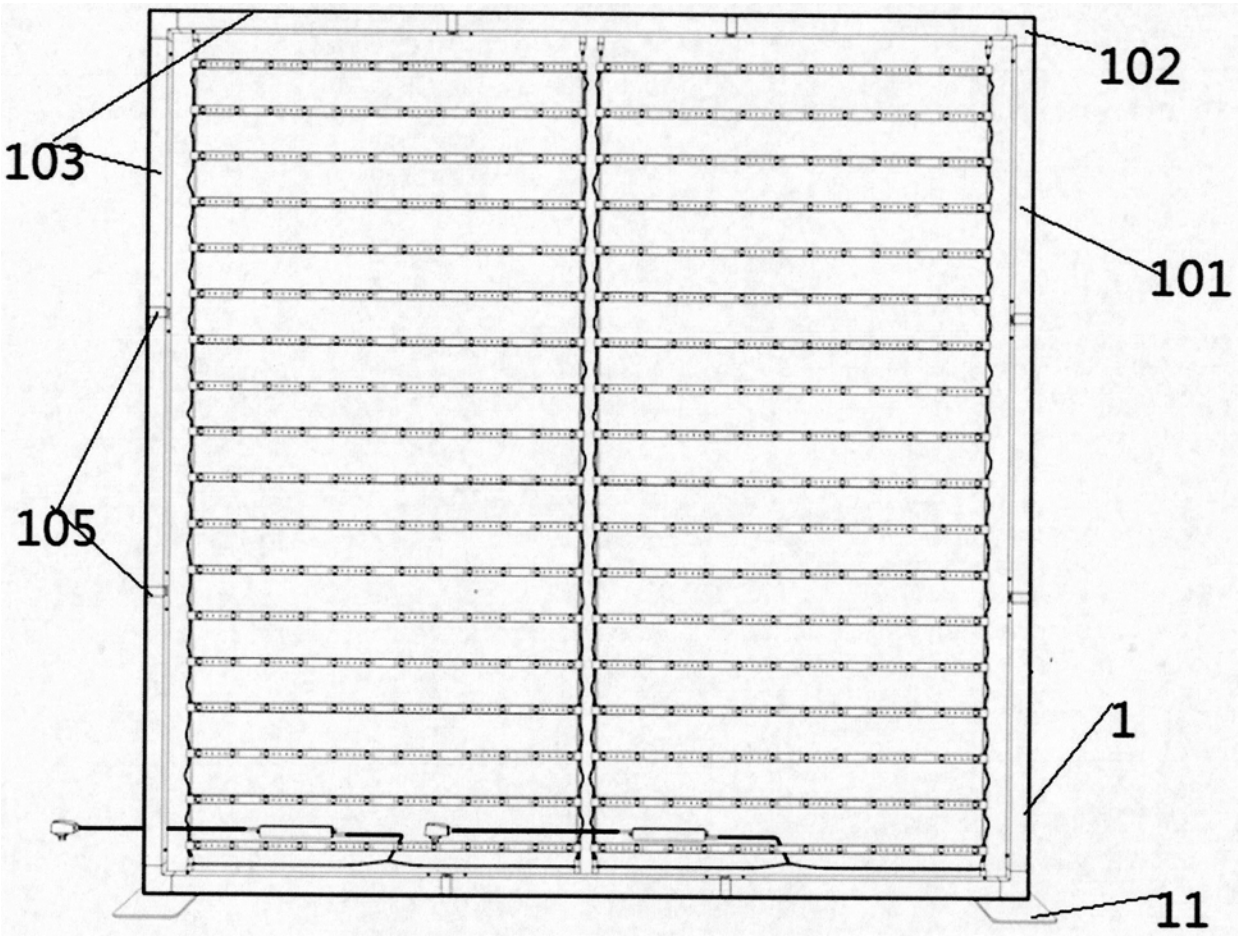

图1

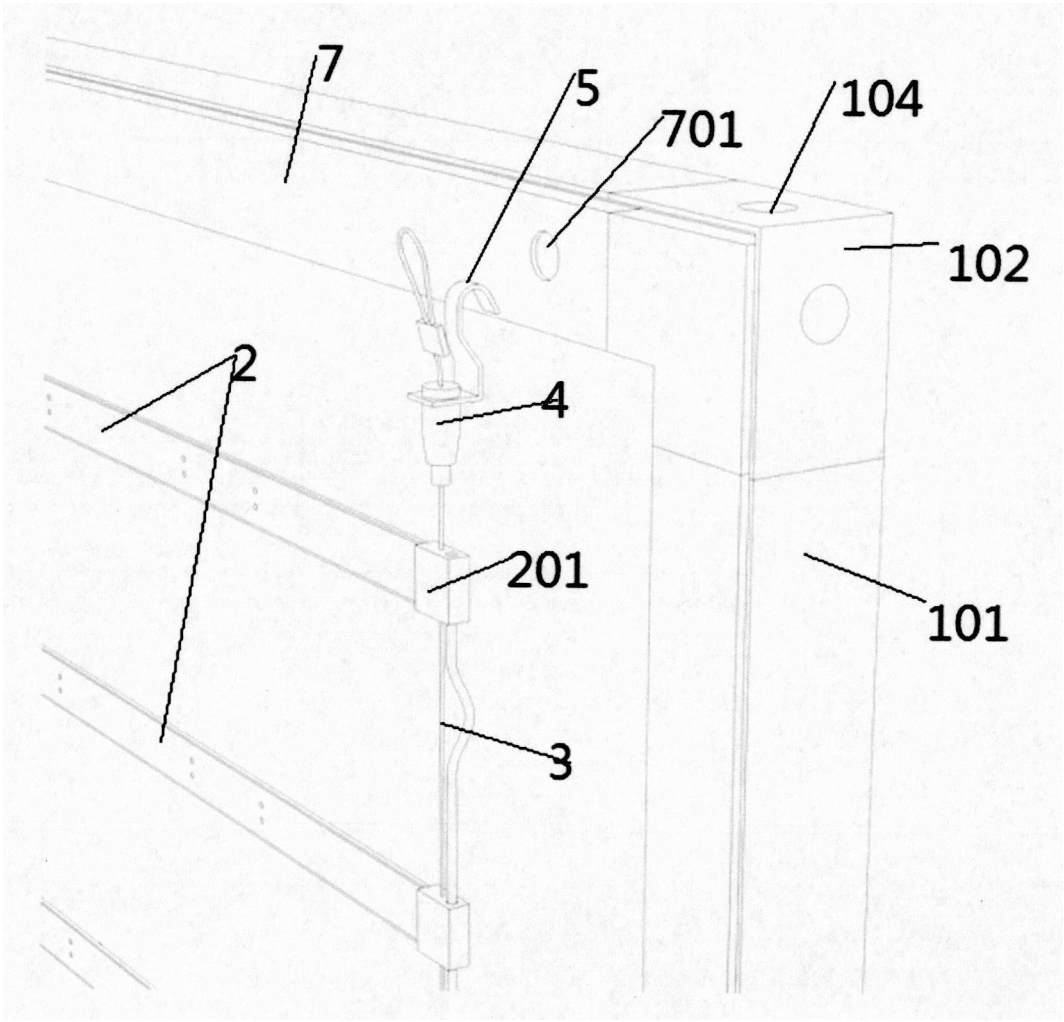

图2

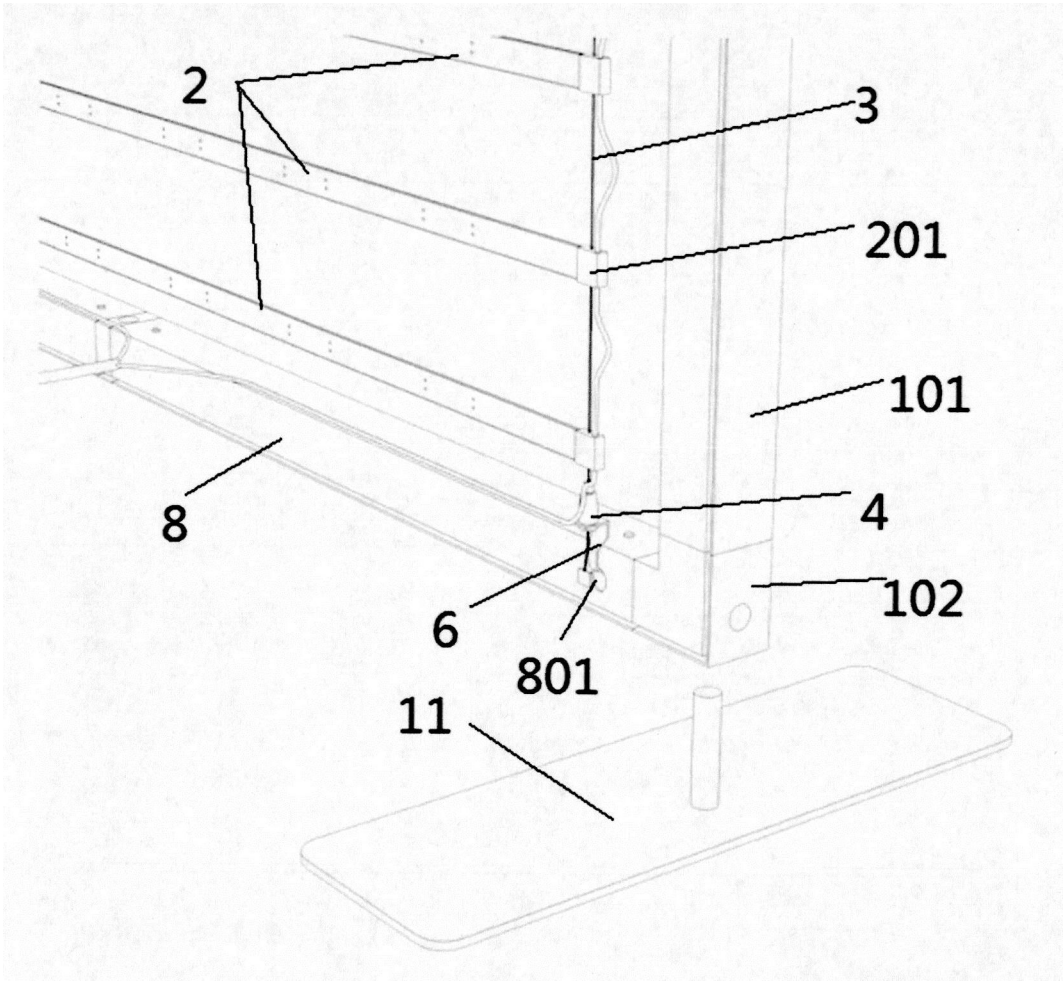

图3

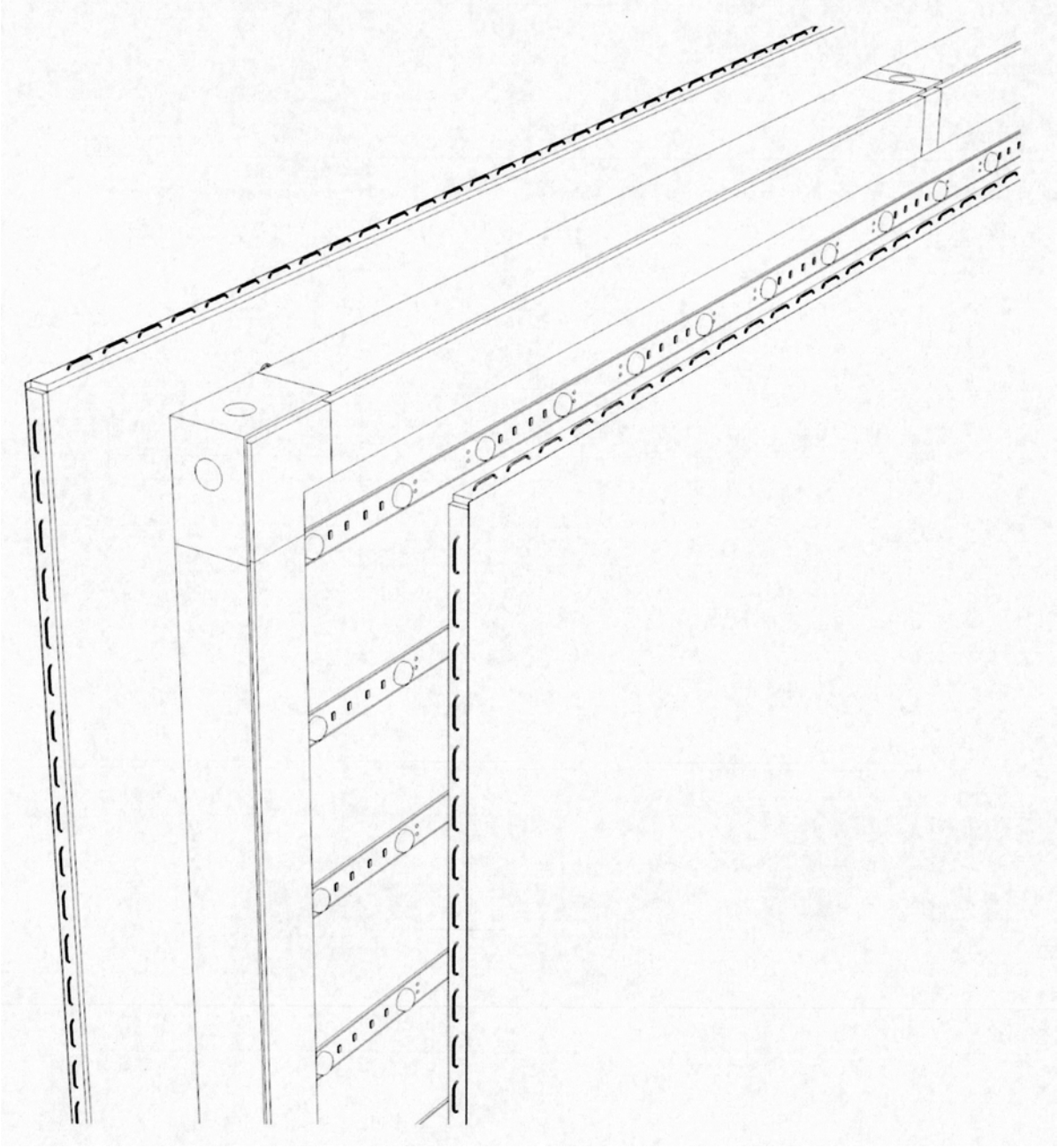

图4