(19)中华人民共和国国家知识产权局

(12)实用新型专利

(10)授权公告号 CN 203915414 U
(45)授权公告日 2014.11.05

(21)申请号 201420320464.6

(22)申请日 2014.06.16

(73)专利权人 苏州经贸职业技术学院
地址 215009 江苏省苏州市学府路287号

(72)发明人 王成

(74)专利代理机构 上海汉声知识产权代理有限公司 31236
代理人 胡晶

(51)Int.Cl.
A61H 23/00(2006.01)

(ESM)同样的发明创造已同日申请发明专利

权利要求书1页 说明书2页 附图1页

(54)实用新型名称

一种简易敲背机

(57)摘要

本实用新型提供一种简易敲背机，包括底座、移动块、输出杆、动力杆、连架杆、电机Ⅰ和敲打部件，所述移动块活动设置在所述底座上，所述动力杆的一端通过铰链Ⅰ与所述移动块连接，所述动力杆的另一端通过铰链Ⅱ与所述连架杆的一端连接，所述连架杆的另一端通过铰链Ⅲ与所述输出杆连接，所述输出杆通过铰链Ⅳ与所述移动块连接，所述输出杆与所述敲打部件连接，所述电机Ⅰ设置在所述底座上，其输出轴与所述铰链Ⅰ连接。与现有技术相比，本实用新型的简易敲背机采用曲柄摇杆机构进行传动，通过控制电机Ⅰ可实现敲打频率以及敲打力度的调节，可解放他人人力劳动，给用户带来方便的同时还可以节约开销和时间。

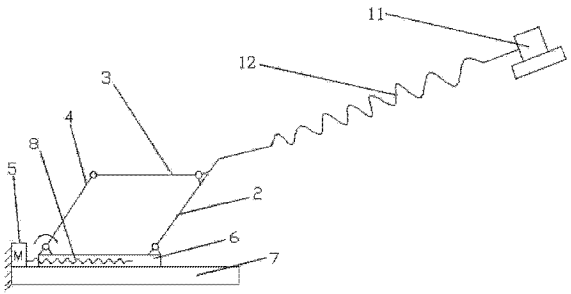

CN 203915414 U

1. 一种简易敲背机，其特征在于，包括底座、移动块、输出杆、动力杆、连架杆、电机Ⅰ和敲打部件，所述移动块活动设置在所述底座上，所述动力杆的一端通过铰链Ⅰ与所述移动块连接，所述动力杆的另一端通过铰链Ⅱ与所述连架杆的一端连接，所述连架杆的另一端通过铰链Ⅲ与所述输出杆连接，所述输出杆通过铰链Ⅳ与所述移动块连接，所述输出杆与所述敲打部件连接，所述电机Ⅰ设置在所述底座上，其输出轴与所述铰链Ⅰ连接。

2. 如权利要求 1 所述的简易敲背机，其特征在于，还包括电机Ⅱ，所述电机Ⅱ设置在所述底座上，所述电机Ⅱ通过丝杠与所述移动块螺纹连接。

3. 如权利要求 1 所述的简易敲背机，其特征在于，所述敲打部件包括弹性杆和敲打头，所述弹性杆的一端与所述输出杆固定连接，另一端与所述敲打头固定连接。

4. 如权利要求 3 所述的简易敲背机，其特征在于，所述弹性杆与所述输出杆一体制成。

5. 一种简易敲背机，其特征在于，包括底座、移动块、输出杆、动力杆、连架杆、电机Ⅰ和敲打部件，所述移动块活动设置在所述底座上，所述动力杆的一端通过铰链Ⅰ与所述移动块连接，所述动力杆的另一端通过铰链Ⅱ与所述连架杆的一端连接，所述连架杆的另一端通过铰链Ⅲ与所述输出杆连接，所述输出杆通过铰链Ⅳ与所述移动块连接，所述输出杆与所述敲打部件连接，所述电机Ⅰ设置在所述底座上，其输出轴与所述铰链Ⅰ连接；所述简易敲背机还包括电机Ⅱ，所述电机Ⅱ设置在所述底座上，所述电机Ⅱ通过丝杠与所述移动块螺纹连接；所述敲打部件包括弹性杆和敲打头，所述弹性杆的一端与所述输出杆固定连接，另一端与所述敲打头固定连接；所述弹性杆与所述输出杆一体制成。

一种简易敲背机

技术领域

[0001] 本实用新型涉及一种保健器材，特别涉及一种简易敲背机。

背景技术

[0002] 在日常生活中，人们有时会感觉腰酸背痛，尤其是老年人或体力劳动者，人们在出现这些症状后总希望别人能帮着自己敲敲背，以缓解症状。但总是有求于别人才能完成，有时还需要到保健机构进行敲背保健，这样既给自己带来麻烦，还浪费时间，且加大经济开销。

实用新型内容

[0003] 本实用新型目的在于提供一种简易敲背机，以解决现有技术中当人们感觉腰酸背痛时需要到保健机构进行敲背保健，这样既给自己带来麻烦，还浪费时间，且加大经济开销的技术性问题。

[0004] 本实用新型目的通过以下的技术方案实现：

[0005] 一种简易敲背机，包括底座、移动块、输出杆、动力杆、连架杆、电机Ⅰ和敲打部件，所述移动块活动设置在所述底座上，所述动力杆的一端通过铰链Ⅰ与所述移动块连接，所述动力杆的另一端通过铰链Ⅱ与所述连架杆的一端连接，所述连架杆的另一端通过铰链Ⅲ与所述输出杆连接，所述输出杆通过铰链Ⅳ与所述移动块连接，所述输出杆与所述敲打部件连接，所述电机Ⅰ设置在所述底座上，其输出轴与所述铰链Ⅰ连接。

[0006] 优选地，还包括电机Ⅱ，所述电机Ⅱ设置在所述底座上，所述电机Ⅱ通过丝杠与所述移动块螺纹连接。

[0007] 优选地，所述敲打部件包括弹性杆和敲打头，所述弹性杆的一端与所述输出杆固定连接，另一端与所述敲打头固定连接。

[0008] 优选地，所述弹性杆与所述输出杆一体制成。

[0009] 一种简易敲背机，包括底座、移动块、输出杆、动力杆、连架杆、电机Ⅰ和敲打部件，所述移动块活动设置在所述底座上，所述动力杆的一端通过铰链Ⅰ与所述移动块连接，所述动力杆的另一端通过铰链Ⅱ与所述连架杆的一端 连接，所述连架杆的另一端通过铰链Ⅲ与所述输出杆连接，所述输出杆通过铰链Ⅳ与所述移动块连接，所述输出杆与所述敲打部件连接，所述电机Ⅰ设置在所述底座上，其输出轴与所述铰链Ⅰ连接；所述简易敲背机还包括电机Ⅱ，所述电机Ⅱ设置在所述底座上，所述电机Ⅱ通过丝杠与所述移动块螺纹连接；所述敲打部件包括弹性杆和敲打头，所述弹性杆的一端与所述输出杆固定连接，另一端与所述敲打头固定连接；所述弹性杆与所述输出杆一体制成。

[0010] 与现有技术相比，本实用新型有以下的有益效果：

[0011] 1、本实用新型的简易敲背机采用曲柄摇杆机构进行传动，通过控制电机Ⅰ可实现敲打频率以及敲打力度的调节，可解放他人人力劳动，给用户带来方便的同时还可以节约开销和时间。

[0012] 2、本实用新型的简易敲背机还可进行敲打位置的调节。

附图说明

[0013] 图 1 为本实用新型的简易敲背机的结构示意图。

具体实施方式

[0014] 以下结合附图和实施例详细说明本实用新型。

[0015] 请参阅图 1，本实用新型的简易敲背机，包括底座 7、移动块 6、输出杆 2、动力杆 4、连架杆 3、电机Ⅰ（图中未画）和敲打部件，移动块 6 活动设置在底座 7 上，动力杆 4 的一端通过铰链Ⅰ与移动块 6 连接，动力杆 4 的另一端通过铰链Ⅱ与连架杆 3 的一端连接，连架杆 3 的另一端通过铰链Ⅲ与输出杆 2 连接，输出杆 2 通过铰链Ⅳ与移动块 6 连接，输出杆 2 与敲打部件连接，电机Ⅰ设置在底座 7 上，其输出轴与铰链Ⅰ连接。本实用新型的简易敲背机采用曲柄摇杆机构进行传动，通过控制电机Ⅰ可实现敲打频率以及敲打力度的调节，可解放他人人力劳动，给用户带来方便的同时还可以节约开销和时间。

[0016] 在本实例中，简易敲背机还可包括电机Ⅱ 5，电机Ⅱ 5 固定设置在底座 7 上，电机Ⅱ 5 通过丝杠 8 与移动块 6 螺纹连接。电机Ⅱ 5 可驱动移动块 6 左右移动，通过电机Ⅱ 5 可进行敲打位置的调节。

[0017] 在本实例中，敲打部件包括弹性杆 12 和敲打头 11，弹性杆 12 与输出杆 2 一体制成，弹性杆 12 的另一端与敲打头 11 固定连接。敲打头 11 可为气囊型敲打头、橡胶头或木头。

[0018] 使用时，将本实用新型的简易敲背机安放在合适位置，启动电机Ⅰ转动，通过铰链Ⅰ带动动力杆 4 作为曲柄做旋转运动，输出杆 21 作为摇杆输出动作；通过连架杆 3 带动敲打头 11 进行往复敲打动作。当要调节敲打位置时，启动电机Ⅱ 5 转动，从而驱动移动块 60 的左右运动，以调节敲打头 11 的敲打位置。

[0019] 以上公开的仅为本申请的几个具体实施例，但本申请并非局限于此，任何本领域的技术人员能思之的变化，都应落在本申请的保护范围内。

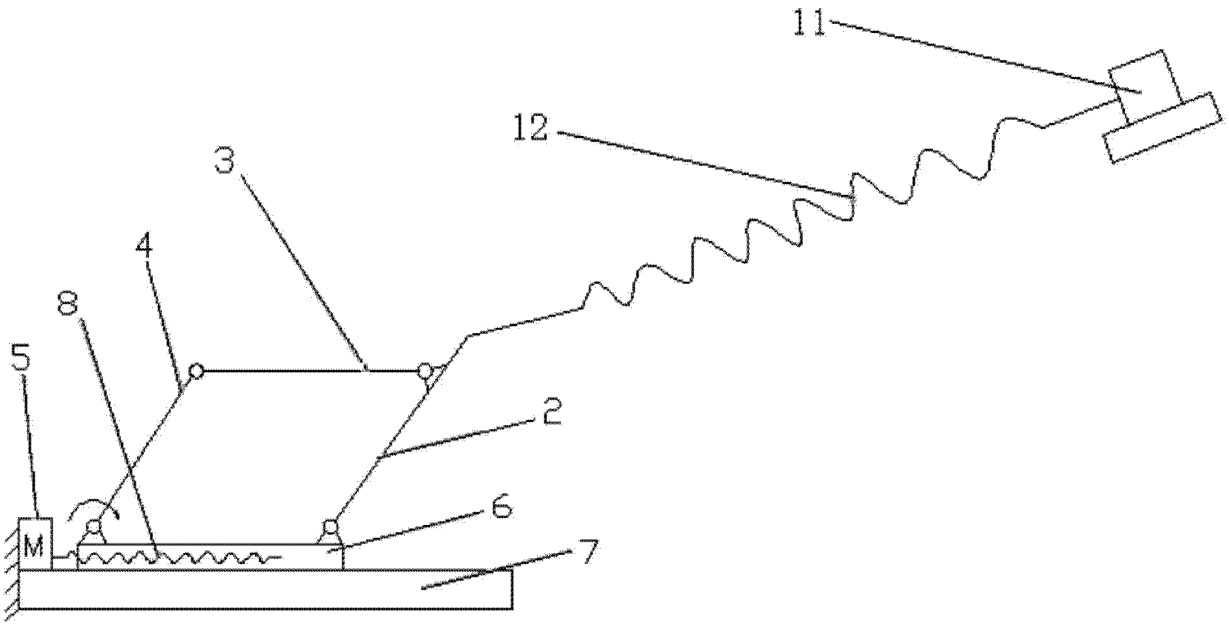

图 1