(19)国家知识产权局

(12)实用新型专利

(10)授权公告号 CN 222649289 U
(45)授权公告日 2025.03.21

(21)申请号 202421437292.0

(22)申请日 2024.06.21

(73)专利权人 佛山市奕辉煌新材料有限公司
地址 528300 广东省佛山市顺德区容桂街道华口社区高新区(容桂)新发路11号三楼之三

(72)发明人 黄国华

(74)专利代理机构 北京领时辉专利代理事务所(普通合伙) 33330
专利代理师 胡倩

(51)Int.Cl.
E04F 13/075(2006.01)
E04F 13/076(2006.01)

权利要求书1页 说明书3页 附图3页

(54)实用新型名称

一种建筑保温用PVC墙板

(57)摘要

本实用新型涉及建筑材料技术领域,具体地说,涉及一种建筑保温用PVC墙板,包括板材,板材的两端固定连接有连接组件,连接组件用于板材之间的拼接,板材的上表面设有装饰面,装饰面的下方固定连接有防火板,防火板能有效抵制火灾并保护其结构不受火灾影响,防火板的下方固定连接有若干等间距的隔板,隔板内设有若干块隔热板,隔热板的下方设有若干隔板,隔板内部设有吸音块,隔板的内部设有保温板,该PVC墙板具有良好的保温性能,能有效减少热量传导,提高建筑的保温效果,降低能源消耗,通过不同的装饰面,提供丰富多样的装饰效果,满足不同装修风格的需求,具有良好的防水性能,墙板表面平滑易于清洁,不易受潮霉变,提高墙体的使用寿命。



CN 222649289 U

1.一种建筑保温用PVC墙板,包括板材(1),其特征在于:所述板材(1)的两端固定连接有连接组件(2),所述连接组件(2)用于板材(1)之间的拼接,所述板材(1)的上表面设有装饰面(10),所述装饰面(10)可根据不同的需求而做相应的改变,所述装饰面(10)的下方固定连接有防火板(11),所述防火板(11)能有效抵制火灾并保护其结构不受火灾影响,所述防火板(11)的下方固定连接有若干等间距的隔板,所述隔板内设有若干块隔热板(12),所述隔热板(12)用于将板材(1)内外的热量相互隔绝,所述隔热板(12)的下方设有若干隔板,所述隔板内部设有吸音块(13),所述吸音块(13)的下方固定连接有若干隔板,所述隔板的内部设有保温板(14)。

2.根据权利要求1所述的建筑保温用PVC墙板,其特征在于:所述连接组件(2)包括下固定块(21),所述固定块表面设有若干个固定孔(211),所述固定孔(211)通过螺栓将板材固定于墙面之上,所述固定块的上表面固定连接有连接杆(210),所述连接杆(210)插接有上固定块(20),所述上固定块(20)的下表面设有若干个预留口,所述预留口用于插接连接杆(210)。

3.根据权利要求1所述的建筑保温用PVC墙板,其特征在于:所述防火板(11)材料为热固性树脂浸渍纸高压层积板。

4.根据权利要求1所述的建筑保温用PVC墙板,其特征在于:所述隔热板(12)材料为聚苯乙烯泡沫。

5.根据权利要求1所述的建筑保温用PVC墙板,其特征在于:所述吸音块(13)材料为玻璃棉板。

6.根据权利要求1所述的建筑保温用PVC墙板,其特征在于:所述保温板(14)材料为聚氨酯泡沫。

一种建筑保温用PVC墙板

技术领域

[0001] 本实用新型涉及建筑材料技术领域,具体地说,涉及一种建筑保温用PVC墙板。

背景技术

[0002] 在现代建筑工程中,保温材料的应用是非常重要的,其目的是减少能源消耗,改善室内舒适度,并对环境起到保护作用。传统的保温材料如岩棉等已经得到广泛应用,但是它们在一定程度上存在一些缺陷,如易燃、重量大等问题,限制了其在一些特殊场合的应用。

[0003] 与此同时,建筑装饰材料的发展也日益受到关注。在装修过程中,墙板作为一种常见的装饰材料,除了具备良好的装饰效果外,还需要具备一定的保温性能,以提高室内环境的舒适度。目前市面上存在一些PVC墙板,但它们在保温性能方面存在一定不足,难以满足现代建筑对保温性能的要求。

[0004] 鉴于此,亟需一种建筑保温用PVC墙板来改善现有技术的不足。

实用新型内容

[0005] 本实用新型的目的在于提供一种建筑保温用PVC墙板,以解决上述背景技术中提出的问题。

[0006] 为实现上述目的,本实用新型提供一种建筑保温用PVC墙板,包括板材,所述板材的两端固定连接有连接组件,所述连接组件用于板材之间的拼接,所述板材的上表面设有装饰面,所述装饰面可根据不同的需求而做相应的改变,所述装饰面的下方固定连接有防火板,所述防火板能有效抵制火灾并保护其结构不受火灾影响,所述防火板的下方固定连接有若干等间距的隔板,所述隔板内设有若干块隔热板,所述隔热板用于将板材内外的热量相互隔绝,所述隔热板的下方设有若干隔板,所述隔板内部设有吸音块,所述吸音块的下方固定连接有若干隔板,所述隔板的内部设有保温板。

[0007] 作为本技术方案的进一步改进,所述连接组件包括下固定块,所述固定块表面设有若干个固定孔,所述固定孔通过螺栓将板材固定于墙面之上,所述固定块的上表面固定连接有连接杆,所述连接杆插接有上固定块,所述上固定块的下表面设有若干个预留口,所述预留口用于插接连接杆。

[0008] 作为本技术方案的进一步改进,所述防火板材料为热固性树脂浸渍纸高压层积板,所述材料为隔热板采用聚苯乙烯泡沫,所述吸音块材料为玻璃棉板,所述保温板材料为聚氨酯泡沫。

[0009] 与现有技术相比,本实用新型的有益效果:

[0010] 该建筑保温用PVC墙板,具有良好的保温性能,能有效减少热量传导,提高建筑的保温效果,降低能源消耗,通过不同的装饰面,提供丰富多样的装饰效果,满足不同装修风格的需求,具有良好的防水性能,墙板表面平滑易于清洁,不易受潮霉变,提高墙体的使用寿命。

附图说明

[0011] 图1为实施例1的整体结构示意图;

[0012] 图2为实施例1的整体剖切结构示意图;

[0013] 图3为实施例1的板材结构示意图;

[0014] 图4为实施例1的连接组件结构示意图。

[0015] 图中各个标号意义为:

[0016] 1、板材;10、装饰面;11、防火板;12、隔热板;13、吸音块;14、保温板;

[0017] 2、连接组件;20、上固定块;21、下固定块;210、连接杆;211、固定孔。

具体实施方式

[0018] 下面将结合本实用新型实施例中的附图,对本实用新型实施例中的技术方案进行清楚、完整地描述,显然,所描述的实施例仅仅是本实用新型一部分实施例,而不是全部的实施例。基于本实用新型中的实施例,本领域普通技术人员在没有做出创造性劳动前提下所获得的所有其他实施例,都属于本实用新型保护的范围。

[0019] 实施例

[0020] 请参阅图1-图4所示,本实施例提供一种建筑保温用PVC墙板,包括板材1,板材1的两端固定连接有连接组件2,连接组件2用于板材1之间的拼接,板材1的上表面设有装饰面10,装饰面10可根据不同的需求而做相应的改变,装饰面10的下方固定连接有防火板11,防火板11能有效抵制火灾并保护其结构不受火灾影响,防火板11的下方固定连接有若干等间距的隔板,隔板内设有若干块隔热板12,隔热板12用于将板材1内外的热量相互隔绝,隔热板12的下方设有若干隔板,隔板内部设有吸音块13,吸音块13的下方固定连接有若干隔板,隔板的内部设有保温板14。

[0021] 上述工作原理:首先将板材1拿至预装位置,通过连接组件2,将板材1固定于墙面之上,板材1最外层可见的为装饰面10,用于装饰的作用,防火板11不可燃烧,用于将火灾隔离,隔热板12用于降低外部的温度造成对内部材料的影响,吸音块13用于将外部吵闹的噪音进行一定的隔绝,保温板14用于减少热量传导,提高建筑的保温效果,降低能源消耗。

[0022] 为了将板材1能得到固定与拼接,因此本实施案例中,连接组件2包括下固定块21,固定块表面设有若干个固定孔211,固定孔211通过螺栓将板材固定于墙面之上,固定块的上表面固定连接有连接杆210,连接杆210插接有上固定块20,上固定块20的下表面设有若干个预留口,预留口用于插接连接杆210,将通过下固定块21表面的固定孔211,通过螺丝将板材1固定于墙面上,下固定块21表面的连接杆210,将板材1另一端的上固定块20锁住,实现无缝拼接,提升了其美观度。

[0023] 为了能对室内形成一定的保护,因此本实施案例中,防火板11材料为热固性树脂浸渍纸高压层积板,隔热板12材料为聚苯乙烯泡沫,吸音块13材料为玻璃棉板,保温板14材料为聚氨酯泡沫,以不同的材料之间相互拼合,共同构成了PVC墙板。

[0024] 本实施例中的一种建筑保温用PVC墙板在具体使用时,首先将板材1拿至预装位置,通过下固定块21表面的固定孔211,通过螺丝将板材1固定于墙面上,下固定块21表面的连接杆210,将上固定块20的预留孔处锁住,实现无缝拼接,提升了其美观度,将板材1固定于墙面之上,板材1最外层可见的为装饰面10,用于装饰的作用,防火板11不可燃烧,用于将

火灾隔离,隔热板12用于降低外部的温度造成对内部材料的影响,吸音块13用于将外部吵闹的噪音进行一定的隔绝,保温板14用于减少热量传导,提高建筑的保温效果,降低能源消耗。

[0025] 以上显示和描述了本实用新型的基本原理、主要特征和本实用新型的优点。本行业的技术人员应该了解,本实用新型不受上述实施例的限制,上述实施例和说明书中描述的仅为本实用新型的优选例,并不用来限制本实用新型,在不脱离本实用新型精神和范围的前提下,本实用新型还会有各种变化和改进,这些变化和改进都落入要求保护的本实用新型范围内。本实用新型要求保护范围由所附的权利要求书及其等效物界定。



图1

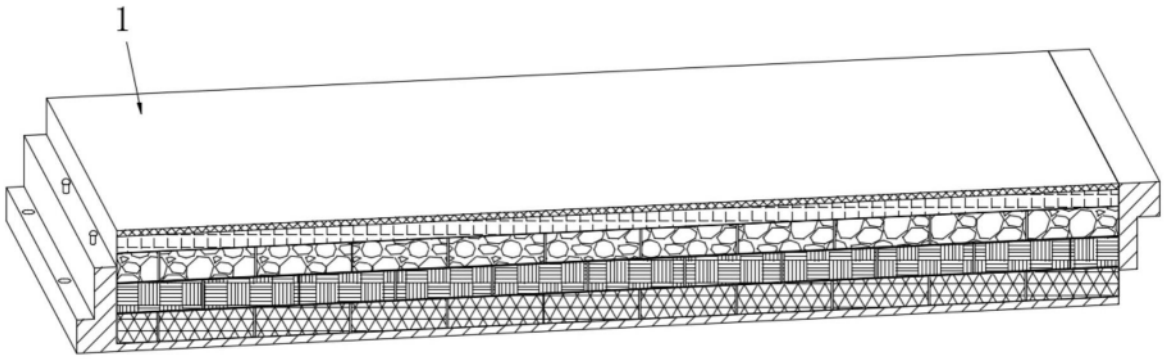

图2

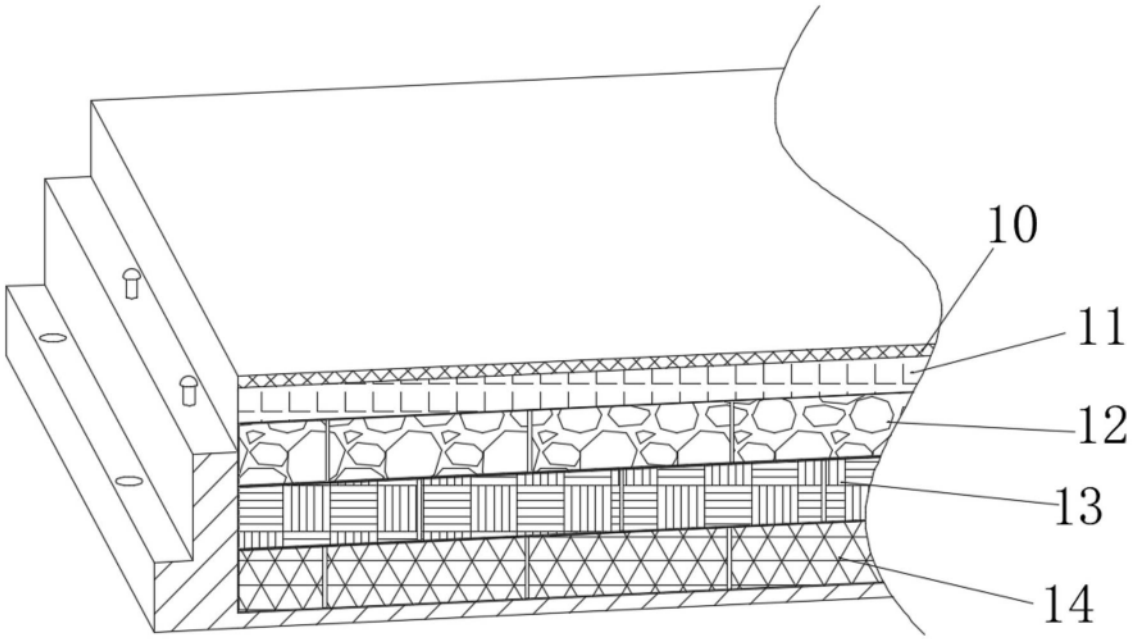

图3

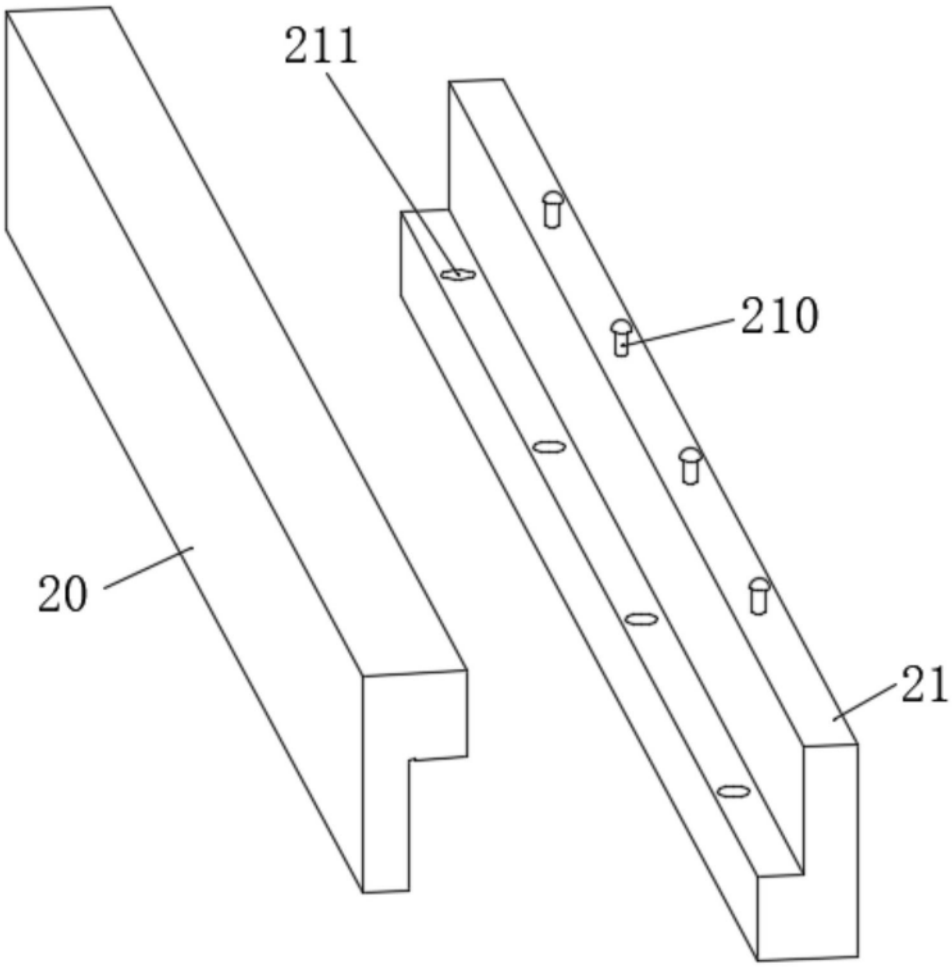

图4