(19)中华人民共和国国家知识产权局

(12)发明专利申请

(10)申请公布号 CN 101862147 A
(43)申请公布日 2010.10.20

(21)申请号 201010194461.9

(22)申请日 2010.06.04

(71)申请人 李耀强
地址 528401 广东省中山市西区富华道 35 号 A007 号信箱

(72)发明人 李耀强

(51)Int.Cl.
A47K 10/02(2006.01)
A47K 5/00(2006.01)
A61L 2/07(2006.01)
H05B 6/80(2006.01)

权利要求书 1 页 说明书 2 页 附图 2 页

(54)发明名称

多功能微波毛巾柜

(57)摘要

本发明公开了一种多功能微波毛巾柜，主要由柜体 1、微波发生器 2、控制主板 3、储存盒 4、塑料毛巾架 5、进气口 6、风机 7、排气口 8、控制面板 9、湿度探头 10、温度探头 11 组成，湿度探头 10 和温度探头 11 安置在柜体 1 内壁的一个不锈钢网屏蔽罩 12 内，在柜内还设有不锈钢网制作的储存盒 4。采用本方案的多功能微波毛巾柜，不仅能处理毛巾、浴巾，还能通过蒸汽对牙具、化妆用品等物品进行处理。

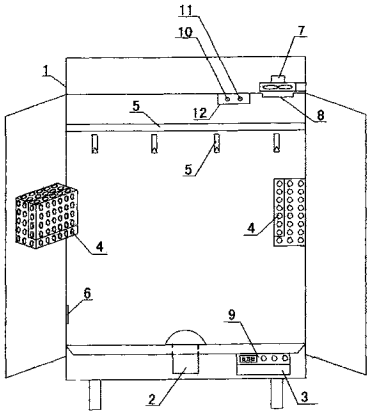

CN 101862147 A

1. 一种多功能微波毛巾柜，主要由柜体 (1)、微波发生器 (2)、控制主板 (3)、储存盒 (4)、毛巾架 (5)、进气口 (6)、风机 (7)、排气口 (8)、控制面板 (9)、湿度探头 (10)、温度探头 (11) 组成，控制面板 (9) 由开关键、湿度设置键、温度设置键和显示屏组成，其特征在于：湿度探头 (10) 和温度探头 (11) 安置在柜体 (1) 内壁的一个不锈钢网屏蔽罩 (12) 内。

2. 根据权利要求 1 所述的多功能微波毛巾柜，其特征在于：所述的储存盒 (4) 选用不锈钢网制作，安置在柜体 (1) 的内壁。

3. 根据权利要求 1 所述的多功能微波毛巾柜，其特征在于：所述的进气口 (6) 和排气口 (8) 上都安置有不锈钢网。

4. 根据权利要求 1、2、3 所述的多功能微波毛巾柜，其特征在于：所述的不锈钢网的网格孔直径小于微波发生器 (2) 产生的微波波长的 1/2。

5. 根据权利要求 1 所述的多功能微波毛巾柜，其特征在于：所述的控制主板 (3) 的输入端与电源和控制面板 (9)、湿度探头 (10)、温度探头 (11) 连接，输出端与微波发生器 (2)、风机 (7) 连接。

多功能微波毛巾柜

技术领域

[0001] 本发明涉及一种具有干燥和杀菌功能的多功能微波毛巾柜，属于微波在毛巾柜上的应用技术。

背景技术

[0002] 美容院、洗浴中心、宾馆等营业场所，需要对大量的毛巾进行杀菌及干燥处理，用常规的办法来杀菌和干燥，效率低周期较长，在储存的过程中还会存在二次污染的可能，易导致病菌、病毒的交叉感染。再者，用常规的办法，有些病毒是很难杀死的，如肝炎病毒。

[0003] 家庭使用的毛巾和浴巾，通常都直接挂在洗手间，由于卫生间通常通风较差、潮湿，容易滋生大量细菌，导致皮肤疾病和病菌的反复感染。

[0004] 现有的毛巾柜，大多采用电阻式加热法进行烘干，也有少部份采用冷凝法进行干燥。但大多速度较慢，比较耗电。如果采用微波进行干燥杀菌，虽然速度快效率高，但不能用于处理牙刷、牙膏、化妆扫、护肤品，因为这些物品可能带有金属，其中，带有水的牙膏、护肤品会被微波损坏。

[0005] 因此，需要寻找一种处理速度快，不但能处理毛巾，还能处理牙刷牙膏等可能带有金属或含水的物品的多功能毛巾柜。

发明内容

[0006] 本发明的目的是针对上述技术现状，提供一种处理速度快，能够处理毛巾，同时还能处理牙具、化妆用品的多功能微波毛巾柜。

[0007] 本发明的技术方案是：一种多功能微波毛巾柜，主要由柜体 1、微波发生器 2、控制主板 3、储存盒 4、毛巾架 5、进气口 6、风机 7、排气口 8、控制面板 9、湿度探头 10、温度探头 11 组成，控制面板 9 由开关键、湿度设置键、温度设置键和显示屏组成，湿度探头 10 和温度探头 11 安置在柜体 1 内壁的一个不锈钢网屏蔽罩 12 内。

[0008] 所述的储存盒 4 选用不锈钢网制作，安置在柜体 1 的内壁。

[0009] 所述的进气口 6 和排气口 8 上都安置有不锈钢网。

[0010] 所述的不锈钢网的网格孔直径小于微波发生器 2 产生的微波波长的 1/2。

[0011] 所述的控制主板 3 的输入端与电源和控制面板 9、湿度探头 10、温度探头 11 连接，输出端与微波发生器 2、风机 7 连接。

[0012] 本发明的有益效果是：

[0013] 1、安装一个接地的不锈钢网制作的储存盒用于存放牙具、化妆用品，工作时透过蒸汽对其进行杀菌和消毒处理，避免微波对牙膏、护肤品等含金属和含水的物品造成损坏。

[0014] 2、利用微波对毛巾、浴巾进行处理，速度快、效率高。

[0015] 3、设置了湿度探头和温度探头，监测柜内湿度和温度的变化，能够做到精确控制，避免物品干燥过度或受热过度受损。

[0016] 下面结合附图对本发明作进一步详细的描述：

附图说明

[0017] 图 1 是本发明的主视结构示意图；

[0018] 图 2 是本发明的侧视结构示意图。

[0019] 图中 1、柜体，2、微波发生器，3、控制主板，4、储存盒，5、毛巾架，6、进气口，7、风机，8、排气口，9、控制面板，10、湿度探头，11、温度探头，12、屏蔽罩。

具体实施方式

[0020] 如图 1 和图 2 所示，一种多功能微波毛巾柜，主要由柜体 1、微波发生器 2、控制主板 3、储存盒 4、毛巾架 5、进气口 6、风机 7、排气口 8、控制面板 9、湿度探头 10、温度探头 11 组成，控制面板 9 由开关键、湿度设置键、温度设置键和显示屏组成，湿度探头 10 和温度探头 11 安置在柜体 1 内壁的一个不锈钢网屏蔽罩 12 内。微波就不能对湿度探头 10 和温度探头 11 造成损坏，由于屏蔽罩 12 采用网状结构，空气能够进入屏蔽罩 12 内，因此能够监测柜内的湿度和温度的变化。

[0021] 所述的储存盒 4 选用不锈钢网制作，安置在柜体 1 的内壁。储存盒 4 接地，使用时打开盖，放入需要储存的物品，再关上盖。储存盒 4 专用于存放牙具及化妆用品，能够防止微波对牙膏、化妆品造成损坏，利用微波工作时从毛巾、浴巾上蒸发出来的水蒸汽对牙刷等储存在储存盒里的物品进行高温杀菌。

[0022] 所述的进气口 6 和排气口 8 上都安置有不锈钢网，进行屏蔽保护。

[0023] 所述的不锈钢网的网格孔直径小于微波发生器 2 产生的微波波长的 1/2。

[0024] 控制主板 3 的输入端与电源和控制面板 9、湿度探头 10、温度探头 11 连接，输出端与微波发生器 2、风机 7 连接。柜底设置接水盘，用于盛接毛巾上滴落的水。

[0025] 柜体 1 的内壁采用不锈钢制作。所有的电器元件集中安装在柜顶，便于控制。进气口 6 设置在柜底，如果内嵌安装，可设置在柜门上。

[0026] 上述实施例仅是用来说明解释本发明的用途，而并非是对本发明的限制，本技术领域的普通技术人员，在本发明的实质范围内，做出各种变化或替代，也应属于本发明的保护范畴。

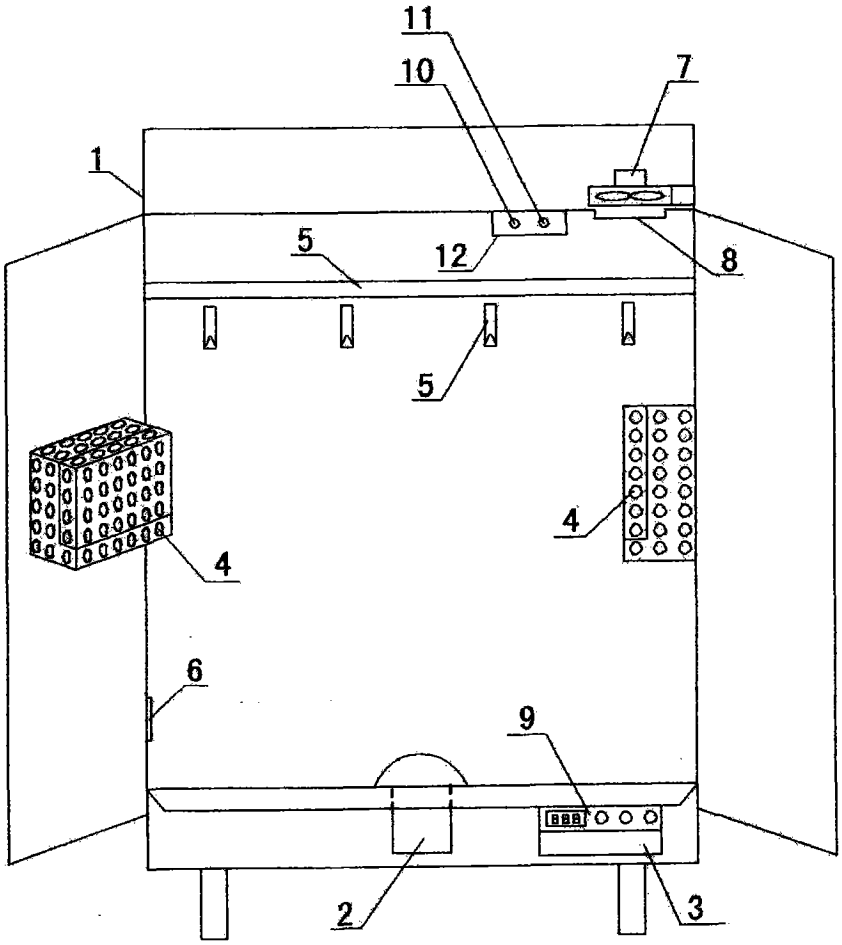

图 1

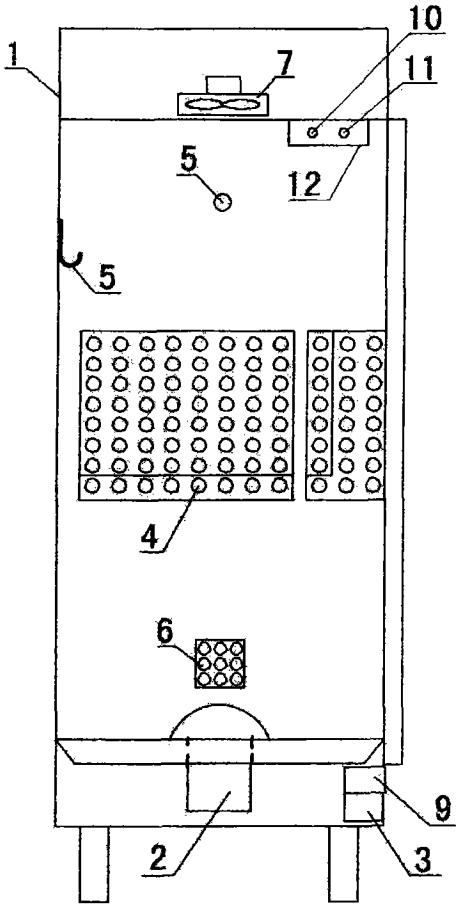

图 2