(19)中华人民共和国国家知识产权局

(12)实用新型专利

(10)授权公告号 CN 207973329 U
(45)授权公告日 2018.10.16

(21)申请号 201820069525.4

(22)申请日 2018.01.16

(73)专利权人 新昌县辰逸服饰有限公司
地址 312500 浙江省绍兴市新昌县四季花园1幢2单元232室

(72)发明人 汪晓星

(74)专利代理机构 深圳茂达智联知识产权代理事务所(普通合伙) 44394
代理人 夏龙

(51)Int.Cl.
B65H 57/06(2006.01)
B65H 57/02(2006.01)

权利要求书1页 说明书3页 附图1页

(54)实用新型名称

沾锡机超短细线收线装置

(57)摘要

本实用新型涉及一种沾锡机超短细线收线装置，属于沾锡机附属零部件的技术领域，其减少事故率，提高使用可靠性；包括底板、电机、传动轴、皮带、前支撑板、后支撑板、收线辊和被动轴；还包括滑轨、左滑块、右滑块、左限位板、螺纹管、螺纹杆、支撑板和右限位板，左滑块和右滑块底端分别设置有左滑槽和右滑槽，左滑块和右滑块均自滑轨上横向滑动，左限位板上设置有左右相通的左限位孔，右滑块顶端设置有放置槽，放置槽内设置有滚珠轴承，右限位板上设置有左右相通的右限位孔；还包括上弹簧、上夹板、下弹簧和下夹板，上弹簧顶端与右限位孔内顶壁连接，上弹簧底端与上夹板连接，下弹簧底端与右限位孔内底壁连接，下弹簧顶端与下夹板连接。

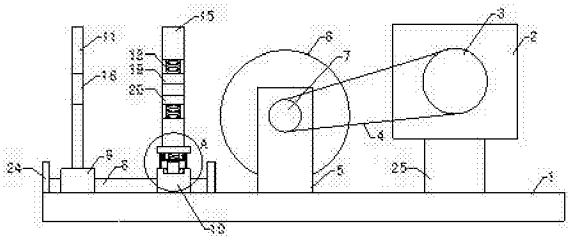

CN 207973329 U

1.一种沾锡机超短细线收线装置，包括底板、电机、传动轴、皮带、前支撑板、后支撑板、收线辊和被动轴，前支撑板和后支撑板底端均与底板顶端连接，传动轴安装在电机的前侧输出端，收线辊与被动轴连接，并且被动轴可旋转安装在前支撑板和后支撑板上，皮带套装在传动轴和被动轴上；其特征在于，还包括滑轨、左滑块、右滑块、左限位板、螺纹管、螺纹杆、支撑板和右限位板，所述左滑块和右滑块底端分别设置有左滑槽和右滑槽，并且左滑槽和右滑槽均位于滑轨上，左滑块和右滑块均自滑轨上横向滑动，左限位板底端与左滑块顶端连接，左限位板上设置有左右相通的左限位孔，所述右滑块顶端设置有放置槽，并在放置槽内设置有滚珠轴承，所述螺纹管底端插入至滚珠轴承内，螺纹杆底端插入并螺装至螺纹管顶端内部，螺纹杆顶端与支撑板底端连接，右限位板底端与支撑板顶端连接，右限位板上设置有左右相通的右限位孔；还包括上弹簧、上夹板、下弹簧和下夹板，所述上弹簧顶端与右限位孔内顶壁连接，上弹簧底端与上夹板连接，下弹簧底端与右限位孔内底壁连接，下弹簧顶端与下夹板连接。

2.如权利要求1所述的沾锡机超短细线收线装置，其特征在于，还包括左侧板、右侧板、上侧板、左弹簧和右弹簧，所述左侧板和右侧板底端分别与右滑块顶端左侧和右侧连接，左侧板和右侧板顶端分别与上侧板底端左侧和右侧连接。

3.如权利要求2所述的沾锡机超短细线收线装置，其特征在于，上侧板中部设置有通孔，螺纹杆顶端穿过通孔，左弹簧和右弹簧底端分别与上侧板顶端左侧和右侧连接，左弹簧和右弹簧顶端分别与支撑板底端左侧和右侧接触。

4.如权利要求2所述的沾锡机超短细线收线装置，其特征在于，还包括左限制板和右限制板，所述左限制板和右限制板底端均与底板顶端连接，并且所述左限制板和右限制板分别安装在滑轨的左端和右端。

5.如权利要求4所述的沾锡机超短细线收线装置，其特征在于，还包括支撑柱，所述支撑柱底端与底板顶端连接，电机安装在支撑柱的顶端。

沾锡机超短细线收线装置

技术领域

[0001] 本实用新型涉及沾锡机附属零部件的技术领域，特别是涉及一种沾锡机超短细线收线装置。

背景技术

[0002] 众所周知，沾锡机超短细线收线装置是一种用于沾锡机上进行线材收集的辅助装置，在沾锡机的使用中得到广泛的应用；现有的沾锡机超短细线收线装置包括底板、支撑柱、电机、传动轴、皮带、前支撑板、后支撑板、收线辊和被动轴，支撑柱、前支撑板和后支撑板底端均与底板顶端连接，电机安装在支撑柱的顶端，传动轴安装在电机的前侧输出端，收线辊与被动轴连接，并且被动轴可旋转安装在前支撑板和后支撑板上，皮带套装在传动轴和被动轴上；这种沾锡机超短细线收线装置使用时发现，其在收线辊收线时无法进行线材的限位，导致其经常出现晃动而出现事故，使用可靠性较差。

实用新型内容

[0003] 为解决上述技术问题，本实用新型提供一种减少事故率，提高使用可靠性的沾锡机超短细线收线装置。

[0004] 本实用新型的沾锡机超短细线收线装置，包括底板、电机、传动轴、皮带、前支撑板、后支撑板、收线辊和被动轴，前支撑板和后支撑板底端均与底板顶端连接，传动轴安装在电机的前侧输出端，收线辊与被动轴连接，并且被动轴可旋转安装在前支撑板和后支撑板上，皮带套装在传动轴和被动轴上；还包括滑轨、左滑块、右滑块、左限位板、螺纹管、螺纹杆、支撑板和右限位板，所述左滑块和右滑块底端分别设置有左滑槽和右滑槽，并且左滑槽和右滑槽均位于滑轨上，左滑块和右滑块均自滑轨上横向滑动，左限位板底端与左滑块顶端连接，左限位板上设置有左右相通的左限位孔，所述右滑块顶端设置有放置槽，并在放置槽内设置有滚珠轴承，所述螺纹管底端插入至滚珠轴承内，螺纹杆底端插入并螺装至螺纹管顶端内部，螺纹杆顶端与支撑板底端连接，右限位板底端与支撑板顶端连接，右限位板上设置有左右相通的右限位孔；还包括上弹簧、上夹板、下弹簧和下夹板，所述上弹簧顶端与右限位孔内顶壁连接，上弹簧底端与上夹板连接，下弹簧底端与右限位孔内底壁连接，下弹簧顶端与下夹板连接。

[0005] 本实用新型的沾锡机超短细线收线装置，还包括左侧板、右侧板、上侧板、左弹簧和右弹簧，所述左侧板和右侧板底端分别与右滑块顶端左侧和右侧连接，左侧板和右侧板顶端分别与上侧板底端左侧和右侧连接，上侧板中部设置有通孔，螺纹杆顶端穿过通孔，左弹簧和右弹簧底端分别与上侧板顶端左侧和右侧连接，左弹簧和右弹簧顶端分别与支撑板底端左侧和右侧接触。

[0006] 本实用新型的沾锡机超短细线收线装置，还包括左限制板和右限制板，所述左限制板和右限制板底端均与底板顶端连接，并且所述左限制板和右限制板分别安装在滑轨的左端和右端。

[0007] 本实用新型的沾锡机超短细线收线装置，还包括支撑柱，所述支撑柱底端与底板顶端连接，电机安装在支撑柱的顶端。

[0008] 与现有技术相比本实用新型的有益效果为：通过上述设置，可以通过左限位孔和右限位孔在使用时线材穿过左限位孔和右限位孔并到达收线辊进行收线，达到更好的限位作用，提高使用可靠性；通过上夹板和下夹板的设计可在线材晃动时进行限位接触，同时通过上弹簧和下弹簧进行缓冲，进一步提高使用可靠性；通过螺纹管的旋转可控制右限位板的高度调节，提高适应能力。

附图说明

[0009] 图1是本实用新型的结构示意图；

[0010] 图2是图1的A部局部放大图。

具体实施方式

[0011] 下面结合附图和实施例，对本实用新型的具体实施方式作进一步详细描述。以下实施例用于说明本实用新型，但不用来限制本实用新型的范围。

[0012] 如图1和图2所示，本实用新型的沾锡机超短细线收线装置，包括底板1、电机2、传动轴3、皮带4、前支撑板5、后支撑板、收线辊6和被动轴7，前支撑板和后支撑板底端均与底板顶端连接，传动轴安装在电机的前侧输出端，收线辊与被动轴连接，并且被动轴可旋转安装在前支撑板和后支撑板上，皮带套装在传动轴和被动轴上；还包括滑轨8、左滑块9、右滑块10、左限位板11、螺纹管12、螺纹杆13、支撑板14和右限位板15，左滑块和右滑块底端分别设置有左滑槽和右滑槽，并且左滑槽和右滑槽均位于滑轨上，左滑块和右滑块均自滑轨上横向滑动，左限位板底端与左滑块顶端连接，左限位板上设置有左右相通的左限位孔16，右滑块顶端设置有放置槽，并在放置槽内设置有滚珠轴承17，螺纹管底端插入至滚珠轴承内，螺纹杆底端插入并螺装至螺纹管顶端内部，螺纹杆顶端与支撑板底端连接，右限位板底端与支撑板顶端连接，右限位板上设置有左右相通的右限位孔；还包括上弹簧18、上夹板19、下弹簧和下夹板20，上弹簧顶端与右限位孔内顶壁连接，上弹簧底端与上夹板连接，下弹簧底端与右限位孔内底壁连接，下弹簧顶端与下夹板连接；通过上述设置，可以通过左限位孔和右限位孔在使用时线材穿过左限位孔和右限位孔并到达收线辊进行收线，达到更好的限位作用，提高使用可靠性；通过上夹板和下夹板的设计可在线材晃动时进行限位接触，同时通过上弹簧和下弹簧进行缓冲，进一步提高使用可靠性；通过螺纹管的旋转可控制右限位板的高度调节，提高适应能力。

[0013] 本实用新型的沾锡机超短细线收线装置，还包括左侧板、右侧板21、上侧板22、左弹簧和右弹簧23，左侧板和右侧板底端分别与右滑块顶端左侧和右侧连接，左侧板和右侧板顶端分别与上侧板底端左侧和右侧连接，上侧板中部设置有通孔，螺纹杆顶端穿过通孔，左弹簧和右弹簧底端分别与上侧板顶端左侧和右侧连接，左弹簧和右弹簧顶端分别与支撑板底端左侧和右侧接触；通过上述设置，可以达到更好的支撑效果。

[0014] 本实用新型的沾锡机超短细线收线装置，还包括左限制板24和右限制板，左限制板和右限制板底端均与底板顶端连接，并且左限制板和右限制板分别安装在滑轨的左端和右端，可防止左滑块和右滑块滑动过量而掉落，提高使用可靠性。

[0015] 本实用新型的沾锡机超短细线收线装置，还包括支撑柱25，支撑柱底端与底板顶端连接，电机安装在支撑柱的顶端。

[0016] 以上所述仅是本实用新型的优选实施方式，应当指出，对于本技术领域的普通技术人员来说，在不脱离本实用新型技术原理的前提下，还可以做出若干改进和变型，这些改进和变型也应视为本实用新型的保护范围。

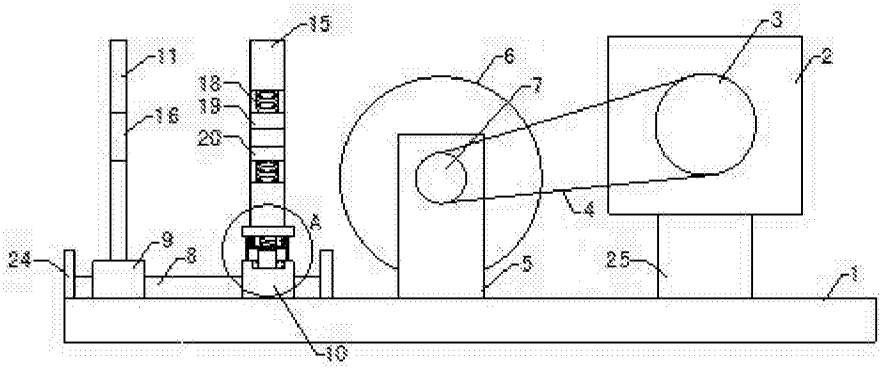

图1

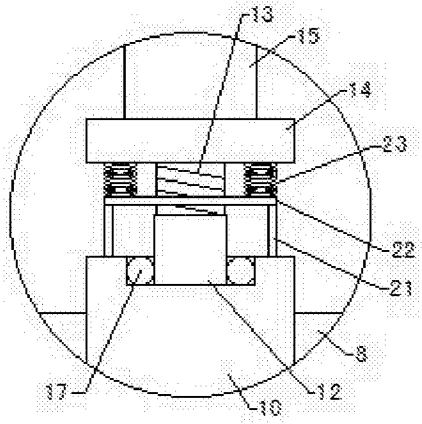

图2