(19)中华人民共和国国家知识产权局

(12)实用新型专利

(10)授权公告号 CN 211055754 U
(45)授权公告日 2020.07.21

(21)申请号 201922079672.7

(22)申请日 2019.11.27

(73)专利权人 秦盛锋
地址 541200 广西壮族自治区桂林市灵川县灵川镇灵北路14号

(72)发明人 秦盛锋

(74)专利代理机构 深圳市友邦专利代理事务所（普通合伙）44600
代理人 王玲玲

(51)Int.Cl.
B65D 51/18(2006.01)
B65D 51/28(2006.01)

权利要求书1页 说明书3页 附图6页

(54)实用新型名称

一种密封效果好的分离式饮料瓶盖

(57)摘要

本实用新型公开了一种密封效果好的分离式饮料瓶盖，涉及饮料封装技术领域。包括小盖、主体和瓶体，所述瓶体的顶部固定连接有瓶口，所述小盖的底部固定连接有存储仓，所述存储仓的底部固定连接有侧面密封线，所述侧面密封线的底部固定连接有螺纹管，所述螺纹管的管底开设有密封孔，所述螺纹管的管底边缘部固定连接有端面密封线，所述瓶口的外部螺纹连接有主体，所述主体的内侧固定连接有螺牙，所述螺牙的底部固定连接有漏管。旋转存储仓时，通过螺纹管和螺牙螺纹配合实现上下运动从而使密封孔和端面密封线与主体的底部密封或开启，从而使得存储仓内的液体、粉体或颗粒状的成品方便添加，存储仓与主体通过螺纹管及螺牙螺纹连接。

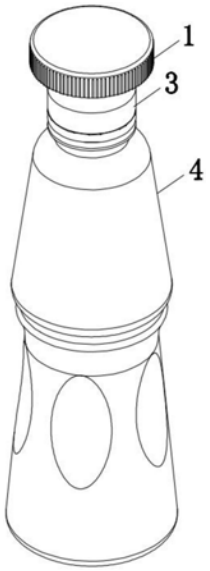

CN 211055754 U

1.一种密封效果好的分离式饮料瓶盖,包括小盖(1)、主体(3)和瓶体(4),其特征在于:所述瓶体(4)的顶部固定连接有瓶口(5),所述小盖(1)的底部固定连接有存储仓(2),所述存储仓(2)的底部固定连接有侧面密封线(201),所述侧面密封线(201)的底部固定连接有螺纹管(202),所述螺纹管(202)的管底开设有密封孔(203),所述螺纹管(202)的管底边缘部固定连接有端面密封线(204),所述瓶口(5)的外部螺纹连接有主体(3),所述主体(3)的内侧固定连接有螺牙(301),且螺牙(301)的侧面密封线(201)螺纹连接,所述螺牙(301)的底部固定连接有漏管(302),且漏管(302)的内侧与端面密封线(204)密封连接。

2.根据权利要求1所述的一种密封效果好的分离式饮料瓶盖,其特征在于:所述小盖(1)的盖体侧面设有防滑纹槽。

3.根据权利要求1所述的一种密封效果好的分离式饮料瓶盖,其特征在于:所述小盖(1)的内侧上端固定连接有密封垫。

4.根据权利要求1所述的一种密封效果好的分离式饮料瓶盖,其特征在于:所述存储仓(2)、侧面密封线(201)、螺纹管(202)、端面密封线(204)和端面密封线(204)为一体成型结构。

5.根据权利要求1所述的一种密封效果好的分离式饮料瓶盖,其特征在于:所述主体(3)、螺牙(301)和漏管(302)为一体成型结构。

一种密封效果好的分离式饮料瓶盖

技术领域

[0001] 本实用新型涉及饮料封装技术领域，具体为一种密封效果好的分离式饮料瓶盖。

背景技术

[0002] 随着市场经济的飞速发展，饮料企业之间的竞争日益激烈，简化饮料制作工艺流程、加大生产工艺标准化程度、提高生产效益无疑将成为提高企业核心竞争力的关键。传统型饮料的制作工艺中都少不了饮料溶质与溶剂的调兑制作过程，这个过程需要投入极大的人力和设备成本，工艺繁琐、生产周期长，从而阻碍了饮料产品多样化研发和生产的高效率进行。随着市场上食品行业安全事故的频繁发生，人们越来越注重饮料的安全卫生、环保性及饮料的保质期。随着饮料包装品的日益发展和人们生活水平的不断提高，对饮料包装瓶瓶盖的技术要求也越来越高，因为饮料包装瓶瓶盖直接关联到饮料包装的产品质量和应用范围。

[0003] 目前市面的分离式饮料封装结构在自动化灌装、消费者开启习惯、运输安全与防止误操作以及安全开启等等方面还存在缺陷，通常采用内部腔体放置单独灌装好的成品，对于液体、粉体或颗粒状的成品添加较为不便，不利于自动化灌装生产，生产效率降低。

实用新型内容

[0004] (一)解决的技术问题

[0005] 针对现有技术的不足，本实用新型提供了一种密封效果好的分离式饮料瓶盖，具备密封性好并且方便液体、粉体或颗粒状的成品添加等优点，解决了目前对于液体、粉体或颗粒状的成品添加较为不便的问题。

[0006] (二)技术方案

[0007] 为实现上述密封性好并且方便液体、粉体或颗粒状的成品添加的目的，本实用新型提供如下技术方案：一种密封效果好的分离式饮料瓶盖，包括小盖、主体和瓶体，所述瓶体的顶部固定连接有瓶口，所述小盖的底部固定连接有存储仓，所述存储仓的底部固定连接有侧面密封线，所述侧面密封线的底部固定连接有螺纹管，所述螺纹管的管底开设有密封孔，所述螺纹管的管底边缘部固定连接有端面密封线，所述瓶口的外部螺纹连接有主体，所述主体的内侧固定连接有螺牙，且螺牙的侧面密封线螺纹连接，所述螺牙的底部固定连接有漏管，且漏管的内侧与端面密封线密封连接。

[0008] 作为本实用新型的一种优选技术方案，所述小盖的盖体侧面设有防滑纹槽。

[0009] 作为本实用新型的一种优选技术方案，所述小盖的内侧上端固定连接有密封垫。

[0010] 作为本实用新型的一种优选技术方案，所述存储仓、侧面密封线、螺纹管、端面密封线和端面密封线为一体成型结构。

[0011] 作为本实用新型的一种优选技术方案，所述主体、螺牙和漏管为一体成型结构。

[0012] (三)有益效果

[0013] 与现有技术相比，本实用新型提供了一种密封效果好的分离式饮料瓶盖，具备以

下有益效果:旋转存储仓时,通过螺纹管和螺牙螺纹配合实现上下运动从而使密封孔和端面密封线与主体的底部密封或开启,从而使得存储仓内的液体、粉体或颗粒状的成品方便添加,存储仓与主体通过螺纹管及螺牙螺纹连接,并通过侧面密封线、密封孔、端面密封线与主体配合实现密封,增加瓶盖的密封效果,避免出现漏液的现象。

附图说明

[0014] 图1为本实用新型的结构示意图;

[0015] 图2为本实用新型的主视图;

[0016] 图3为本实用新型的内部结构剖视图;

[0017] 图4为本实用新型的存储仓结构示意图;

[0018] 图5为本实用新型的主体结构示意图;

[0019] 图6为本实用新型的A部结构放大图。

[0020] 图中:1、小盖;2、存储仓;201、侧面密封线;202、螺纹管;203、密封孔;204、端面密封线;3、主体;301、螺牙;302、漏管;4、瓶体;5、瓶口。

具体实施方式

[0021] 下面将结合本实用新型实施例中的附图,对本实用新型实施例中的技术方案进行清楚、完整地描述,显然,所描述的实施例仅仅是本实用新型一部分实施例,而不是全部的实施例。基于本实用新型中的实施例,本领域普通技术人员在没有做出创造性劳动前提下所获得的所有其他实施例,都属于本实用新型保护的范围。

[0022] 请参阅图1-图6,一种密封效果好的分离式饮料瓶盖,包括小盖1、主体3和瓶体4,所述瓶体4的顶部固定连接有瓶口5,所述小盖1的底部固定连接有存储仓2,所述存储仓2的底部固定连接有侧面密封线201,所述侧面密封线201的底部固定连接有螺纹管202,所述螺纹管202的管底开设有密封孔203,所述螺纹管202的管底边缘部固定连接有端面密封线204,所述瓶口5的外部螺纹连接有主体3,所述主体3的内侧固定连接有螺牙301,且螺牙301的侧面密封线201螺纹连接,所述螺牙301的底部固定连接有漏管302,且漏管302的内侧与端面密封线204密封连接。

[0023] 具体的,所述小盖1的盖体侧面设有防滑纹槽。

[0024] 本实施方案中,防滑纹槽可以增加表面摩擦力,方便旋转小盖1。

[0025] 具体的,所述小盖1的内侧上端固定连接有密封垫。

[0026] 本实施方案中,密封垫可以进一步增加瓶盖的密封性。

[0027] 具体的,所述存储仓2、侧面密封线201、螺纹管202、端面密封线204和端面密封线204为一体成型结构,所述主体3、螺牙301和漏管302为一体成型结构。

[0028] 本实施方案中,一体成型结构可以增加结构的稳定性,增加瓶盖的质量,减小挤压损坏的几率。

[0029] 本实用新型的工作原理及使用流程:在使用时,小盖1与存储仓2连接紧固并密封,存储仓2与主体3通过螺纹管202及螺牙301螺纹连接,并通过侧面密封线201、密封孔203、端面密封线204与主体3配合实现密封,旋转存储仓2时,通过螺纹管202和螺牙301螺纹配合实现上下运动从而使密封孔203和端面密封线204与主体3的底部密封或开启,从而使得存储

仓2内的液体、粉体或颗粒状的成品方便添加。

[0030] 综上所述，该密封效果好的分离式饮料瓶盖，旋转存储仓2时，通过螺纹管202和螺牙301螺纹配合实现上下运动从而使密封孔203和端面密封线204与主体3的底部密封或开启，从而使得存储仓2内的液体、粉体或颗粒状的成品方便添加，存储仓2与主体3通过螺纹管202及螺牙301螺纹连接，并通过侧面密封线201、密封孔203、端面密封线204与主体3配合实现密封，增加瓶盖的密封效果，避免出现漏液的现象。

[0031] 需要说明的是，在本文中，诸如术语“包括”、“包含”或者其任何其他变体意在涵盖非排他性的包含，从而使得包括一系列要素的过程、方法、物品或者设备不仅包括那些要素，而且还包括没有明确列出的其他要素，或者是还包括为这种过程、方法、物品或者设备所固有的要素。在没有更多限制的情况下，由语句“包括一个……”限定的要素，并不排除在包括所述要素的过程、方法、物品或者设备中还存在另外的相同要素。

[0032] 尽管已经示出和描述了本实用新型的实施例，对于本领域的普通技术人员而言，可以理解在不脱离本实用新型的原理和精神的情况下可以对这些实施例进行多种变化、修改、替换和变型，本实用新型的范围由所附权利要求及其等同物限定。

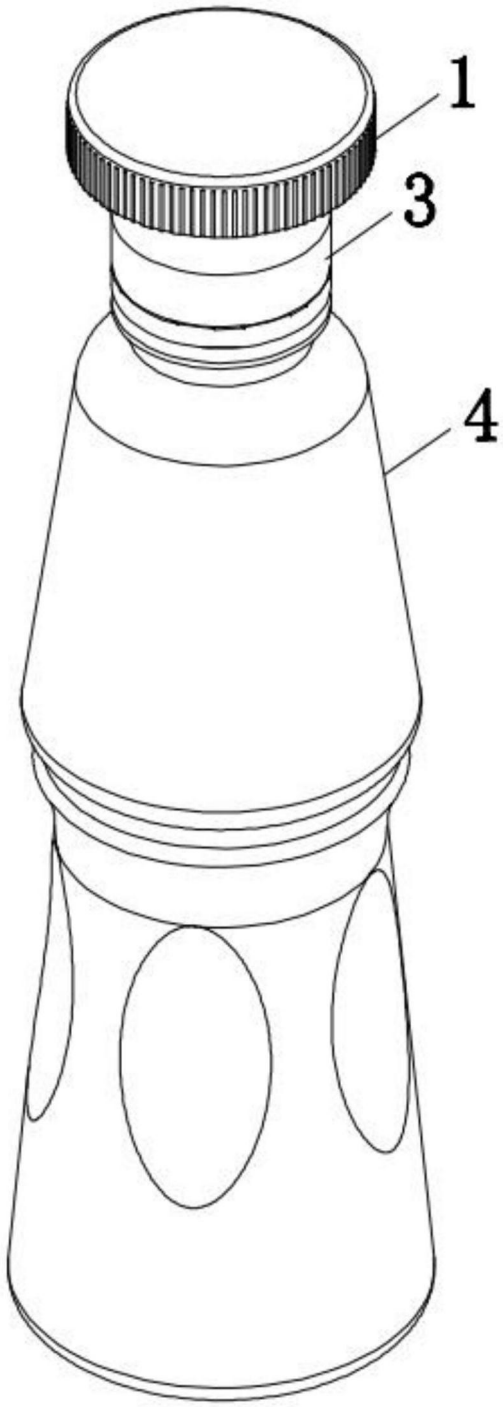

图1

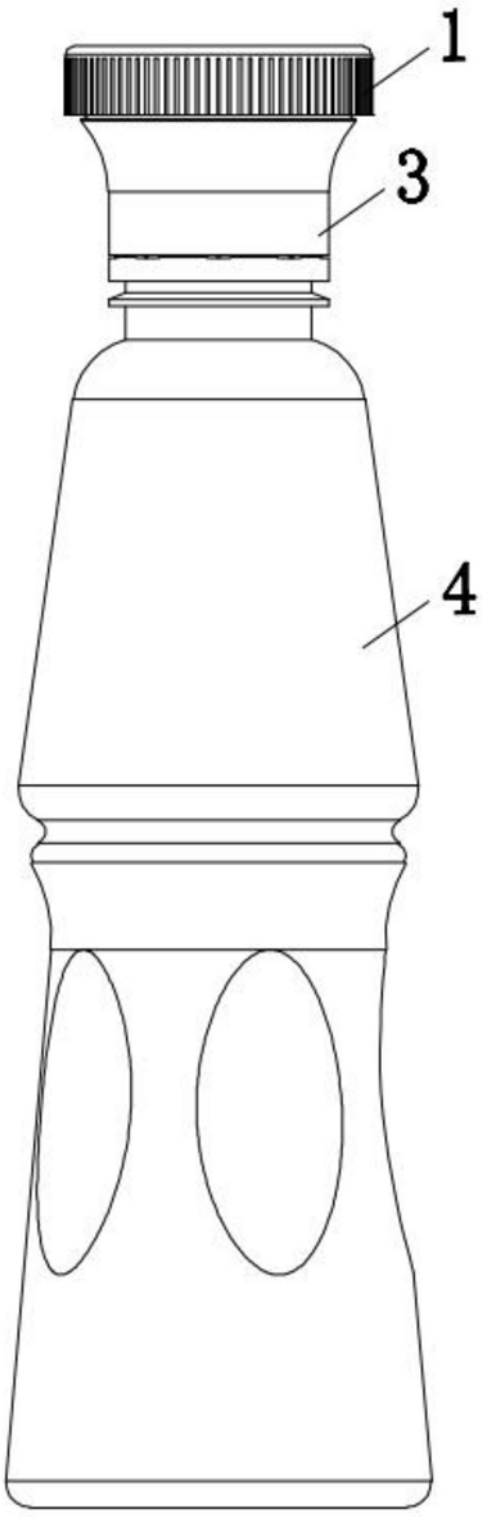

图2

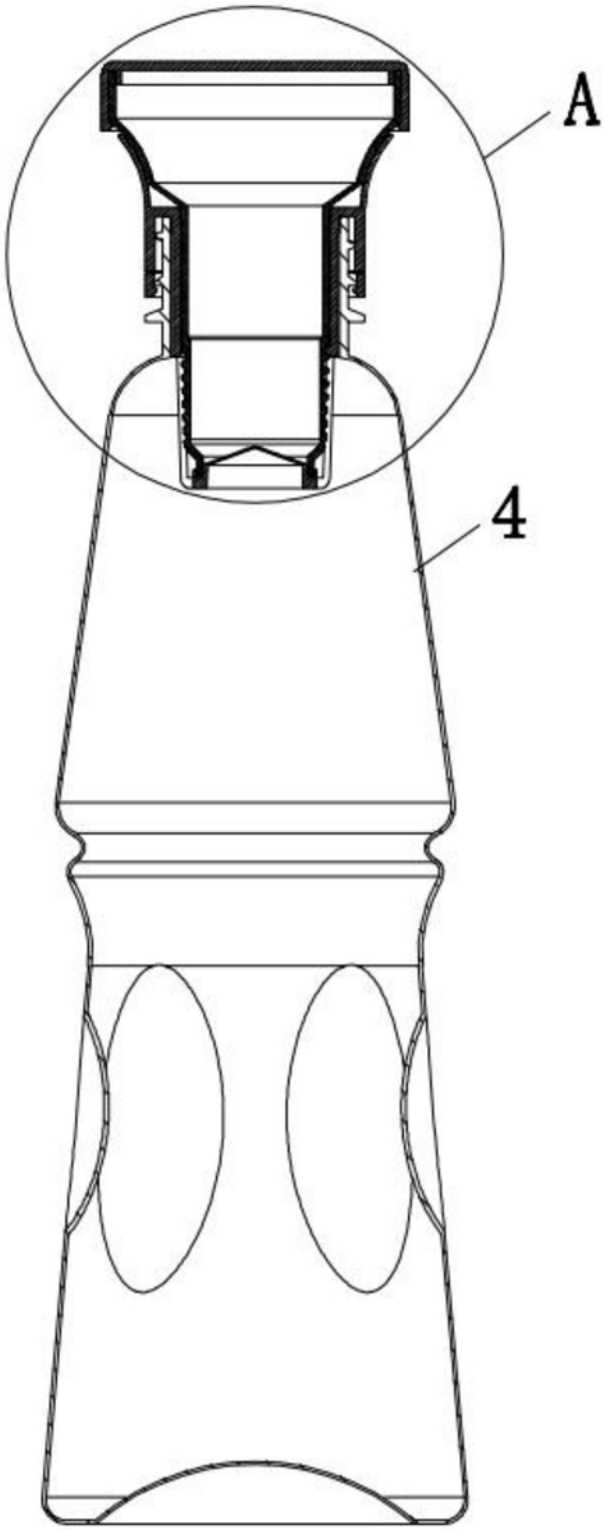

图3

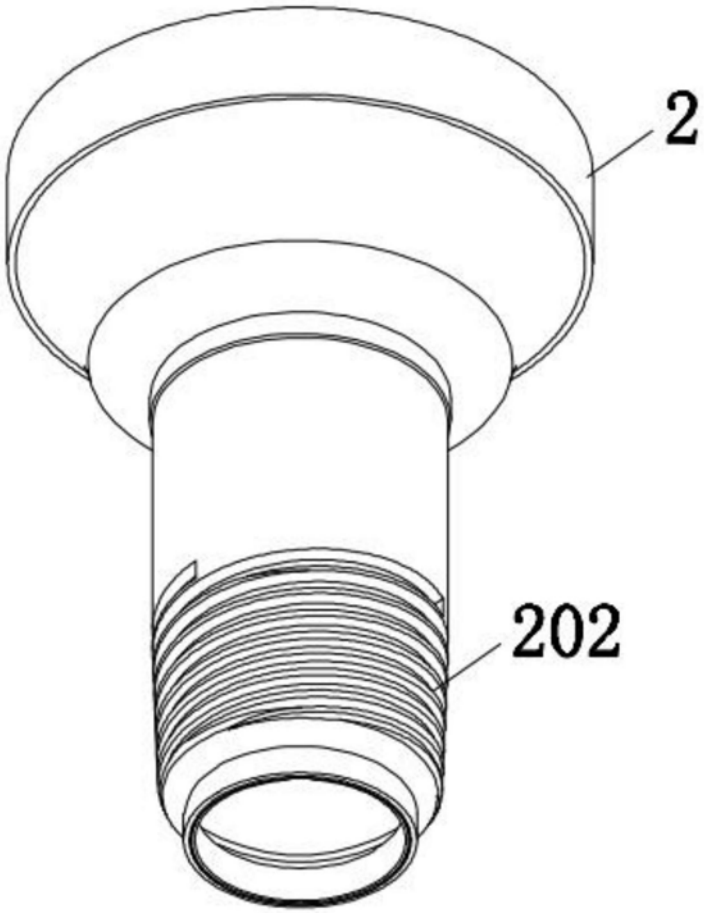

图4

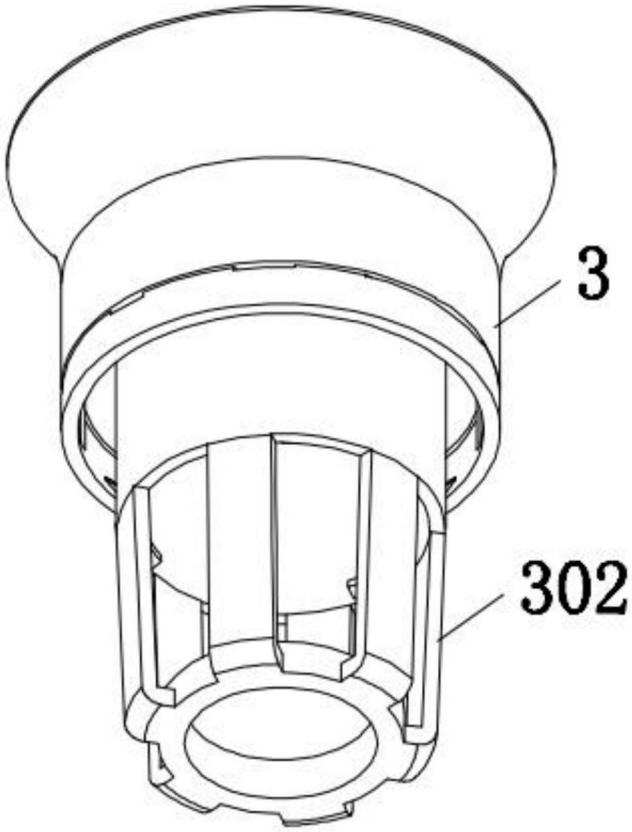

图5

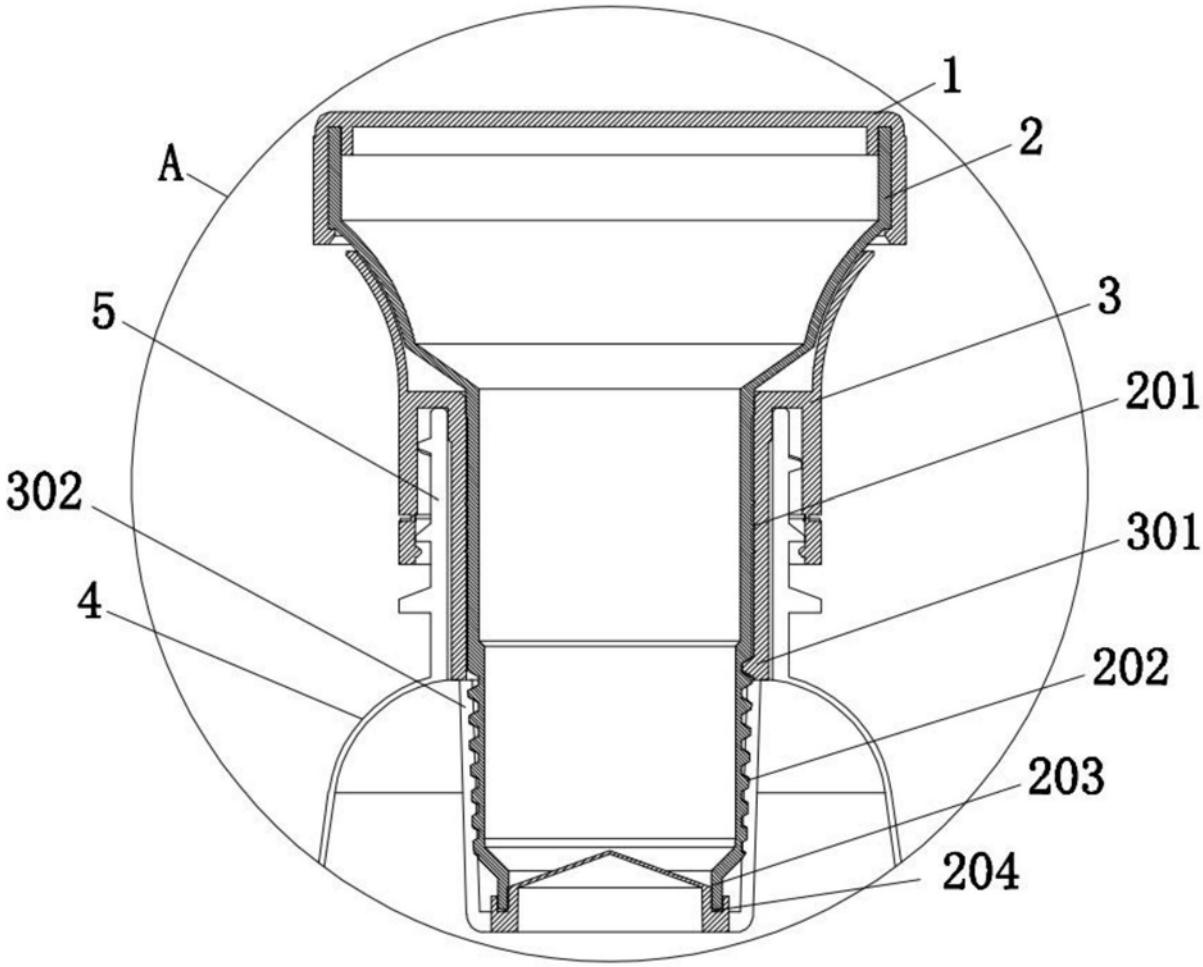

图6