(19)国家知识产权局

(12)实用新型专利

(10)授权公告号 CN 222109974 U
(45)授权公告日 2024.12.06

(21)申请号 202420803292.1

(22)申请日 2024.04.17

(73)专利权人 北京哈迈食品科技有限公司
地址 102400 北京市房山区良乡工业开发区国槐街1号1幢1层101室

(72)发明人 马华

(74)专利代理机构 北京维正专利代理有限公司 11508
专利代理师 郑博文

(51)Int.Cl.
A47L 15/00(2006.01)
A47L 15/42(2006.01)
A47L 15/37(2006.01)

权利要求书1页 说明书4页 附图4页

(54)实用新型名称

自动洗锅机

(57)摘要

本实用新型公开了自动洗锅机,涉及自动洗锅机技术领域,改善在一些自动洗锅机的使用过程中,清洗步骤复杂,并且清洗时间较长和需要大量清水进行清洗的问题,包括机箱,以及开设在机箱顶端面的清洗区,所述清洗区的表固定安装有旋转高压喷头,所述旋转高压喷头的一侧开设有排水口,所述排水口开设在清洗区上,所述机箱的内部固定安装有清水池,所述清水池的上方固定安装有第一抽水泵,所述第一抽水泵的输出端固定连接有输出管。本实用新型配合平头灶一人多锅操作,自动清洗炒锅,节省时间,360°高压旋转清水冲洗经济卫生,节约用水低至500ml,完善智慧餐厅设备提升循环经济体系,并且该自动清洗锅体积小,便以安装,流水清洗干净卫生。

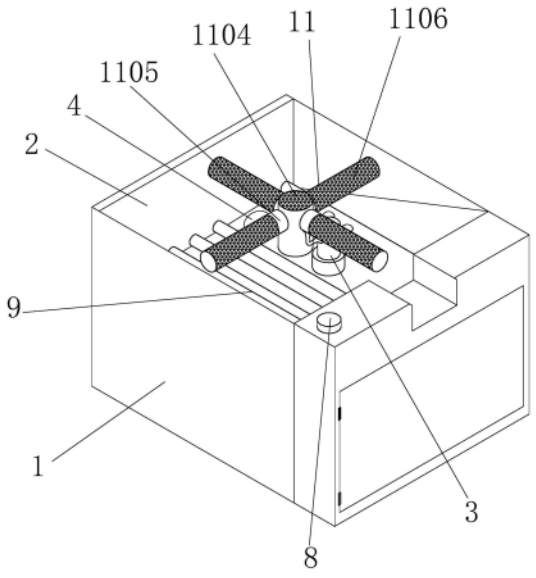

CN 222109974 U

1.自动洗锅机,包括机箱(1),其特征在于:所述机箱(1)的表面开设有清洗区(2);

所述清洗区(2)的表固定安装有旋转高压喷头(3),所述旋转高压喷头(3)的一侧开设有排水口(4),所述排水口(4)开设在清洗区(2)上;

所述机箱(1)的内部固定安装有清水池(5),所述清水池(5)的上方固定安装有第一抽水泵(6),所述第一抽水泵(6)的抽水端与清水池(5)固定连接,且第一抽水泵(6)的输出端固定连接有输出管(7),所述输出管(7)的一端与旋转高压喷头(3)固定连接,且机箱(1)的一端设置有清洁按钮(8)。

2.根据权利要求1所述的自动洗锅机,其特征在于:所述清洗区(2)的上方固定安装有污洁隔离篦子(9)。

3.根据权利要求1所述的自动洗锅机,其特征在于:所述清水池(5)的一端固定安装有清洁池(10),所述清洁池(10)固定安装在机箱(1)的内部,且清洁池(10)的上方设置有清洁组件(11),所述清洁组件(11)包括第二抽水泵(1101),所述第二抽水泵(1101)固定安装在清洁池(10)的上方,所述第二抽水泵(1101)的输出端固定安装有连接管(1102),且第二抽水泵(1101)的抽水端与清洁池(10)固定连接。

4.根据权利要求3所述的自动洗锅机,其特征在于:所述连接管(1102)的一端固定连接有安装架杆(1103),所述安装架杆(1103)的顶端螺纹安装有连接架(1104),所述连接架(1104)的顶端固定安装有多组安装杆(1105),所述安装杆(1105)的外侧套设有清洁辊(1106)。

5.根据权利要求4所述的自动洗锅机,其特征在于:所述安装架杆(1103)位于机箱(1)处的一端连接有转盘(12),所述转盘(12)转动安装在机箱(1)的内部,所述转盘(12)的底端面固定连接有传动轴(13),所述传动轴(13)的一端固定连接有驱动电机(14)。

6.根据权利要求4所述的自动洗锅机,其特征在于:所述连接架(1104)包括第一连接架(15)和第二连接架(16),所述第一连接架(15)螺纹安装在安装架杆(1103)的顶端,所述第一连接架(15)的上方固定安装有第二连接架(16),且连接管(1102)的一端贯穿于第二连接架(16)。

7.根据权利要求6所述的自动洗锅机,其特征在于:所述第二连接架(16)与连接管(1102)的连接处设置有转动环(17),所述转动环(17)转动安装在第二连接架(16)的内部。

8.根据权利要求6所述的自动洗锅机,其特征在于:所述第二连接架(16)与第一连接架(15)的连接处固定安装有连接板(18),所述连接板(18)固定安装在第二连接架(16)的内部,所述连接板(18)的顶端面为镂空结构。

自动洗锅机

技术领域

[0001] 本实用新型涉及自动洗锅机技术领域,尤其是涉及自动洗锅机。

背景技术

[0002] 在生活中,食物是人们必不可少的东西,而锅具又是烹饪食物的工具,为了保持食物的安全与健康,都会在烹饪食物以后对锅具进行清洁,而为了能够减少生活中的劳动强度,自动洗锅机出现了,自动洗锅机可实现对锅具的自行清洁效果,减少人们的劳动强度。

[0003] 中国实用新型公告号为CN217565963U的一种锅具清洗装置,该实用新型公开了一种锅具清洗装置,包括清洗槽,清洗槽的外壁上连接有伸缩机构,伸缩上连接有清洗驱动机构,清洗驱动机构的输出端连接有清洗传动轴,清洗传动轴的另一端连接有清洗单元,清洗单元位于清洗槽内。本实用新型提供了一种方便将锅具进行自动清洗的锅具清洗装置。

[0004] 在实现本实用新型过程中,该技术中至少存在如下问题,在使用该锅具清洗装置时,需要将锅具安防到位,接着使用清洗单元移动至接触锅具内壁的位置,随后使用清水冲和刷洗工具进行刷洗等操作,最后在进行倒除锅具内部的污水,多番操作下来不仅步骤复杂,并且清洗时间长,这样对锅具进行冲洗与清洁不仅浪费时间,而且浪费水资源,因此,现在提出自动洗锅机。

实用新型内容

[0005] 为了改善在一些自动洗锅机的使用过程中,清洗步骤复杂,并且清洗时间较长和需要大量清水进行清洗的问题,本实用新型提供自动洗锅机。

[0006] 本实用新型提供自动洗锅机,采用如下的技术方案:自动洗锅机,包括机箱,所述机箱的表面开设有清洗区;

[0007] 所述清洗区的表固定安装有旋转高压喷头,所述旋转高压喷头的一侧开设有排水口,所述排水口开设在清洗区上;

[0008] 所述机箱的内部固定安装有清水池,所述清水池的上方固定安装有第一抽水泵,所述第一抽水泵的抽水端与清水池固定连接,所述第一抽水泵的输出端固定连接有输出管,所述输出管的一端与旋转高压喷头固定连接,且机箱的一端设置有清洁按钮。

[0009] 通过采用上述技术方案,通过清洁按钮控制第一抽水泵将清水池内部的水抽向旋转高压喷头处,并利用旋转高压喷头对锅具清洗冲洗,使得污洁分离。

[0010] 作为本实用新型再进一步的方案:所述清洗区的上方固定安装有污洁隔离篦子。

[0011] 通过采用上述技术方案,便于过滤一些污垢。

[0012] 作为本实用新型再进一步的方案:所述清水池的一端固定安装有清洁池,所述清洁池固定安装在机箱的内部,且清洁池的上方设置有清洁组件,所述清洁组件包括第二抽水泵,所述第二抽水泵固定安装在清洁池的上方,所述第二抽水泵的输出端固定安装有连接管,且第二抽水泵的抽水端与清洁池固定连接。

[0013] 通过采用上述技术方案,清洁组件可通过第二抽水泵将清洁池内部混有清洁液的

水利用连接管抽向上方。

[0014] 作为本实用新型再进一步的方案:所述连接管的一端固定连接有安装架杆,所述安装架杆的顶端螺纹安装有连接架,所述连接架的顶端固定安装有多组安装杆,所述安装杆的外侧转动安装有清洁辊。

[0015] 通过采用上述技术方案,利用连接管将带有清洁液的水抽向安装架杆以及连接架,并通过连接架传输至安装杆和清洁辊处,便于对锅具刷洗。

[0016] 作为本实用新型再进一步的方案:所述安装架杆位于机箱处的一端连接有转盘,所述转盘转动安装在机箱的内部,所述转盘的底端面固定连接有传动轴,所述传动轴的一端固定连接有驱动电机。

[0017] 通过采用上述技术方案,驱动电机可通过传动轴带动转盘转动,并利用转盘带动安装架杆的转动,从而使安装架杆带动上方的连接架、安装杆以及清洁辊转动对锅具进行刷洗。

[0018] 作为本实用新型再进一步的方案:所述连接架包括第一连接架和第二连接架,所述第一连接架螺纹安装在安装架杆的顶端,所述第一连接架的上方固定安装有第二连接架,且连接管的一端贯穿于第二连接架。

[0019] 通过采用上述技术方案,第一连接架和第二连接架可便于连接管内部带动清洁液的水的传输。

[0020] 作为本实用新型再进一步的方案:所述第二连接架与连接管的连接处设置有转动环,所述转动环转动安装在第二连接架的内部。

[0021] 通过采用上述技术方案,转动环可避免在连接架转动的过程中,影响到连接管的输出。

[0022] 作为本实用新型再进一步的方案:所述第二连接架与第一连接架的连接处固定安装有连接板,所述连接板固定安装在第二连接架的内部,所述连接板的顶端面为镂空结构。

[0023] 通过采用上述技术方案,连接板可实现在第一连接架转动时能够带动第二连接架的转动,并且不会因为连接管和转动环的转动影响到整体的转动效果。

[0024] 综上所述,本实用新型具有以下有益效果:

[0025] 1.本实用新型配合平头灶一人多锅操作,自动清洗炒锅,节省时间,360°高压旋转清水冲洗经济卫生,节约用水低至500ml,完善智慧餐厅设备提升循环经济体系,并且该自动清洗锅体积小,便以安装,流水清洗干净卫生,一机多用快速冲洗。

[0026] 2.本实用新型通过驱动电机带动传动轴转动,并通过传动轴带动转盘转动,并利用转盘打动安装架杆的转动,从而使安装架杆带动上方的连接架、安装杆以及清洁辊转动对锅具进行刷洗。

附图说明

[0027] 图1是本实用新型的结构示意图。

[0028] 图2是本实用新型侧面的结构示意图。

[0029] 图3是本实用新型顶端面的结构示意图。

[0030] 图4是本实用新型连接管与连接架处的部分结构示意图。

[0031] 附图标记说明:

[0032] 1、机箱;2、清洗区;3、旋转高压喷头;4、排水口;5、清水池;6、第一抽水泵;7、输出管;8、清洁按钮;9、污洁隔离篦子;10、清洁池;11、清洁组件;1101、第二抽水泵;1102、连接管;1103、安装架杆;1104、连接架;1105、安装杆;1106、清洁辊;12、转盘;13、传动轴;14、驱动电机;15、第一连接架;16、第二连接架;17、转动环;18、连接板。

具体实施方式

[0033] 以下结合附图1-4对本申请作进一步详细说明。

[0034] 请参照图1、图2和图3,自动洗锅机,包括机箱1,机箱1的表面开设有清洗区2;

[0035] 清洗区2的表固定安装有旋转高压喷头3,旋转高压喷头3的一侧开设有排水口4,排水口4开设在清洗区2上;

[0036] 机箱1的内部固定安装有清水池5,清水池5的上方固定安装有第一抽水泵6,第一抽水泵6的抽水端与清水池5固定连接,且第一抽水泵6的输出端固定连接有输出管7,输出管7的一端与旋转高压喷头3固定连接,且机箱1的一端设置有清洁按钮8,通过清洁按钮8控制第一抽水泵6将清水池5内部的水抽向旋转高压喷头3处,并利用旋转高压喷头3对锅具清洗冲洗,使得污洁分离,清洗区2的上方固定安装有污洁隔离篦子9,便于过滤一些污垢。

[0037] 参照图1、图2、图3和图4,清水池5的一端固定安装有清洁池10,清洁池10固定安装在机箱1的内部,且清洁池10的上方设置有清洁组件11,清洁组件11包括第二抽水泵1101,第二抽水泵1101固定安装在清洁池10的上方,第二抽水泵1101的输出端固定安装有连接管1102,且第二抽水泵1101的抽水端与清洁池10固定连接,清洁组件11可通过第二抽水泵1101将清洁池10内部混有清洁液的水利用连接管1102抽向上方,连接管1102的一端固定连接有安装架杆1103,安装架杆1103的顶端螺纹安装有连接架1104,连接架1104的顶端固定安装有多组安装杆1105,安装杆1105的外侧转动安装有清洁辊1106,利用连接管1102将带有清洁液的水抽向安装架杆1103以及连接架1104,并通过连接架1104传输至安装杆1105和清洁辊1106处,便于对锅具刷洗,安装架杆1103位于机箱1处的一端连接有转盘12,转盘12转动安装在机箱1的内部,转盘12的底端面固定连接有传动轴13,传动轴13的一端固定连接有驱动电机14,驱动电机14可通过传动轴13带动转盘12转动,并利用转盘12带动安装架杆1103的转动,从而使安装架杆1103带动上方的连接架1104、安装杆1105以及清洁辊1106转动对锅具进行刷洗,连接架1104包括第一连接架15和第二连接架16,第一连接架15螺纹安装在安装架杆1103的顶端,第一连接架15的上方固定安装有第二连接架16,且连接管1102的一端贯穿于第二连接架16,第二连接架16与连接管1102的连接处设置有转动环17,转动环17转动安装在第二连接架16的内部,转动环17可避免在连接架1104转动的过程中,影响到连接管1102的输出,第二连接架16与第一连接架15的连接处固定安装有连接板18,连接板18固定安装在第二连接架16的内部,连接板18的顶端面为镂空结构,连接板18可实现在第一连接架15转动时能够带动第二连接架16的转动,并且不会因为连接管1102和转动环17的转动影响到整体的转动效果。

[0038] 本实用新型的实施原理为:首先打开将所需清洁的锅具盖在清洗区2上,随后打开清洁组件11的第二抽水泵1101,第二抽水泵1101将清洁池10内部混有清洁液的水利用连接管1102抽向安装架杆1103以及连接架1104,并通过连接架1104传输至安装杆1105和清洁辊1106处,此时使用驱动电机14带动传动轴13,传动轴13带动转盘12转动,并利用转盘12带动

安装架杆1103的转动,从而使安装架杆1103带动上方的连接架1104、安装杆1105以及清洁辊1106转动对锅具进行刷洗,接着即可停止安装架杆1103与清洁液的传输,接着按压清洁按钮8,清洁按钮8控制第一抽水泵6将清水池5内部的水抽向旋转高压喷头3处,并利用旋转高压喷头3对锅具清洗冲洗,使得污洁分离,而清洗后的水流则通过排水口4排出。

[0039] 以上均为本实用新型的较佳实施例,并非依此限制本实用新型的保护范围,故:凡依本实用新型的结构、形状、原理所做的等效变化,均应涵盖于本实用新型的保护范围之内。

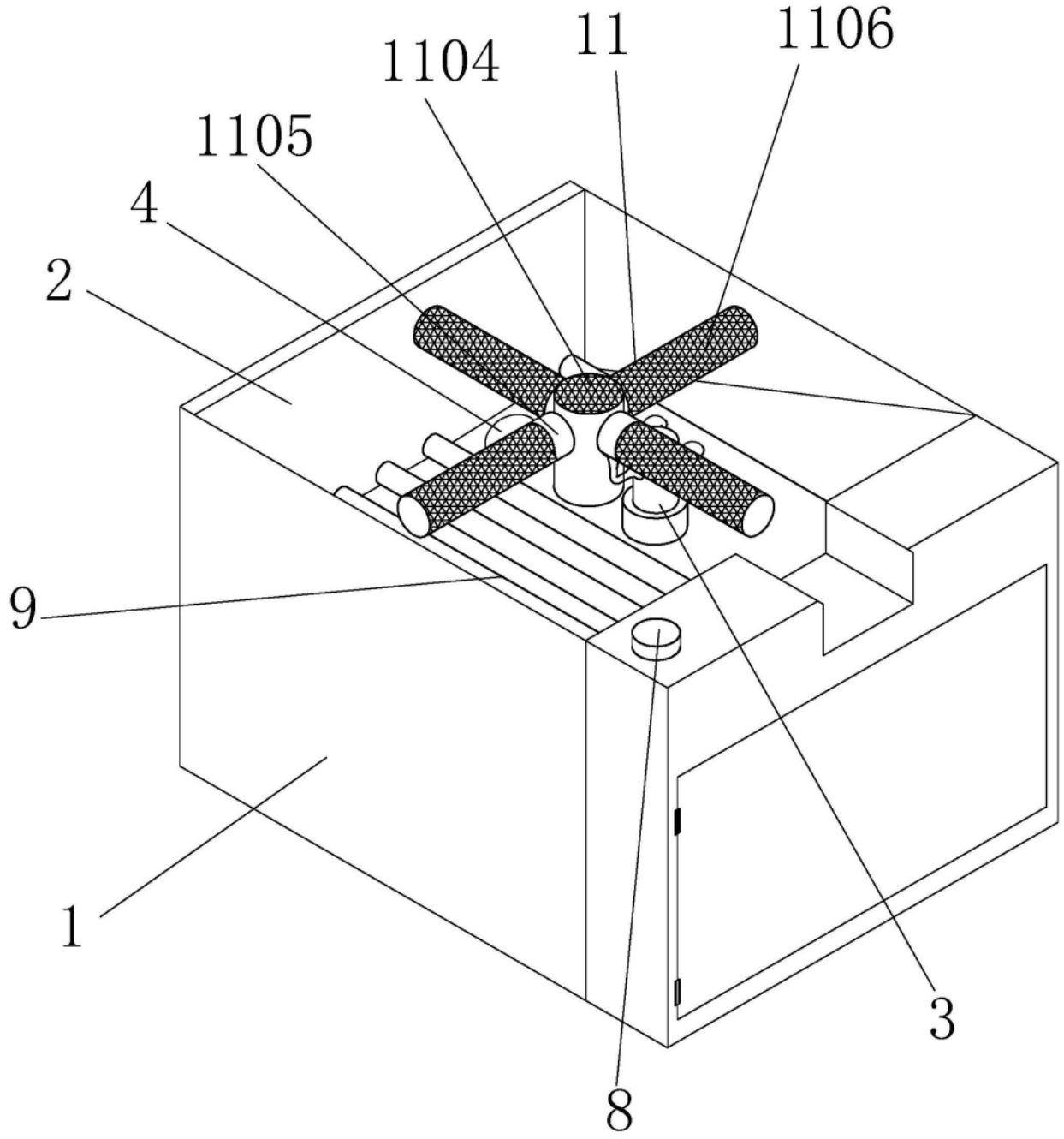

图1

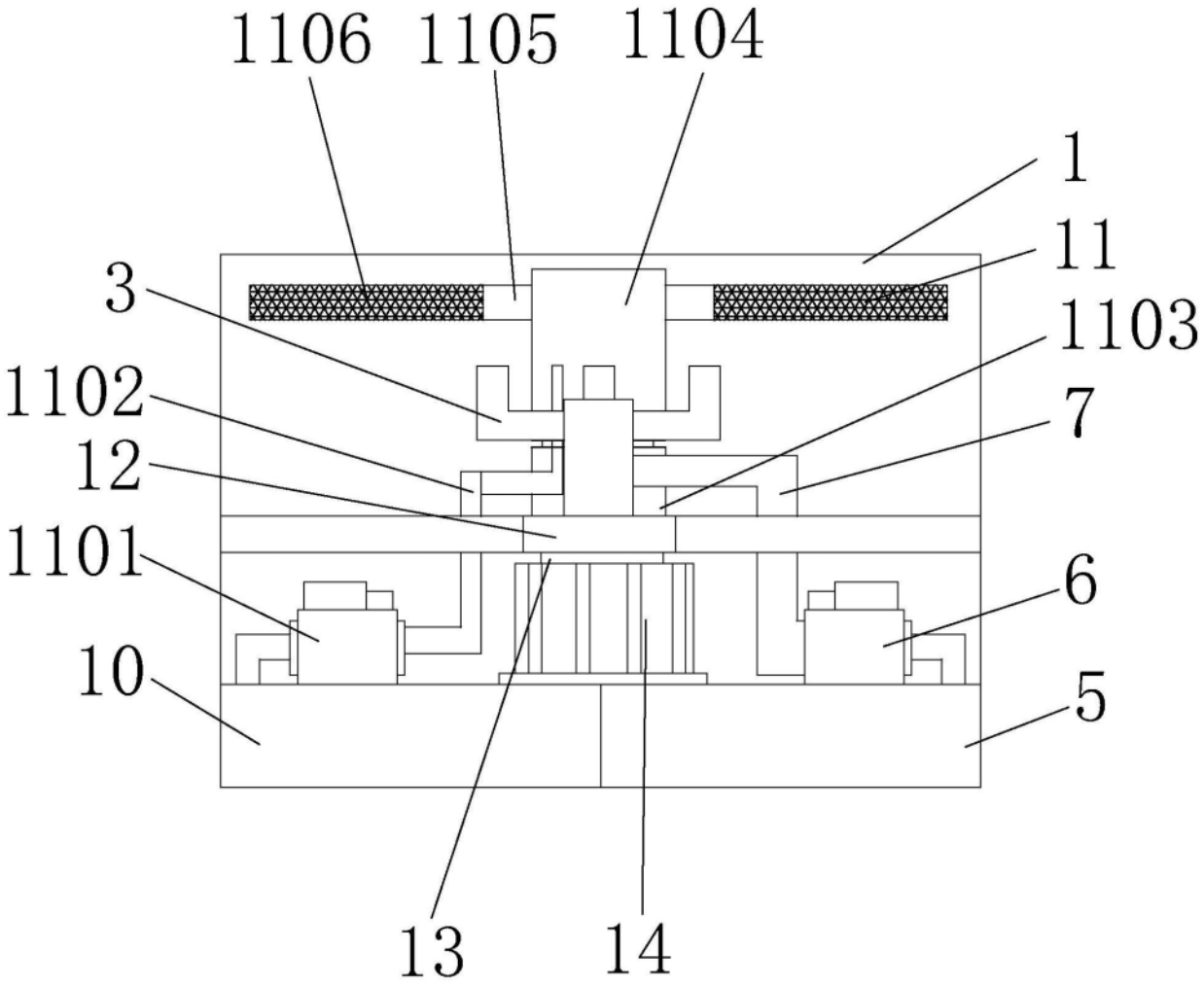

图2

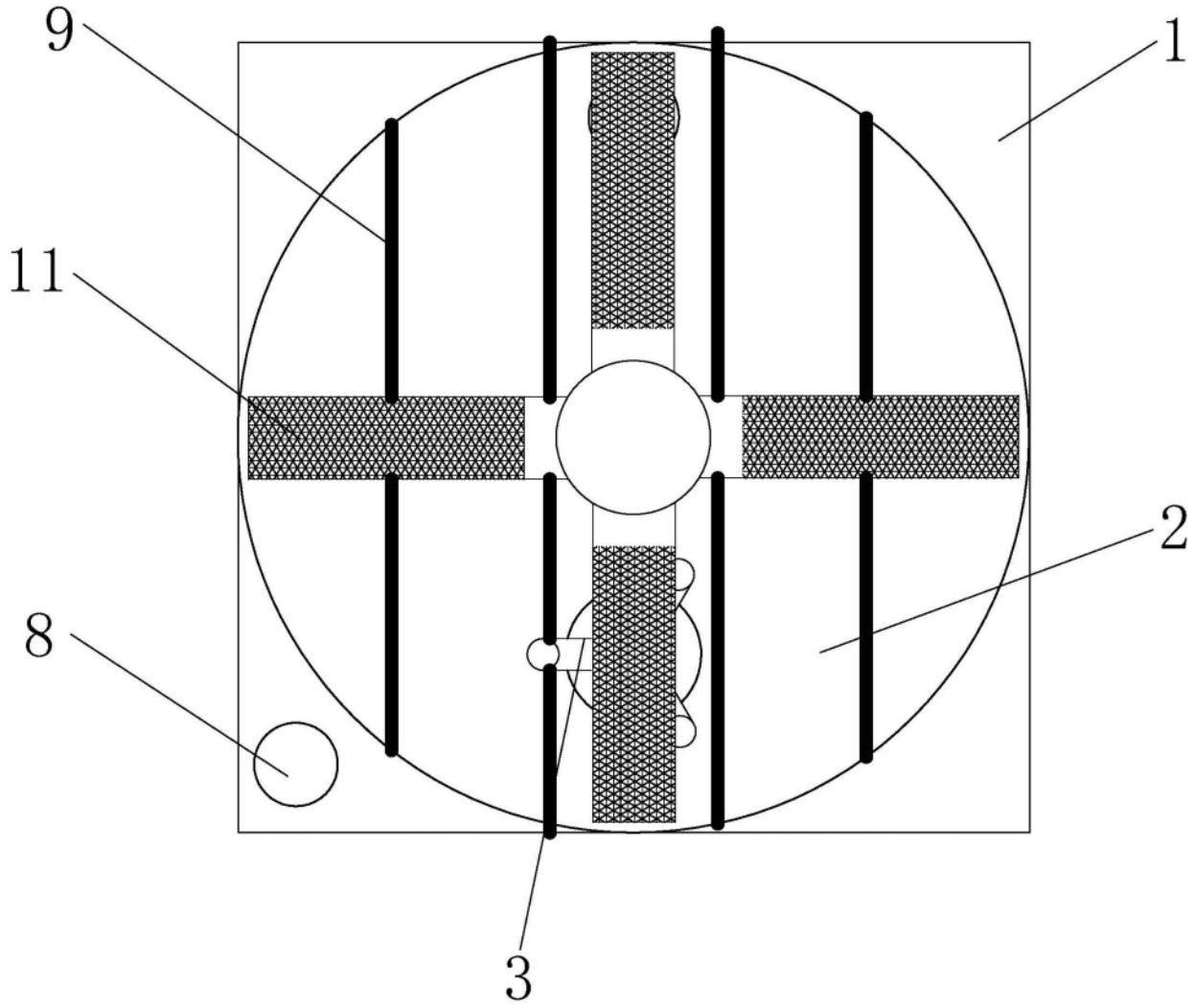

图3

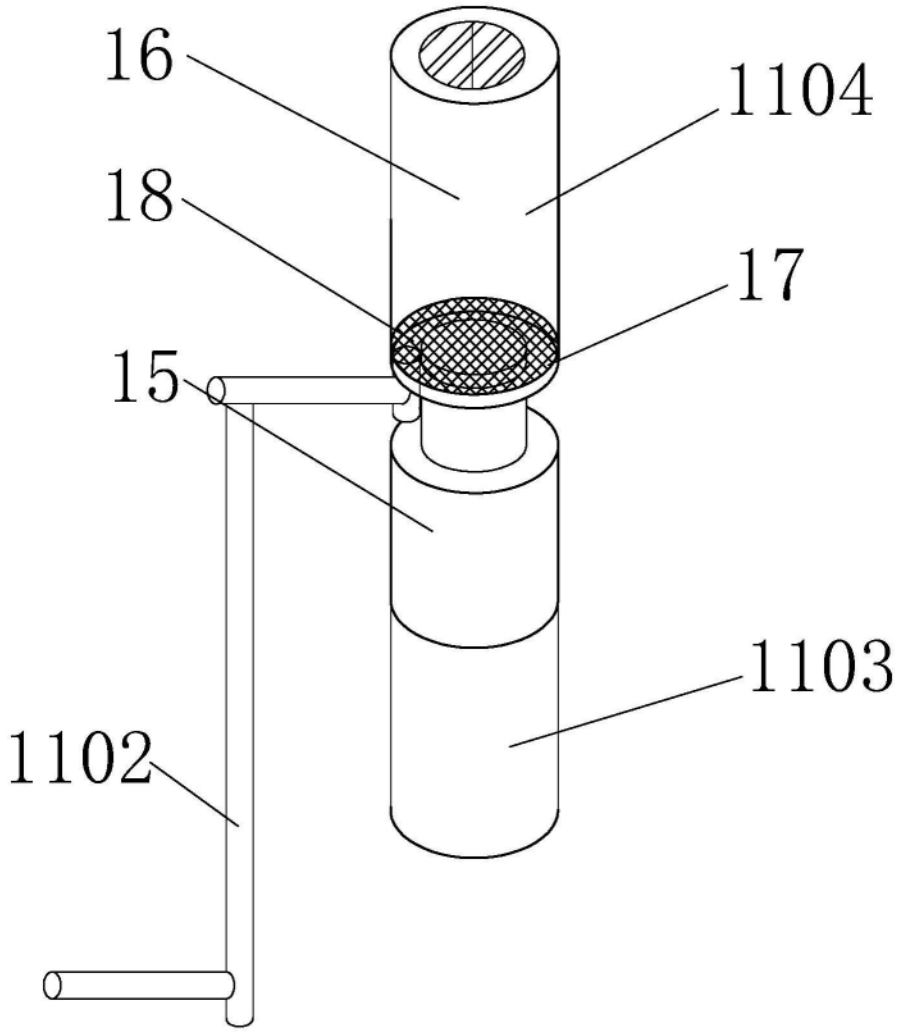

图4