(19)国家知识产权局

(12)实用新型专利

(10)授权公告号 CN 216584587 U
(45)授权公告日 2022.05.24

(21)申请号 202123164441.X

(22)申请日 2021.12.16

(73)专利权人 江苏立优环保科技有限公司
地址 214153 江苏省无锡市惠山区钱桥钱藕路888

(72)发明人 缪杰 吴爱明 张奕宸 龚斌

(51)Int.Cl.
C02F 9/08(2006.01)
B01F 27/70(2022.01)
C02F 103/06(2006.01)

权利要求书1页 说明书3页 附图2页

(54)实用新型名称

园林垃圾发酵装置渗液回收循环利用装置

(57)摘要

本实用新型公开了园林垃圾发酵装置渗液回收循环利用装置，包括底座和挡板，所述底座的上端设置有过滤箱，所述过滤箱的一侧设置有推动电机，所述推动电机的输出端设置有推板，所述过滤箱的内部设置有第一过滤网，所述过滤箱的一侧设置有连接管，所述连接管的一端设置有排污管，且另一端与过滤箱的内部相通，所述过滤箱的顶部对称设置有第一斜板，所述过滤箱的外部设置有视窗。本实用新型中，通过设置第一过滤网和推板，将渗液经过第一过滤网进行过滤，将渗液中垃圾进行处理，利用推板将垃圾清理出过滤箱，在回收的时候可以保障渗液干净。

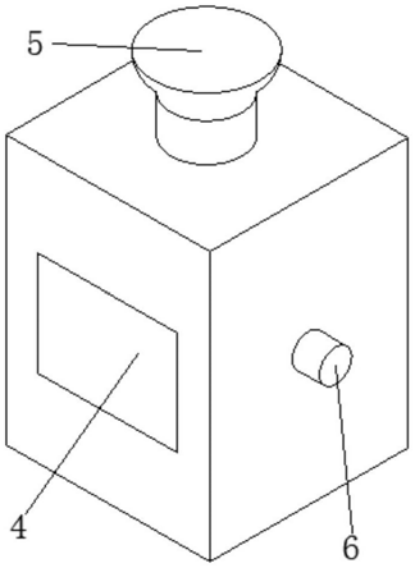

CN 216584587 U

1.园林垃圾发酵装置渗液回收循环利用装置,包括底座(1)和挡板(25),其特征在于:所述底座(1)的上端设置有过滤箱(2),所述过滤箱(2)的一侧设置有推动电机(6),所述推动电机(6)的输出端设置有推板(15),所述过滤箱(2)的内部设置有第一过滤网(14),所述过滤箱(2)的一侧设置有连接管(4),所述连接管(4)的一端设置有排污管(3),且另一端与过滤箱(2)的内部相通,所述过滤箱(2)的顶部对称设置有第一斜板(13),所述过滤箱(2)的外部设置有视窗(27)。

2.根据权利要求1所述的园林垃圾发酵装置渗液回收循环利用装置,其特征在于:所述底座(1)的上端设置有处理箱(8),所述底座(1)的上端设置有水泵(10),所述水泵(10)的一端设置有输料管(11),所述水泵(10)的上端设置有水管(7),所述水管(7)的另一端穿过处理箱(8)的上端延伸至内部。

3.根据权利要求2所述的园林垃圾发酵装置渗液回收循环利用装置,其特征在于:所述处理箱(8)的一侧设置有驱动电机(17),所述驱动电机(17)的输出端穿过处理箱(8)的延伸至,且设置有搅拌杆(19),所述处理箱(8)的一侧设置有进口(16)。

4.根据权利要求2所述的园林垃圾发酵装置渗液回收循环利用装置,其特征在于:所述处理箱(8)的内部依次设置有第二过滤网(20)、活性炭网(21)和铁削吸附层(22),所述处理箱(8)的底部设置有第一紫外线灯(18)。

5.根据权利要求2所述的园林垃圾发酵装置渗液回收循环利用装置,其特征在于:所述处理箱(8)的内部对称设置有第二斜板(23),所述第二斜板(23)的一侧均设置有第二紫外线灯(24),所述处理箱(8)的一侧设置有阀门(9)。

6.根据权利要求1所述的园林垃圾发酵装置渗液回收循环利用装置,其特征在于:所述底座(1)的下端四角均固定连接有支撑柱(12),所述过滤箱(2)的上端设置有进料口(5)。

7.根据权利要求1所述的园林垃圾发酵装置渗液回收循环利用装置,其特征在于:所述推板(15)的一侧与第一过滤网(14)的上端相互贴合,且第一过滤网(14)位于连接管(4)的下端。

8.根据权利要求1所述的园林垃圾发酵装置渗液回收循环利用装置,其特征在于:所述挡板(25)的两侧均与凹槽(26)滑动连接,且挡板(25)的上端固定连接有圆环。

园林垃圾发酵装置渗液回收循环利用装置

技术领域

[0001] 本实用新型涉及循环利用技术领域，尤其涉及园林垃圾发酵装置渗液回收循环利用装置。

背景技术

[0002] 垃圾发酵过程中会产生一定的发酵液泄露，目前对泄露的发酵液只是利用收集箱进行收集，有的会直接倒入废水池中进行处理，有的会直接倒入发酵箱中进行处理，并没有对渗透的液体进行处理，再循环利用，容易对现有的发酵液造成污染，因此需要一种能够对渗透的发酵液进行处理再进行循环利用。

[0003] 申请人在申请本发明时，经过检索，发现中国专利公开了一种“风景园林用环保型水多级循环利用装置”，其申请号为“201810379490.9”，该专利主要在废水池的后侧设置有物化生综合处理系统，而物化生综合处理系统中包括水质调节池、水质调节池、好氧生化池和杀菌消毒池，从而通过物化生综合处理系统能够将水质PH调节、溶气气浮措施、好氧生化和紫外线杀菌以及臭氧杀菌的方式结合起来对废水进行综合净化处理，从而大大提高了该废水多级过滤循环利用装置的净化能力，而且减少了对废水中杂物处理不全面情况的发生，从而提高了该多级过滤循环利用装置废水净化的效，本实用新型对渗透发酵液进行多次过滤，在过滤的时候利用紫外线灯进行消毒，使渗透液经过处理达到循环利用标准。

实用新型内容

[0004] 本实用新型的目的是为了解决现有技术中存在的缺点，而提出的园林垃圾发酵装置渗液回收循环利用装置。

[0005] 为了实现上述目的，本实用新型采用了如下技术方案：园林垃圾发酵装置渗液回收循环利用装置，包括底座和挡板，所述底座的上端设置有过滤箱，所述过滤箱的一侧设置有推动电机，所述推动电机的输出端设置有推板，所述过滤箱的内部设置有第一过滤网，所述过滤箱的一侧设置有连接管，所述连接管的一端设置有排污管，且另一端与过滤箱的内部相通，所述过滤箱的顶部对称设置有第一斜板，所述过滤箱的外部设置有视窗。

[0006] 作为上述技术方案的进一步描述：

[0007] 所述底座的上端设置有处理箱，所述底座的上端设置有水泵，所述水泵的一端设置有输料管，所述水泵的上端设置有水管，所述水管的另一端穿过处理箱的上端延伸至内部。

[0008] 作为上述技术方案的进一步描述：

[0009] 所述处理箱的一侧设置有驱动电机，所述驱动电机的输出端穿过处理箱的延伸至，且设置有搅拌杆，所述处理箱的一侧设置有进口。

[0010] 作为上述技术方案的进一步描述：

[0011] 所述处理箱的内部依次设置有第二过滤网、活性炭网和铁削吸附层，所述处理箱的底部设置有第一紫外线灯。

[0012] 作为上述技术方案的进一步描述：

[0013] 所述处理箱的内部对称设置有第二斜板，所述第二斜板的一侧均设置有第二紫外线灯，所述处理箱的一侧设置有阀门。

[0014] 作为上述技术方案的进一步描述：

[0015] 所述底座的下端四角均固定连接有支撑柱，所述过滤箱的上端设置有进料口。

[0016] 作为上述技术方案的进一步描述：

[0017] 所述推板的一侧与第一过滤网的上端相互贴合，且第一过滤网位于连接管的下端。

[0018] 作为上述技术方案的进一步描述：

[0019] 所述挡板的两侧均与凹槽滑动连接，且挡板的上端固定连接有圆环。

[0020] 本实用新型具有如下有益效果：

[0021] 1、与现有技术相比，该园林垃圾发酵装置渗液回收循环利用装置，本实用新型通过设置第一过滤网和推板，将渗液经过第一过滤网进行过滤，将渗液中垃圾进行处理，利用推板将垃圾清理出过滤箱，在回收的时候可以保障渗液干净。

[0022] 2、与现有技术相比，该园林垃圾发酵装置渗液回收循环利用装置，本实用新型通过设置紫外线灯和多层过滤网，对经过初步过滤的渗透液在经过多层过滤网进行过滤，使液体变得更加干净，将渗液中的细小的杂质处理干净，再利用紫外线灯进行杀毒灭菌。

[0023] 3、与现有技术相比，该园林垃圾发酵装置渗液回收循环利用装置，本实用新型通过设置搅拌杆，向处理完成的渗液中加入适量的试剂对渗液进行处理，使渗液达到回收利用的标准。

附图说明

[0024] 图1为本实用新型提出的园林垃圾发酵装置渗液回收循环利用装置的局部立体图；

[0025] 图2为本实用新型提出的园林垃圾发酵装置渗液回收循环利用装置的正视图；

[0026] 图3为本实用新型提出的园林垃圾发酵装置渗液回收循环利用装置的剖视图；

[0027] 图4为本实用新型提出图2中A处的放大图。

[0028] 图例说明：

[0029] 1、底座；2、过滤箱；3、排污管；4、连接管；5、进料口；6、推动电机；7、水管；8、处理箱；9、阀门；10、水泵；11、输料管；12、支撑柱； 13、第一斜板；14、第一过滤网；15、推板；16、进口；17、驱动电机；18、第一紫外线灯；19、搅拌杆；20、第二过滤网；21、活性炭网；22、铁削吸附层；23、第二斜板；24、第二紫外线灯；25、挡板；26、凹槽；27、视窗。

具体实施方式

[0030] 下面将结合本实用新型实施例中的附图，对本实用新型实施例中的技术方案进行清楚、完整地描述，显然，所描述的实施例仅仅是本实用新型一部分实施例，而不是全部的实施例。基于本实用新型中的实施例，本领域普通技术人员在没有做出创造性劳动前提下所获得的所有其他实施例，都属于本实用新型保护的范围。

[0031] 在本实用新型的描述中，需要说明的是，术语“中心”、“上”、“下”、“左”、“右”、“竖

直”、“水平”、“内”、“外”等指示的方位或位置关系为基于附图所示的方位或位置关系，仅是为了便于描述本实用新型和简化描述，而不是指示或暗示所指的装置或元件必须具有特定的方位、以特定的方位构造和操作，因此不能理解为对本实用新型的限制；术语“第一”、“第二”、“第三”仅用于描述目的，而不能理解为指示或暗示相对重要性，此外，除非另有明确的规定和限定，术语“安装”、“相连”、“连接”应做广义理解，例如，可以是固定连接，也可以是可拆卸连接，或一体地连接；可以是机械连接，也可以是电连接；可以是直接相连，也可以通过中间媒介间接相连，可以是两个元件内部的连通。对于本领域的普通技术人员而言，可以具体情况理解上述术语在本实用新型中的具体含义。

[0032] 参照图1-4，本实用新型提供的一种实施例：园林垃圾发酵装置渗液回收循环利用装置，包括底座1和挡板25，底座1的上端设置有过滤箱2，先对渗透液进行过滤，将渗透液中的垃圾进行处理，使渗透液保持干净，过滤箱2 的一侧设置有推动电机6，推动电机6的输出端设置有推板15，将过滤后的垃圾利用推板15排出，过滤箱2的内部设置有第一过滤网14，过滤箱2的一侧设置有连接管4，连接管4的一端设置有排污管3，且另一端与过滤箱2的内部相通，过滤箱2的顶部对称设置有第一斜板13，过滤箱2的外部设置有视窗27，用于观察第一过滤网14上的垃圾存量，便于及时处理。

[0033] 底座1的上端设置有处理箱8，用于对液体进行再处理，底座1的上端设置有水泵10，将过滤箱2中的液体输送到处理箱8中，水泵10的一端设置有输料管11，水泵10的上端设置有水管7，水管7的另一端穿过处理箱8的上端延伸至内部，处理箱8的一侧设置有驱动电机17，用于带动搅拌杆19进行旋转，将液体和试剂充分混合，驱动电机17的输出端穿过处理箱8的延伸至，且设置有搅拌杆19，处理箱8的一侧设置有进口16，处理箱8的内部依次设置有第二过滤网20、活性炭网21和铁削吸附层22，对渗透液进行多次过滤，将液体中的杂质处理干净，便于循环利用，处理箱8的底部设置有第一紫外线灯18，处理箱8的内部对称设置有第二斜板23，第二斜板23的一侧均设置有第二紫外线灯24，对液体进行消毒杀菌，处理箱8的一侧设置有阀门9；

[0034] 底座1的下端四角均固定连接有支撑柱12，过滤箱2的上端设置有进料口5，推板15的一侧与第一过滤网14的上端相互贴合，且第一过滤网14位于连接管4的下端，挡板25的两侧均与凹槽26滑动连接，且挡板25的上端固定连接有圆环，将连接管4进行密封，在过滤液体时避免液体从连接管4 中排出。

[0035] 工作原理：在使用本实用新型时，先将渗透液经过进料口5放入过滤箱2 中，通过第一过滤网14进行过滤，将渗透液中的垃圾进行处理，垃圾将通过推板15推出，过滤后的渗透液由水泵10输送到处理箱8中，经过多重过滤以及紫外线灯消毒，使渗透液处理干净，在排出前加入试剂经过搅拌杆19进行混合，达到循环利用标准由阀门9排出。

[0036] 最后应说明的是：以上所述仅为本实用新型的优选实施例而已，并不用于限制本实用新型，尽管参照前述实施例对本实用新型进行了详细的说明，对于本领域的技术人员来说，其依然可以对前述各实施例所记载的技术方案进行修改，或者对其中部分技术特征进行等同替换，凡在本实用新型的精神和原则之内，所作的任何修改、等同替换、改进等，均应包含在本实用新型的保护范围之内。

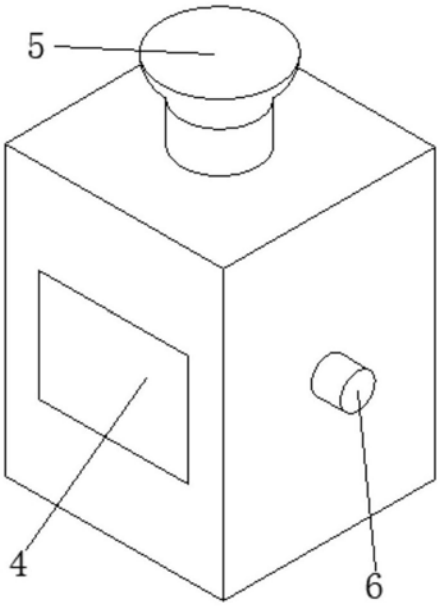

图1

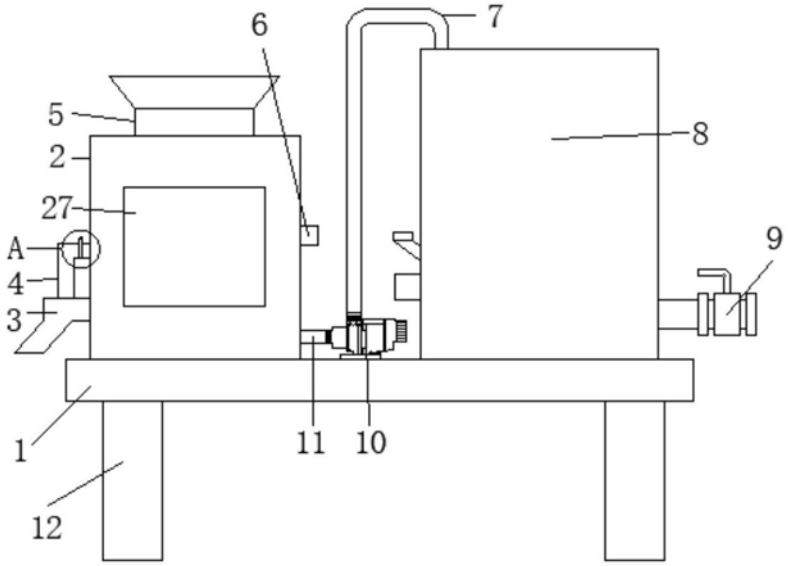

图2

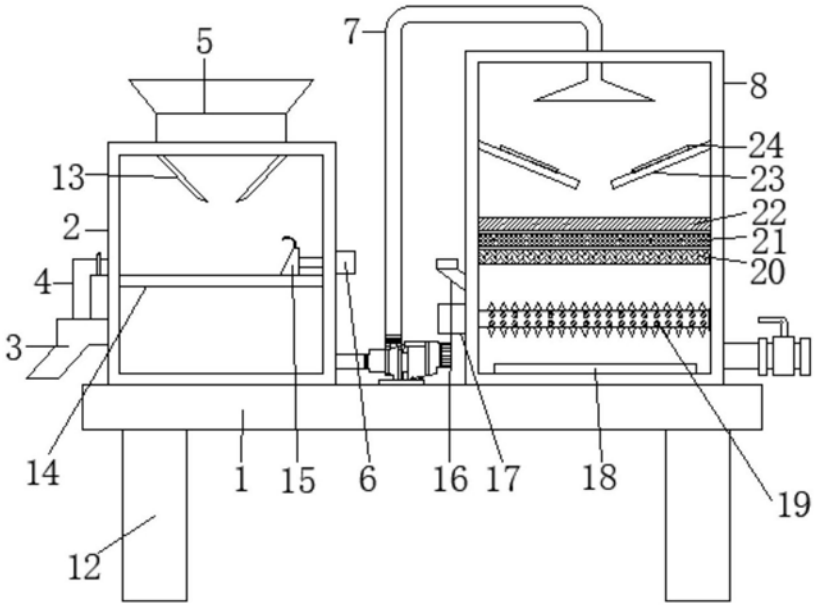

图3

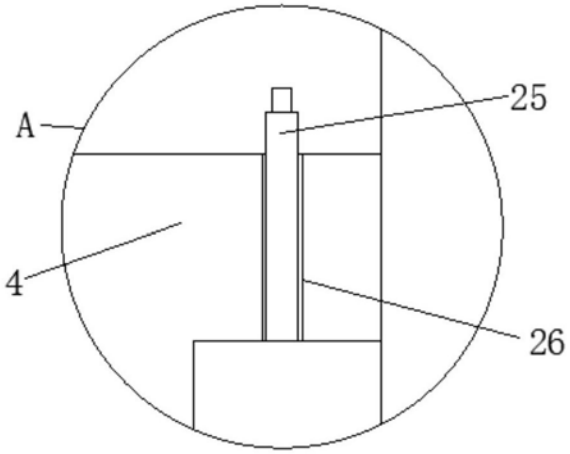

图4