(19)中华人民共和国国家知识产权局

(12)实用新型专利

(10)授权公告号 CN 204365166 U
(45)授权公告日 2015.06.03

(21)申请号 201420850254.8

(22)申请日 2014.12.29

(73)专利权人 四川省祥业机械铸造有限公司
地址 611337 四川省成都市大邑县新场镇桐林村

(72)发明人 谢许祥 张强波

(74)专利代理机构 四川雅图律师事务所 51225
代理人 黄玲

(51)Int.Cl.
B01F 7/04(2006.01)
B01F 15/02(2006.01)

权利要求书1页 说明书2页 附图1页

(54)实用新型名称

一种涂料搅拌桶

(57)摘要

本实用新型公开了一种涂料搅拌桶。包括一桶状容器，容器底部中心安装有电机驱动的搅拌轴，搅拌轴径向安装搅拌刮片，容器底部最低处设置有出料口，出料口通过插板式闸门开闭，出料口外设置涂料流道，涂料流道末端设置可拆卸滤网并位于涂料收集桶上方；容器底部倾斜设置，底部任一位置均高于出料口位置。本实用新型采用电机驱动搅拌刮片实现搅拌，在底部设置的出料口与流道连接，流道末端设置滤网，搅拌混合后的涂料经流道通过滤网直接进入收集容器，无需人工倾倒，特别是每次搅拌后在外设置的滤网方便清除涂料中过滤出的杂质，清洗方便；倾斜设置搅拌桶底部也进一步提高了搅拌桶的利用率，效率更高，环境保护更有效。

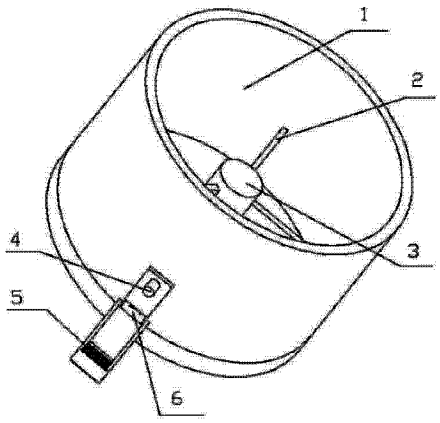

CN 204365166 U

1. 一种涂料搅拌桶，包括一桶状容器 (1)，所述桶状容器 (1) 底部中心安装有电机驱动的搅拌轴 (3)，搅拌轴 (3) 径向安装搅拌刮片 (2)，其特征在于：所述桶状容器 (1) 底部最低处设置有出料口 (6)，出料口 (6) 通过插板式闸门 (4) 开闭，出料口 (6) 外设置涂料流道，涂料流道末端设置可拆卸滤网 (5) 并位于涂料收集桶上方。

2. 根据权利要求 1 所述的涂料搅拌桶，其特征在于：所述桶状容器 (1) 底部倾斜设置，底部任一位置均高于出料口 (6) 位置。

一种涂料搅拌桶

技术领域

[0001] 本实用新型属于混合搅拌机械技术领域，特别涉及一种铁路搅拌桶。

背景技术

[0002] 在进行设备涂料或油漆涂装前，常常需要在涂料或油漆中添加助剂，并且现有的涂料或油漆因存放等原因含有各种杂质和固态物质，需要在涂装使用前将其清除。常规的办法是在桶中搅拌后将其人工倾倒在有滤网的容器上过滤后使用，这种方法不能有效控制搅拌混合质量，劳动强度大，且不断更换滤网造成浪费。

发明内容

[0003] 本实用新型根据现有技术的不足公开了一种涂料搅拌桶。本实用新型要解决的问题是提供一种改进的搅拌桶结构使搅拌混合更均匀，无需人工倾倒涂料，且一次性过滤杂质，效率更高。

[0004] 本实用新型通过以下技术方案实现：

[0005] 涂料搅拌桶，包括一桶状容器，所述桶状容器底部中心安装有电机驱动的搅拌轴，搅拌轴径向安装搅拌刮片，其特征在于：所述桶状容器底部最低处设置有出料口，出料口通过插板式闸门开闭，出料口外设置涂料流道，涂料流道末端设置可拆卸滤网并位于涂料收集桶上方。

[0006] 所述桶状容器底部倾斜设置，底部任一位置均高于出料口位置。

[0007] 本实用新型有益性，本实用新型采用电机驱动搅拌刮片实现搅拌，在 底部设置的出料口与流道连接，流道末端设置滤网，搅拌混合后的涂料经流道通过滤网直接进入收集容器，无需人工倾倒，特别是每次搅拌后在外设置的滤网方便清除涂料中过滤出的杂质，清洗方便；倾斜设置搅拌桶底部也进一步提高了搅拌桶的利用率，效率更高，环境保护更有效。

附图说明

[0008] 图 1 是本实用新型搅拌桶结构示意图。

[0009] 图中，1 是桶状容器，2 是搅拌刮片，3 是搅拌轴，4 是插板式闸门，5 是滤网，6 是出料口。

具体实施方式

[0010] 下面结合具体实施例和附图对本实用新型进一步说明。实施例用于说明本实用新型，不以任何方式限制本实用新型。

[0011] 结合图 1。

[0012] 涂料搅拌桶，包括一桶状容器 1，桶状容器 1 底部中心安装有电机驱动的搅拌轴 3，搅拌轴 3 径向安装搅拌刮片 2，桶状容器 1 底部最低处设置有出料口 6，出料口 6 通过插板

式闸门 4 开闭，出料口 6 外设置涂料流道，涂料流道末端设置可拆卸滤网 5 并位于涂料收集桶上方。

[0013] 桶状容器 1 底部倾斜设置，底部任一位置均高于出料口 6 位置。

[0014] 使用时，将插板式闸门 4 放下，关闭出料口 6，加入涂料及稀释剂等助剂，打开电机，搅拌轴 3 旋转，同时带动搅拌刮片 2 旋转。涂料混合均匀后，滤网 5 下方放置盛涂料的容器；打开插板式闸门 4，混合好的涂料即可通过滤网 5 流入容器中。涂料杂质留在滤网 5 上，经取下后去除杂质并 清洗后备下次使用。

[0015] 本实用新型采用电机驱动搅拌刮片 2 实现搅拌，在底部设置的出料口 6 与流道连接，流道末端设置滤网 5，搅拌混合后的涂料经流道通过滤网 5 直接进入收集容器，无需人工倾倒，特别是每次搅拌后在外设置的滤网 5 方便清除涂料中过滤出的杂质，清洗方便；倾斜设置搅拌桶底部也进一步提高了搅拌桶的利用率。

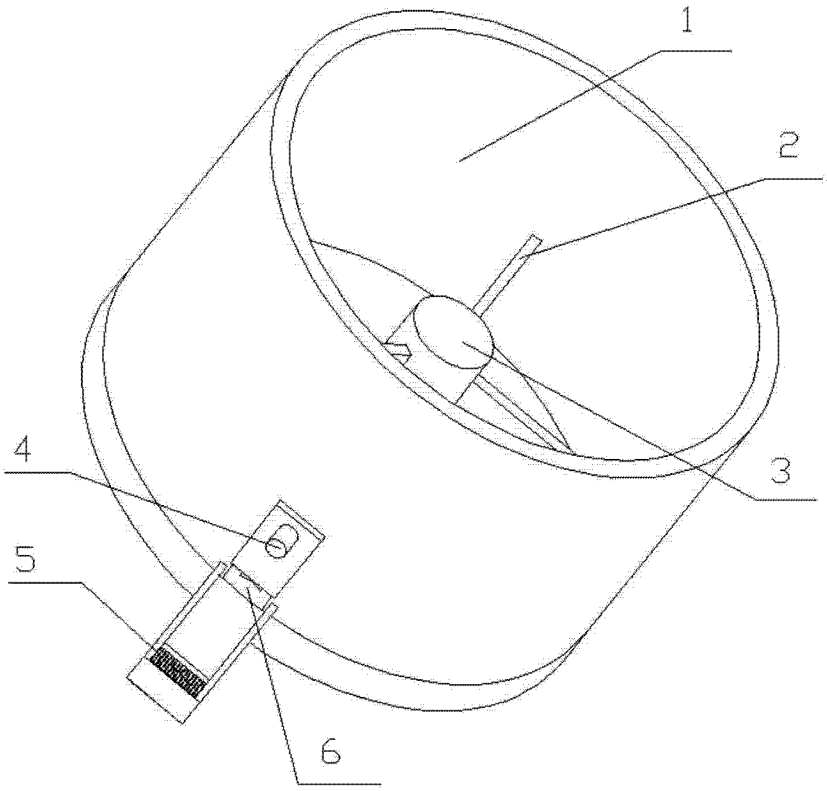

图 1